信頼の純正バルブメーカー
polarg

ALBALIZE NEO 車種別適合表

●この適合表は ALBALIZE NEO シリーズ専用です。
●次ページ以降を参照し取付け可能であることを確認してからお買い求めください。なお、取付けが可能な場合でも、本適合表に掲載されていない車種については、光軸・配光、ならびに車検対応については保証対象外となります。
●車種によっては、年式･車両型式･タイプが一致していても、特別仕様車・オプション装着車・グレードなどの条件により、記載されている情報と異なる場合がございます。必ずご購入前に車両に装着されているバルブの形状･定格等をご確認ください。
●一部車両では、適合表に掲載のバルブと異なるバルブが装着されている場合があります。実際の車両に装着されている電球と形状･定格等が異なる場合、適応未確認車種となりますので装着できません。
●本車種別適合表の情報を許可なく無断転載、複製することを固く禁じます。

ALBALIZE NEO シリーズ ラインアップ

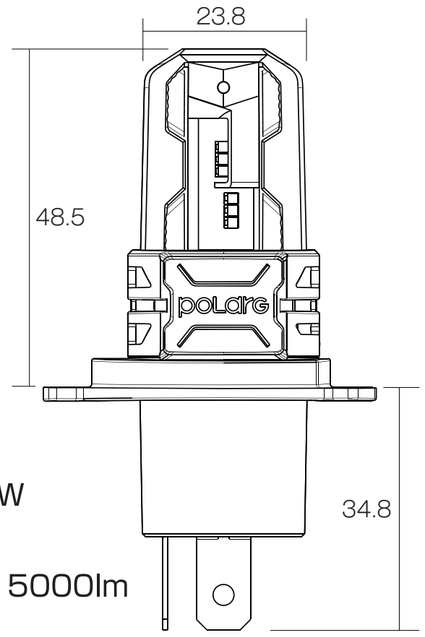

整理No.：JA484
形　状：H4タイプ
仕　様：12V 26/26W
色温度：6500K
明るさ：Hi 5500/Lo 5000lm
入り数：2 個

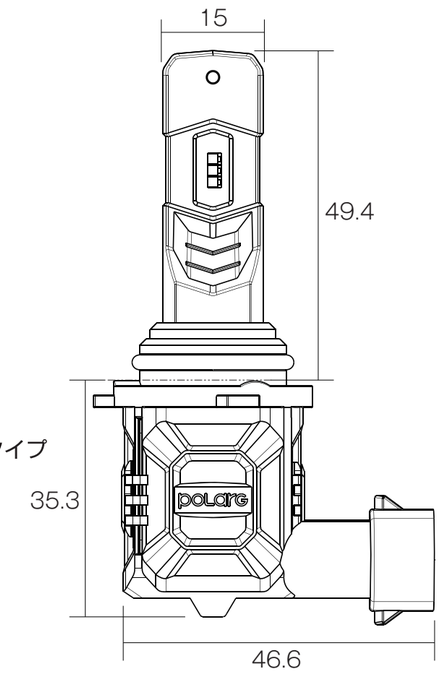

整理No.：JA485
形　状：HB3/HB4タイプ
仕　様：12V 26W
色温度：6500K
明るさ：5500lm
入り数：2 個

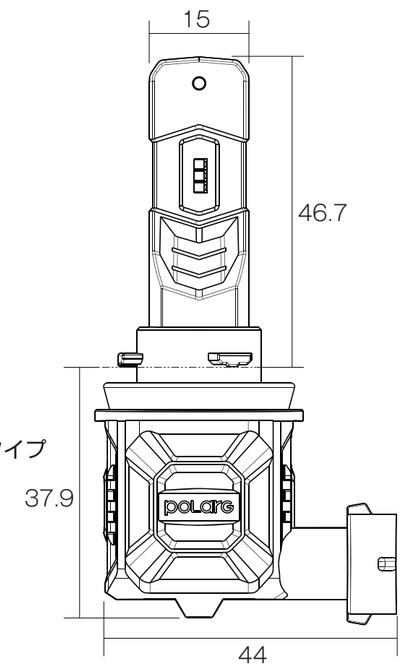

整理No.：JA488
形　状：H8/H11/H16タイプ
仕　様：12V 26W
色温度：6500K
明るさ：5500lm
入り数：2 個

●本商品は日本国内以外でのご使用はできません。
●国産 12V 自家用車専用です。輸入車、業務用車両 (タクシー、トラック等含む)、特殊・特装車両には取付けできません。
●バルブの交換は、販売店、または自動車整備工場で行ってください。誤った取付けは故障の原因となります。(交換の際は車両の取扱説明書をよく読んで行ってください)
●一部の車種では、警告灯の点灯やコンピューターに支障をきたす恐れがありますので販売店等に確認し取付けてください。警告灯が点灯した場合はただちに使用を中止し、純正バルブに戻してください。
●一部の車種では、本商品使用時にノイズが発生し、ラジオ等に雑音が入る場合があります。
●微かにファンの動作音が聴こえる場合がありますが、故障ではありません。予めご了承ください。
●灯具後方に取付けスペースがあることをご確認ください。バックカバーが付いている車両には取付けできない可能性があります。
●万一ハイビームインジケータが正常に作動しない場合には、別売のハイビームインジケータ誤作動防止ユニット（品番 J-003）をご使用ください。（H4 タイプのみ）

・車種によっては、年式・車両型式・タイプが一致していても、特別仕様車等の条件により、記載されている情報と異なる場合がございます。必ずご購入前に車両に装着されているバルブの形状・定格等をご確認ください。
・この車種適合検索でご案内した内容に従って購入された電球が、万一実際の車両に装着されている電球と形状・定格等が異なっていた場合、弊社では一切の保証ができません。

polarg

メーカー	NO	車名	型式	年式	タイプ・グレード	項目	純正装着			ALBALIZE NEO 6500K			ALBALIZE 6500K			備考
							ヘッド		フォグ	ヘッド		フォグ	ヘッド		フォグ	
							ロービーム	ハイビーム		ロービーム	ハイビーム		ロービーム	ハイビーム		
トヨタ	1	アイシス	ANM/ZNM1#系	H16.9～H19.4（マイナー前）		形　状	9006(HB4)	9005(HB3)	9006(HB4)	9006(HB4)	9005(HB3)	9006(HB4)	9006(HB4)	9005(HB3)	9006(HB4)	
						定　格	12V55W(51W)	12V65W(60W)	12V55W(51W)	12V12W	12V26W	12V26W	12V12W	12V12W	12V12W	
						商品No.	0-06	0-05	0-06	JA485	JA485	JA485	JA385	JA385	JA385	
	2			H19.5～H25.9（マイナー1回目）		形　状	H11orHID(D4S)	9005(HB3)	H11	未調査	9005(HB3)	H11	未調査	9005(HB3)	H11	
						定　格	12V55Wor42V35W	12V65W(60W)	12V55W	-	12V26W	12V26W	-	12V12W	12V12W	
						商品No.	0-20or3510K	0-05	0-20	-	JA485	JA488	-	JA385	JA388	
	3			H25.10～H29.12（マイナー2回目）		形　状	H11orHID(D4S)	9005(HB3)	H16	未調査	9005(HB3)	H16	未調査	9005(HB3)	H16	
						定　格	12V55Wor42V35W	12V65W(60W)	12V19W	-	12V26W	12V26W	-	12V12W	12V12W	
						商品No.	0-20or3510K	0-05	0-32	-	JA485	JA488	-	JA385	JA388	
	4	アクア	NHP10	H23.12～H26.11（マイナー前）		形　状	H11orLED	9005(HB3)orLED	H16	H11or-	9005(HB3)or-	H16	H11or-	9005(HB3)or-	H16	
						定　格	12V55Wor	12V65W(60W)or	12V19W	12V12Wor-	12V26Wor-	12V26W	12V12Wor-	12V12Wor-	12V12W	
						商品No.	0-20or	0-05or	0-32	JA488or-	JA485or-	JA488	JA388or-	JA385or-	JA388	
	5			H26.12～H27.10（マイナー1回目）		形　状	H11orLED	9005(HB3)orLED	H16orLED	H11or-	9005(HB3)or-	H16or-	H11or-	9005(HB3)or-	H16or-	
						定　格	12V55Wor	12V65W(60W)or	12V19Wor	12V12Wor-	12V26Wor-	12V26Wor-	12V12Wor-	12V12Wor-	12V12Wor-	
						商品No.	0-20or	0-05or	0-32or	JA488or-	JA485or-	JA488or-	JA388or-	JA385or-	JA388or-	
	6			H27.11～H29.5		形　状	H11orLED	9005(HB3)orLED	LED	H11or-	9005(HB3)or-	-	H11or-	9005(HB3)or-	-	
						定　格	12V55Wor	12V65W(60W)or	-	12V12Wor-	12V26Wor-	-	12V12Wor-	12V12Wor-	-	
						商品No.	0-20or	0-05or	-	JA488or-	JA485or-	-	JA388or-	JA385or-	-	
	7		NHP10・10H	H29.6～（マイナー2回目）	Crossover含む	形　状	HIR2orLED	-	LED	-	-	-	未調査	-	-	
						定　格	12V55Wor	-	-	-	-	-	-	-	-	
						商品No.	0-35or	-	-	-	-	-	-	-	-	
	8	アベンシス	AZT25#系	H15.10～H16.8（マイナー前）	ｾﾀﾞﾝ	形　状	H7orHID(D2S)	H1	9006(HB4)	-	-	9006(HB4)	-	-	9006(HB4)	
						定　格	12V55Wor85V35W	12V55W	12V55W(51W)	-	-	12V26W	-	-	12V12W	
						商品No.	0-11or3502K	0-08	0-06	-	-	JA485	-	-	JA385	
	9				ﾜｺﾞﾝ	形　状	H7orHID(D2S)	H1	9006(HB4)	-	-	9006(HB4)	-	-	9006(HB4)	
						定　格	12V55Wor85V35W	12V55W	12V55W(51W)	-	-	12V26W	-	-	12V12W	
						商品No.	0-11or3502K	0-08	0-06	-	-	JA485	-	-	JA385	
	10			H16.9～H18.6（マイナー1回目）	ｾﾀﾞﾝ	形　状	H7orHID(D2S)	H1	9006(HB4)	-	-	9006(HB4)	-	-	9006(HB4)	
						定　格	12V55Wor85V35W	12V55W	12V55W(51W)	-	-	12V26W	-	-	12V12W	
						商品No.	0-11or3502K	0-08	0-06	-	-	JA485	-	-	JA385	
	11				ﾜｺﾞﾝ	形　状	H7orHID(D2S)	H1	9006(HB4)	-	-	9006(HB4)	-	-	9006(HB4)	
						定　格	12V55Wor85V35W	12V55W	12V55W(51W)	-	-	12V26W	-	-	12V12W	
						商品No.	0-11or3502K	0-08	0-06	-	-	JA485	-	-	JA385	
	12			H18.7～H20.12（マイナー2回目）	ｾﾀﾞﾝ	形　状	H7orHID(D4S)	H1	H11	-	-	H11	-	-	H11	
						定　格	12V55Wor42V35W	12V55W	12V55W	-	-	12V26W	-	-	12V12W	
						商品No.	0-11or3510K	0-08	0-20	-	-	JA488	-	-	JA388	
	13				ﾜｺﾞﾝ	形　状	H7orHID(D4S)	H1	H11	-	-	H11	-	-	H11	
						定　格	12V55Wor42V35W	12V55W	12V55W	-	-	12V26W	-	-	12V12W	
						商品No.	0-11or3510K	0-08	0-20	-	-	JA488	-	-	JA388	
	14		ZRT272W	H24.4～H27.9（マイナー1回目）		形　状	HID(D4S)	-	H16	-	-	H16	-	-	H16	
						定　格	42V35W	-	12V19W	-	-	12V26W	-	-	12V12W	
						商品No.	3510K	-	0-32	-	-	JA488	-	-	JA388	
	15			H27.10～H30.4（マイナー2回目）		形　状	LED	-	H16orH11	-	-	H16orH11	-	-	H16orH11	
						定　格	-	-	12V19Wor12V55W	-	-	12V26W	-	-	12V12W	
						商品No.	-	-	0-32or0-20	-	-	JA488	-	-	JA388	
	16	アリオン	NZT/ZRT26#系	H19.6～H22.3（マイナー前）		形　状	H11orHID(D4R)	9005(HB3)	H11	H11or-	9005(HB3)	未調査	H11or-	9005(HB3)	H11	
						定　格	12V55Wor42V35W	12V65W(60W)	12V55W	12V12Wor-	12V26W	-	12V12Wor-	12V12W	12V12W	
						商品No.	0-20or3507K	0-05	0-20	JA488or-	JA485	-	JA388or-	JA385	JA388	
	17			H22.4～H24.11（マイナー1回目）		形　状	H11orHID(D4S)	9005(HB3)	H11	H11or-	9005(HB3)	未調査	H11or-	9005(HB3)	H11	
						定　格	12V55Wor42V35W	12V65W(60W)	12V55W	12V12Wor-	12V26W	-	12V12Wor-	12V12W	12V12W	
						商品No.	0-20or3510K	0-05	0-20	JA488or-	JA485	-	JA388or-	JA385	JA388	
	18			H24.12～H28.5（マイナー2回目）		形　状	H11orHID(D4S)	9005(HB3)	H16	H11or-	9005(HB3)	未調査	H11or-	9005(HB3)	H16	
						定　格	12V55Wor42V35W	12V65W(60W)	12V19W	12V12Wor-	12V26W	-	12V12Wor-	12V12W	12V12W	
						商品No.	0-20or3510K	0-05	0-32	JA488or-	JA485	-	JA388or-	JA385	JA388	
	19			H28.6～（マイナー3回目）		形　状	HIR2orLED	-	H16orLED	-	-	未調査	HIR2or-	-	H16	
						定　格	12V55Wor	-	12V19Wor	-	-	-	12V12Wor-	-	12V12W	
						商品No.	0-35or	-	0-32or	-	-	-	JA380or	-	JA388	
	20	アルテッツァ	GXE/SXE10系	H13.5～H14.7		形　状	9006(HB4)orHID(D2R)	9005(HB3)	9006(HB4)	9006(HB4)or-	9005(HB3)	9006(HB4)	9006(HB4)or-	9005(HB3)	9006(HB4)	
						定　格	12V55W(51W)or85V35W	12V65W(60W)	12V55W(51W)	12V12Wor-	12V26W	12V26W	12V12Wor-	12V12W	12V12W	
						商品No.	0-06or3503K	0-05	0-06	JA485or-	JA485	JA485	JA385or-	JA385	JA385	

・車種によっては、年式・車両型式・タイプが一致していても、特別仕様車等の条件により、記載されている情報と異なる場合がございます。必ずご購入前に車両に装着されているバルブの形状・定格等をご確認ください。
・この車種適合検索でご案内した内容に従って購入された電球が、万一実際の車両に装着されている電球と形状・定格等が異なっていた場合、弊社では一切の保証ができません。

polarg

メーカー	NO	車名	型式	年式	タイプ・グレード	項目	純正装着 ヘッド ロービーム	純正装着 ヘッド ハイビーム	純正装着 フォグ	ALBALIZE NEO 6500K ヘッド ロービーム	ALBALIZE NEO 6500K ヘッド ハイビーム	ALBALIZE NEO 6500K フォグ	ALBALIZE 6500K ヘッド ロービーム	ALBALIZE 6500K ヘッド ハイビーム	ALBALIZE 6500K フォグ	備考
トヨタ	21	アルテッツァ	GXE/SXE10系	H14.8～H17.7		形　状	9006(HB4)orHID(D2R)	9005(HB3)	H3	9006(HB4)or-	9005(HB3)	-	9006(HB4)or-	9005(HB3)	-	
						定　格	12V55W(51W)or85V35W	12V65W(60W)	12V55W	12V12Wor-	12V26W	-	12V12Wor-	12V12W	-	
						商品No.	0-06or3503K	0-05	0-13	JA485or-	JA485	-	JA385or-	JA385	-	
	22	アルテッツァジータ	GXE/SXE10系	H13.5～H14.7（マイナー前）		形　状	9006(HB4)orHID(D2R)	9005(HB3)	9006(HB4)	×	9005(HB3)	9006(HB4)	9006(HB4)or-	9005(HB3)	9006(HB4)	ハイビーム：後方スペースがない為、取付不可
						定　格	12V55W(51W)or85V35W	12V65W(60W)	12V55W(51W)	×	12V26W	12V26W	12V12Wor-	12V12W	12V12W	
						商品No.	0-06or3503K	0-05	0-06	×	JA485	JA485	JA385or-	JA385	JA385	
	23			H14.8～H15.7（マイナー1回目）		形　状	9006(HB4)orHID(D2R)	9005(HB3)	H3	×	9005(HB3)	-	9006(HB4)or-	9005(HB3)	-	ハイビーム：後方スペースがない為、取付不可
						定　格	12V55W(51W)or85V35W	12V65W(60W)	12V55W	×	12V26W	-	12V12Wor-	12V12W	-	
						商品No.	0-06or3503K	0-05	0-13	×	JA485	-	JA385or-	JA385	-	
	24			H15.8～H17.7（マイナー2回目）		形　状	9006(HB4)orHID(D2R)	9005(HB3)	H3	×	9005(HB3)	-	9006(HB4)or-	9005(HB3)	-	ハイビーム：後方スペースがない為、取付不可
						定　格	12V55W(51W)or85V35W	12V65W(60W)	12V55W	×	12V26W	-	12V12Wor-	12V12W	-	
						商品No.	0-06or3503K	0-05	0-13	×	JA485	-	JA385or-	JA385	-	
	25	アルファード	ANH1/MNH1系	H14.5～H17.3（マイナー前）	MS・ASﾀｲﾌﾟ	形　状	H4orHID(D2R)	9005(HB3)	H3d	H4or-	9005(HB3)	-	H4or-	9005(HB3)	-	
						定　格	12V60/55Wor85V35W	12V65W(60W)	12V35W	12V26W/26Wor-	12V26W	-	12V12W/12Wor-	12V12W	-	
						商品No.	0-02or3503K	0-05	0-25	JA484or-	JA485	-	JA384or-	JA385	-	
	26				MZ・MX・AXﾀｲﾌﾟ	形　状	H4orHID(D2R)	9005(HB3)	H3	H4or-	9005(HB3)	-	H4or-	9005(HB3)	-	
						定　格	12V60/55Wor85V35W	12V65W(60W)	12V55W	12V26W/26Wor-	12V26W	-	12V12W/12Wor-	12V12W	-	
						商品No.	0-02or3503K	0-05	0-13	JA484or-	JA485	-	JA384or-	JA385	-	
	27			H17.4～H20.4（マイナー後）		形　状	HID(D2R)	9005(HB3)	9006(HB4)	-	9005(HB3)	9006(HB4)	-	9005(HB3)	9006(HB4)	
						定　格	85V35W	12V65W(60W)	12V55W(51W)	-	12V26W	12V26W	-	12V12W	12V12W	
						商品No.	3503K	0-05	0-06	-	JA485	JA485	-	JA385	JA385	
	28				AFS装着車	形　状	HID(D2S)	9005(HB3)	9006(HB4)	-	9005(HB3)	9006(HB4)	-	9005(HB3)	9006(HB4)	
						定　格	85V35W	12V65W(60W)	12V55W(51W)	-	12V26W	12V26W	-	12V12W	12V12W	
						商品No.	3502K	0-05	0-06	-	JA485	JA485	-	JA385	JA385	
	29		GGH2#系	H20.5～H23.10		形　状	HID(D4S)	9005(HB3)	9006(HB4)	-	9005(HB3)	9006(HB4)	-	9005(HB3)	9006(HB4)	
						定　格	42V35W	12V65W(60W)	12V55W(51W)	-	12V26W	12V26W	-	12V12W	12V12W	
						商品No.	3510K	0-05	0-06	-	JA485	JA485	-	JA385	JA385	
	30		ATH/ANH/GGH2#系	H23.11～H26.12	ﾊｲﾌﾞﾘｯﾄﾞ含む	形　状	HID(D4S)	9005(HB3)	H11	-	9005(HB3)	H11	-	9005(HB3)	H11	
						定　格	42V35W	12V65W(60W)	12V55W	-	12V26W	12V26W	-	12V12W	12V12W	
						商品No.	3510K	0-05	0-20	-	JA485	JA488	-	JA385	JA388	
	31		AYH/GGH/AGH3#系	H27.1～H29.12（マイナー前）		形　状	LED	LED	H16orLED	-	-	H16or-	-	-	H16or-	
						定　格	-	-	12V19Wor	-	-	12V26Wor-	-	-	12V12Wor-	
						商品No.	-	-	0-32or	-	-	JA488or-	-	-	JA388or-	
	32	アルファードハイブリッド	ATH10	H15.7～H17.3（マイナー前）		形　状	HID(D2R)	9005(HB3)	H3	-	9005(HB3)	-	-	9005(HB3)	-	
						定　格	85V35W	12V65W(60W)	12V55W	-	12V26W	-	-	12V12W	-	
						商品No.	3503K	0-05	0-13	-	JA485	-	-	JA385	-	
	33			H17.4～H20.4（マイナー後）		形　状	HID(D2R)	9005(HB3)	H3	-	9005(HB3)	-	-	9005(HB3)	-	
						定　格	85V35W	12V65W(60W)	12V55W	-	12V26W	-	-	12V12W	-	
						商品No.	3503K	0-05	0-13	-	JA485	-	-	JA385	-	
	34	ist	NCP6#系	H14,5～H17.4（マイナー前）		形　状	H4	-	9006(HB4)	H4	-	9006(HB4)	H4	-	9006(HB4)	
						定　格	12V60/55W	-	12V55W(51W)	12V26W/26W	-	12V26W	12V12W/12W	-	12V12W	
						商品No.	0-02	-	0-06	JA484	-	JA485	JA384	-	JA385	
	35			H17.5～H19.6（マイナー後）	タイプA・S・F	形　状	H4	-	9006(HB4)	H4	-	9006(HB4)	H4	-	9006(HB4)	
						定　格	12V60/55W	-	12V55W(51W)	12V26W/26W	-	12V26W	12V12W/12W	-	12V12W	
						商品No.	0-02	-	0-06	JA484	-	JA485	JA384	-	JA385	
	36		NCP/ZSP11#系	H19.7～H28.4		形　状	H4	-	H11	H4	-	H11	H4	-	H11	
						定　格	12V60/55W	-	12V55W	12V26W/26W	-	12V26W	12V12W/12W	-	12V12W	
						商品No.	0-02	-	0-02	JA484	-	JA488	JA384	-	JA388	
	37	イプサム	ACM2#系	H13.5～H15.9（マイナー前）	丸型ﾌｫｸﾞﾗﾝﾌﾟ	形　状	9006(HB4)orHID(D2R)	9005(HB3)	H3	9006(HB4)or-	9005(HB3)	-	9006(HB4)or-	9005(HB3)	-	
						定　格	12V55W(51W)or85V35W	12V65W(60W)	12V55W	12V12W	12V26W	-	12V12W	12V12W	-	
						商品No.	0-06or3503K	0-05	0-13	JA485or-	JA485	-	JA385or-	JA385	-	
	38				角型ﾌｫｸﾞﾗﾝﾌﾟ	形　状	9006(HB4)orHID(D2R)	9005(HB3)	9006(HB4)	9006(HB4)or-	9005(HB3)	9006(HB4)	9006(HB4)or-	9005(HB3)	9006(HB4)	
						定　格	12V55W(51W)or85V35W	12V65W(60W)	12V55W(51W)	12V12W	12V26W	12V26W	12V12W	12V12W	12V12W	
						商品No.	0-06or3503K	0-05	0-06	JA485or-	JA485	JA385	JA385or-	JA385	JA385	
	39			H15.10～H21.12（マイナー後）		形　状	9006(HB4)orHID(D2R)	9005(HB3)	9006(HB4)	9006(HB4)or-	9005(HB3)	9006(HB4)	9006(HB4)or-	9005(HB3)	9006(HB4)	
						定　格	12V55W(51W)or85V35W	12V65W(60W)	12V55W(51W)	12V12W	12V26W	12V26W	12V12W	12V12W	12V12W	
						商品No.	0-06or3503K	0-05	0-06	JA485or-	JA485	JA485	JA385or-	JA385	JA385	
	40	ウインダム	MCV3系	H13.8～H16.6（マイナー前）		形　状	HID(D2R)	9005(HB3)	H3	-	9005(HB3)	-	-	9005(HB3)	-	
						定　格	85V35W	12V65W(60W)	12V55W	-	12V26W	-	-	12V12W	-	
						商品No.	3503K	0-05	0-13	-	JA485	-	-	JA385	-	

・車種によっては、年式・車両型式・タイプが一致していても、特別仕様車等の条件により、記載されている情報と異なる場合がございます。必ずご購入前に車両に装着されているバルブの形状・定格等をご確認ください。
・この車種適合検索でご案内した内容に従って購入された電球が、万一実際の車両に装着されている電球と形状・定格等が異なっていた場合、弊社では一切の保証ができません。

polarg

メーカー	NO	車名	型式	年式	タイプ・グレード	項目	純正装着 ヘッド ロービーム	純正装着 ヘッド ハイビーム	純正装着 フォグ	ALBALIZE NEO 6500K ヘッド ロービーム	ALBALIZE NEO 6500K ヘッド ハイビーム	ALBALIZE NEO 6500K フォグ	ALBALIZE 6500K ヘッド ロービーム	ALBALIZE 6500K ヘッド ハイビーム	ALBALIZE 6500K フォグ	備考
トヨタ	41	ウインダム	MCV3系	H16.7～H18.4（マイナー後）		形　状	HID(D2S)	9005(HB3)	9006(HB4)	－	9005(HB3)	9006(HB4)	－	9005(HB3)	9006(HB4)	
						定　格	85V35W	12V65W(60W)	12V55W(51W)	－	12V26W	12V26W	－	12V12W	12V12W	
						商品No.	3502K	0-05	0-06	－	JA485	JA485	－	JA385	JA385	
	42	ヴァンガード	GSA/ACA3#系	H19.8～H25.11		形　状	HID(D4S)	9005(HB3)	H11	－	9005(HB3)	H11	－	9005(HB3)	H11	
						定　格	42V35W	12V65W(60W)	12V55W	－	12V26W	12V26W	－	12V12W	12V12W	
						商品No.	3510K	0-05	0-20	－	JA485	JA488	－	JA385	JA388	
	43				ﾘｱｽﾍﾟｱﾀｲﾔ装着車	形　状	HID(D4S)	9005(HB3)	H11	－	9005(HB3)	H11	－	9005(HB3)	H11	
						定　格	42V35W	12V65W(60W)	12V55W	－	12V26W	12V26W	－	12V12W	12V12W	
						商品No.	3510K	0-05	0-20	－	JA485	JA488	－	JA385	JA388	
	44	ＷＩＳＨ	ANE/ZNE1#系	H15.1～H17.8（マイナー前）		形　状	9006(HB4)orHID(D2R)	9005(HB3)	9006(HB4)	9006(HB4)or-	9005(HB3)	9006(HB4)	9006(HB4)or-	9005(HB3)	9006(HB4)	
						定　格	12V55W(51W)or85V35W	12V65W(60W)	12V55W(51W)	12V12Wor-	12V26W	12V26W	12V12Wor-	12V12W	12V12W	
						商品No.	0-06or3503K	0-05	0-06	JA485or-	JA485	JA485	JA385or-	JA385	JA385	
	45			H17.9～H21.3（マイナー後）		形　状	H11orHID(D2S)	9005(HB3)	9006(HB4)	×	×	9006(HB4)	H11or-	9005(HB3)	9006(HB4)	ヘッド：後方スペースがない為、取付不可
						定　格	12V55Wor85V35W	12V65W(60W)	12V55W(51W)	×	×	12V26W	12V12Wor-	12V12W	12V12W	
						商品No.	0-20or3502K	0-05	0-06	×	×	JA485	JA388or-	JA385	JA385	
	46		ZGE2#系	H21.4～H24.3（マイナー前）		形　状	H11orHID(D4S)	9005(HB3)	H11	×	9005(HB3)	H11	H11or-	9005(HB3)	H11	ヘッド：後方スペースがない為、取付不可
						定　格	12V55Wor42V35W	12V65W(60W)	12V55W	×	12V26W	12V26W	12V12Wor-	12V12W	12V12W	
						商品No.	0-20or3510K	0-05	0-20	×	JA485	JA488	JA388or-	JA385	JA388	
	47			H24.4～H29.10（マイナー後）		形　状	H11orHID(D4S)	9005(HB3)	H16	×	9005(HB3)	H16	H11or-	9005(HB3)	H16	ヘッド：後方スペースがない為、取付不可
						定　格	12V55Wor42V35W	12V65W(60W)	12V19W	×	12V26W	12V26W	12V12Wor-	12V12W	12V12W	
						商品No.	0-20or3510K	0-05	0-32	×	JA485	JA488	JA388or-	JA385	JA388	
	48	ヴィッツ	KSP/NCP/SCP9#系	H17.2～H19.7（マイナー前）		形　状	H4orHID(D2R)	H7	H11	H4or-	－	H11	H4or-	－	H11	
						定　格	12V60/55Wor85V35W	12V55W	12V55W	12V26W/26W	－	12V26W	12V12W/12W	－	12V12W	
						商品No.	0-02or3503K	0-11	0-20	JA484or-	－	JA488	JA384or-	－	JA388	
	49			H17.2～H20.8（マイナー前）	RSﾀｲﾌﾟ	形　状	H4orHID(D2R)	H7	H11	H4or-	－	H11	H4or-	－	H11	
						定　格	12V60/55Wor85V35W	12V55W	12V55W	12V26W/26Wor-	－	12V26W	12V12W/12Wor-	－	12V12W	
						商品No.	0-02or3503K	0-11	0-20	JA484or-	－	JA488	JA384or-	－	JA388	
	50			H19.8～H22.11（マイナー後）		形　状	H4orHID(D4R)	H11	H11	H4or-	H11	H11	H4or-	H11	H11	
						定　格	12V60/55Wor42V35W	12V55W	12V55W	12V26W/26Wor-	12V26W	12V26W	12V12W/12Wor-	12V12W	12V12W	
						商品No.	0-02or3507K	0-20	0-20	JA484or-	JA488	JA488	JA384or-	JA388	JA388	
	51			H20.9～H22.11（マイナー後）	RSﾀｲﾌﾟ	形　状	HID(D4R)	H11	H11	－	未確認	H11	－	H11	H11	
						定　格	42V35W	12V55W	12V55W	－	－	12V26W	－	12V12W	12V12W	
						商品No.	3507K	0-20	0-20	－	－	JA488	－	JA388	JA388	
	52		KSP/NCP/NSP13#系	H22.12～H26.3（マイナー前）		形　状	H4orHID(D4R)	H11	H11	H4or-	未確認	H11	H4or-	H11	H11	
						定　格	12V60/55Wor42V35W	12V55W	12V55W	12V26W/26Wor-	－	12V26W	12V12W/12Wor-	12V12W	12V12W	
						商品No.	0-02or3507K	0-20	0-20	JA484or-	－	JA488	JA384or-	JA388	JA388	
	53				RSﾀｲﾌﾟ	形　状	H4orHID(D4R)	H11	H11	H4or-	未確認	H11	H4or-	H11	H11	
						定　格	12V60/55Wor42V35W	12V55W	12V55W	12V26W/26Wor-	－	12V26W	12V12W/12Wor-	12V12W	12V12W	
						商品No.	0-02or3507K	0-20	0-20	JA484or-	－	JA488	JA384or-	JA388	JA388	
	54			H26.4～H28.12（マイナー1回目）		形　状	H4orLED	9005(HB3)	H16	H4or-	未確認	H16	H4or-	9005(HB3)	H16	
						定　格	12V60/55Wor	12V65W(60W)	12V19W	12V26W/26Wor-	－	12V26W	12V12W/12Wor-	12V12W	12V12W	
						商品No.	0-02or	0-05	0-32	JA484or-	－	JA488	JA384or-	JA385	JA388	
	55				RSﾀｲﾌﾟ	形　状	LED	9005(HB3)	H16	－	未確認	H16	－	9005(HB3)	H16	
						定　格	－	12V65W(60W)	12V19W	－	－	12V26W	－	12V12W	12V12W	
						商品No.	－	0-05	0-32	－	－	JA488	－	JA385	JA388	
	56				G's仕様	形　状	HID(D4R)	H11	H16	－	未確認	H16	－	H11	H16	
						定　格	42V35W	12V55W	12V19W	－	－	12V26W	－	12V12W	12V12W	
						商品No.	3507K	0-20	0-32	－	－	JA488	－	JA388	JA388	
	57			H29.1～（マイナー2回目）		形　状	H4orLED	－	H16	H4or-	－	H16	H4or-	－	H16	
						定　格	12V60/55Wor	－	12V19W	12V26W/26Wor-	－	12V26W	12V12W/12Wor-	－	12V12W	
						商品No.	0-02or	－	0-32	JA484or-	－	JA488	JA384or-	－	JA388	
	58		NHP130		ﾊｲﾌﾞﾘｯﾄﾞ	形　状	HIR2orLED	－	H16	－	－	H16	未調査	－	H16	
						定　格	12V55Wor	－	12V19W	－	－	12V26W	－	－	12V12W	
						商品No.	0-35or	－	0-32	－	－	JA488	－	－	JA388	
	59	ヴェルファイア	GGH2#系	H20.5～H23.10		形　状	HID(D4S)	9005(HB3)	9006(HB4)	－	×	9006(HB4)	－	×	9006(HB4)	ハイビーム：バルブが正常に固定できないため装着不可
						定　格	42V35W	12V65W(60W)	12V55W(51W)	－	×	12V26W	－	×	12V12W	
						商品No.	3510K	0-05	0-06	－	×	JA485	－	×	JA385	
	60		ATH/ANH/GGH2#系	H23.11～H26.12	ﾊｲﾌﾞﾘｯﾄﾞ含む	形　状	HID(D4S)	9005(HB3)	H11	－	×	H11	－	×	H11	ハイビーム：バルブが正常に固定できないため装着不可
						定　格	42V35W	12V65W(60W)	12V55W	－	×	12V26W	－	×	12V12W	
						商品No.	3510K	0-05	0-20	－	×	JA488	－	×	JA388	

・車種によっては、年式・車両型式・タイプが一致していても、特別仕様車等の条件により、記載されている情報と異なる場合がございます。必ずご購入前に車両に装着されているバルブの形状・定格等をご確認ください。
・この車種適合検索でご案内した内容に従って購入された電球が、万一実際の車両に装着されている電球と形状・定格等が異なっていた場合、弊社では一切の保証ができません。

polarg

メーカー	NO	車名	型式	年式	タイプ・グレード	項目	純正装着 ヘッド ロービーム	純正装着 ヘッド ハイビーム	純正装着 フォグ	ALBALIZE NEO 6500K ヘッド ロービーム	ALBALIZE NEO 6500K ヘッド ハイビーム	ALBALIZE NEO 6500K フォグ	ALBALIZE 6500K ヘッド ロービーム	ALBALIZE 6500K ヘッド ハイビーム	ALBALIZE 6500K フォグ	備考
トヨタ	61	ヴェルファイア	AYH/GGH/AGH3#系	H27.1～H29.12（マイナー前）		形　状	LED	LED	H16orLED	－	－	H16or－	－	－	H16or－	
						定　格	－	－	12V19Wor	－	－	12V26Wor－	－	－	12V12Wor－	
						商品No.	－	－	0-32or	－	－	JA488or－	－	－	JA388or－	
	62	ＶＯＸＹ	ZRR7#系	H19.6～H25.12		形　状	H11orHID(D4S)	9005(HB3)	H11or9006(HB4)	×	9005(HB3)	H11	×	9005(HB3)	H11	ロービーム：バックカバーがある為、取付不可
						定　格	12V55Wor42V35W	12V65W(60W)	12V55Wor55W(51W)	×	12V26W	12V26W	×	12V12W	12V12W	
						商品No.	0-20or3510K	0-05	0-20or0-06	×	JA485	JA488	×	JA385	JA388	
	63		ZWR/ZRR8#系	H26.1～H29.6（マイナー前）		形　状	H11orLED	9005(HB3)	H16	未調査	9005(HB3)	H16	未調査	9005(HB3)	H16	
						定　格	12V55Wor	12V65W(60W)	12V19W	－	12V26W	12V26W	－	12V12W	12V12W	
						商品No.	0-20or	0-05	0-32	－	JA485	JA488	－	JA385	JA388	
	64			H28.4～H29.6（マイナー前）	G's仕様	形　状	LED	9005(HB3)	H16	－	9005(HB3)	H16	－	9005(HB3)	H16	
						定　格	－	12V65W(60W)	12V19W	－	12V26W	12V26W	－	12V12W	12V12W	
						商品No.	－	0-05	0-32	－	JA485	JA488	－	JA385	JA388	
	65	ヴォルツ	ZZE13#系	H14.5～H16.4		形　状	H4	－	9006(HB4)	H4	－	9006(HB4)	H4	－	9006(HB4)	
						定　格	12V60/55W	－	12V55W(51W)	12V26W/26W	－	12V26W	12V12W/12W	－	12V12W	
						商品No.	0-02	－	0-06	JA484	－	JA485	JA384	－	JA385	
	66	エスクァイア	ZWR/ZRR8#系	H26.10～H29.6（マイナー前）	ﾊｲﾌﾞﾘｯﾄﾞ含む	形　状	LED	9005(HB3)	H16orLED	－	×	H16or－	－	×	H16or－	ハイビーム：バルブが正常に固定できないため装着不可
						定　格	－	12V65W(60W)	12V19Wor	－	×	12V26Wor－	－	×	12V12Wor－	
						商品No.	－	0-05	0-32or	－	×	JA488or－	－	×	JA388or－	
	67	エスティマ	ACR/GSR5#系	H18.1～H24.4（マイナー前）		形　状	H11orHID(D4S)	9005(HB3)	H11	未調査	9005(HB3)	H11	未調査	9005(HB3)	H11	
						定　格	12V55Wor42V35W	12V65W(60W)	12V55W	－	12V26W	12V26W	－	12V12W	12V12W	
						商品No.	0-20or3510K	0-05	0-20	－	JA485	JA488	－	JA385	JA388	
	68				AERAS	形　状	HID(D4S)	9005(HB3)	9006(HB4)	－	9005(HB3)	9006(HB4)	－	9005(HB3)	9006(HB4)	
						定　格	42V35W	12V65W(60W)	12V55W(51W)	－	12V26W	12V26W	－	12V12W	12V12W	
						商品No.	3510K	0-05	0-06	－	JA485	JA485	－	JA385	JA385	
	69			H24.5～H28.5（マイナー1回目）		形　状	H11orHID(D4S)	9005(HB3)	H11	未調査	9005(HB3)	H11	未調査	9005(HB3)	H11	
						定　格	12V55Wor42V35W	12V65W(60W)	12V55W	－	12V26W	12V26W	－	12V12W	12V12W	
						商品No.	0-20or3510K	0-05	0-20	－	JA485	JA488	－	JA385	JA388	
	70				AERAS	形　状	H11orHID(D4S)	9005(HB3)	H16	未調査	9005(HB3)	H16	未調査	9005(HB3)	H16	
						定　格	12V55Wor42V35W	12V65W(60W)	12V19W	－	12V26W	12V26W	－	12V12W	12V12W	
						商品No.	0-20or3510K	0-05	0-32	－	JA485	JA488	－	JA385	JA388	
	71	オーリス	NZE/ZRE15#系	H18.10～H21.9（マイナー前）		形　状	H11orHID(D4S)	9005(HB3)	H11	H11or－	未調査	H11	H11or－	9005(HB3)	H11	
						定　格	12V55Wor42V35W	12V65W(60W)	12V55W	12V12Wor－	－	12V26W	12V12Wor－	12V12W	12V12W	
						商品No.	0-20or3510K	0-05	0-20	JA488or－	－	JA488	JA388or－	JA385	JA388	
	72			H21.10～H24.5（マイナー後）		形　状	H11orHID(D4S)	9005(HB3)	H11	H11or－	未調査	H11	H11or－	9005(HB3)	H11	
						定　格	12V55Wor42V35W	12V65W(60W)	12V55W	12V12Wor－	－	12V26W	12V12Wor－	12V12W	12V12W	
						商品No.	0-20or3510K	0-05	0-20	JA488or－	－	JA488	JA388or－	JA385	JA388	
	73		NZE/ZRE18#系	H24.6～H27.3（マイナー前）		形　状	HID(D4S)orHIR2	－	H16	－	－	H16	未調査	－	H16	
						定　格	42V35Wor12V55W	－	12V19W	－	－	12V26W	－	－	12V12W	
						商品No.	3510Kor0-35	－	0-32	－	－	JA488	－	－	JA388	
	74		NRE/NZE/ZRE18#系	H27.4～（マイナー後）		形　状	HIR2orLED	HIR2orLED	H16	－	－	H16	未調査	未調査	H16	
						定　格	12V55Wor	12V55Wor	12V19W	－	－	12V26W	－	－	12V12W	
						商品No.	0-35or	0-35or	0-32	－	－	JA488	－	－	JA388	
	75		ZWE186H	H28.4～H30.3	ﾊｲﾌﾞﾘｯﾄﾞ	形　状	LED	LED	H16	－	－	H16	－	－	H16	
						定　格	－	－	12V19W	－	－	12V26W	－	－	12V12W	
						商品No.	－	－	0-32	－	－	JA488	－	－	JA388	
	76	オーパ	ACT/ZCT10系	H12.4～H14.5（マイナー前）		形　状	H4	－	9006(HB4)	H4	－	9006(HB4)	H4	－	9006(HB4)	
						定　格	12V60/55W	－	12V55W(51W)	12V26W/26W	－	12V26W	12V12W/12W	－	12V12W	
						商品No.	0-02	－	0-06	JA484	－	JA485	JA384	－	JA385	
	77			H14.6～H17.8（マイナー後）		形　状	H4	－	9006(HB4)	H4	－	9006(HB4)	H4	－	9006(HB4)	
						定　格	12V60/55W	－	12V55W(51W)	12V26W/26W	－	12V26W	12V12W/12W	－	12V12W	
						商品No.	0-02	－	0-06	JA484	－	JA485	JA384	－	JA385	
	78	カムリ	ACV4#系	H18.1～H23.8		形　状	HID(D4S)	9005(HB3)	H11	－	9005(HB3)	H11	－	9005(HB3)	H11	
						定　格	42V35W	12V65W(60W)	12V55W	－	12V26W	12V26W	－	12V12W	12V12W	
						商品No.	3510K	0-05	0-20	－	JA485	JA488	－	JA385	JA388	
	79		AVV50	H23.9～H26.7（マイナー前）		形　状	HID(D4S)	9005(HB3)	H11	－	9005(HB3)	H11	－	9005(HB3)	H11	
						定　格	42V35W	12V65W(60W)	12V55W	－	12V26W	12V26W	－	12V12W	12V12W	
						商品No.	3510K	0-05	0-20	－	JA485	JA488	－	JA385	JA388	
	80			H26.8～H29.6（マイナー後）		形　状	HID(D4S)	9005(HB3)	H11	－	9005(HB3)	H11	－	9005(HB3)	H11	
						定　格	42V35W	12V65W(60W)	12V55W	－	12V26W	12V26W	－	12V12W	12V12W	
						商品No.	3510K	0-05	0-20	－	JA485	JA488	－	JA385	JA388	

・車種によっては、年式・車両型式・タイプが一致していても、特別仕様車等の条件により、記載されている情報と異なる場合がございます。必ずご購入前に車両に装着されているバルブの形状・定格等をご確認ください。
・この車種適合検索でご案内した内容に従って購入された電球が、万一実際の車両に装着されている電球と形状・定格等が異なっていた場合、弊社では一切の保証ができません。

polarg

メーカー	NO	車名	型式	年式	タイプ・グレード	項目	純正装着 ヘッド ロービーム	純正装着 ヘッド ハイビーム	純正装着 フォグ	ALBALIZE NEO 6500K ヘッド ロービーム	ALBALIZE NEO 6500K ヘッド ハイビーム	ALBALIZE NEO 6500K フォグ	ALBALIZE 6500K ヘッド ロービーム	ALBALIZE 6500K ヘッド ハイビーム	ALBALIZE 6500K フォグ	備考
トヨタ	81	カルディナ	AZT/ST/ZZT24系	H14.9～H15.6（マイナー前）		形　状	H7orHID(D2R)	9005(HB3)	9006(HB4)	-	9005(HB3)	未調査	-	9005(HB3)	未調査	
						定　格	12V55Wor85V35W	12V65W(60W)	12V55W(51W)	-	12V26W	-	-	12V12W	-	
						商品No.	0-11or3503K	0-05	0-06	-	JA485	-	-	JA385	-	
	82		AZT/ST/ZZT24系	H15.7～H16.12（マイナー1回目）		形　状	H7orHID(D2R)	9005(HB3)	9006(HB4)	-	9005(HB3)	未調査	-	9005(HB3)	未調査	
						定　格	12V55Wor85V35W	12V65W(60W)	12V55W(51W)	-	12V26W	-	-	12V12W	-	
						商品No.	0-11or3503K	0-05	0-06	-	JA485	-	-	JA385	-	
	83			H17.1H19.5（マイナー2回目）		形　状	H7orHID(D2R)	9005(HB3)	9006(HB4)	-	9005(HB3)	未調査	-	9005(HB3)	未調査	
						定　格	12V55Wor85V35W	12V65W(60W)	12V55W(51W)	-	12V26W	-	-	12V12W	-	
						商品No.	0-11or3503K	0-05	0-06	-	JA485	-	-	JA385	-	
	84	カローラ	CE/NZE/ZZE12#系	H12.8～H16.3（マイナー前）	ｾﾀﾞﾝ	形　状	H4	-	9006(HB4)	H4	-	9006(HB4)	H4	-	9006(HB4)	
						定　格	12V60/55W	-	12V55W(51W)	12V26W/26W	-	12V26W	12V12W/12W	-	12V12W	
						商品No.	0-02	-	0-06	JA484	-	JA485	JA384	-	JA385	
	85		NZE12#系	H16.4～H18.9（マイナー後）	ｾﾀﾞﾝ	形　状	H7orHID(D2R)	9005(HB3)	9006(HB4)	-	9005(HB3)	9006(HB4)	-	9005(HB3)	9006(HB4)	
						定　格	12V55Wor85V35W	12V65W(60W)	12V55W(51W)	-	12V26W	12V26W	-	12V12W	12V12W	
						商品No.	0-11or3503K	0-05	0-06	-	JA485	JA485	-	JA385	JA385	
	86	カローラ アクシオ	NZE/ZRE14#系	H18.10～H20.9（マイナー前）		形　状	H4orHID(D4S)	9005(HB3)	H11	H4or-	×	H11	H4or-	9005(HB3)	H11	ハイビーム：後方スペースがない為、取付不可
						定　格	12V60/55Wor42V35W	12V65W(60W)	12V55W	12V26W/26Wor-	×	12V26W	12V12W/12Wor-	12V12W	12V12W	
						商品No.	0-02or3510K	0-05	0-20	JA484or-	×	JA488	JA384or-	JA385	JA388	
	87			H20.10～H24.4（マイナー後）		形　状	H4orHID(D4S)	9005(HB3)	H11	H4or-	×	H11	H4or-	9005(HB3)	H11	ハイビーム：後方スペースがない為、取付不可
						定　格	12V60/55Wor42V35W	12V65W(60W)	12V55W	12V26W/26Wor-	×	12V26W	12V12W/12Wor-	12V12W	12V12W	
						商品No.	0-02or3510K	0-05	0-20	JA484or-	×	JA488	JA384or-	JA385	JA388	
	88		NZE/NRE16#系	H24.5～H27.2（マイナー前）		形　状	H4orHID(D4S)	9005(HB3)	H16	H4or-	9005(HB3)	H16	H4or-	9005(HB3)	H16	
						定　格	12V60/55Wor42V35W	12V65W(60W)	12V19W	12V26W/26Wor-	12V26W	12V26W	12V12W/12Wor-	12V12W	12V12W	
						商品No.	0-02or3510K	0-05	0-32	JA484or-	JA485	JA488	JA384or-	JA385	JA388	
	89		NKE/NRE/NZE16#系	H27.3～H29.9（マイナー1回目）	ﾊｲﾌﾞﾘｯﾄﾞ含む	形　状	H11orLED	9005(HB3)	H16	H11or-	9005(HB3)	H16	H11or-	9005(HB3)	H16	
						定　格	12V55Wor	12V65W(60W)	12V19W	12V12Wor-	12V26W	12V26W	12V12Wor-	12V12W	12V12W	
						商品No.	0-20or	0-05	0-32	JA488or-	JA485	JA488	JA388or-	JA385	JA388	
	90	カローラ フィールダー	CE/NZE/ZZE12#系	H12.8～H16.3（マイナー前）		形　状	H4orHID(D2R)	9005(HB3)	9006(HB4)	H4or-	×	9006(HB4)	H4or-	9005(HB3)	9006(HB4)	ハイビーム：後方スペースがない為、取付不可
						定　格	12V60/55Wor85V35W	12V65W(60W)	12V55W(51W)	12V26W/26Wor-	×	12V26W	12V12W/12Wor-	12V12W	12V12W	
						商品No.	0-02or3503K	0-05	0-06	JA484or-	×	JA485	JA384or-	JA385	JA385	
	91		ZZE12#系	H16.4～H18.9（マイナー後）		形　状	H7orHID(D2R)	9005(HB3)	9006(HB4)	-	×	9006(HB4)	-	9005(HB3)	9006(HB4)	ハイビーム：後方スペースがない為、取付不可
						定　格	12V55Wor85V35W	12V65W(60W)	12V55W(51W)	-	×	12V26W	-	12V12W	12V12W	
						商品No.	0-11or3503K	0-05	0-06	-	×	JA485	-	JA385	JA385	
	92		NZE/ZRE14#系	H18.10～H20.9（マイナー前）		形　状	H4orHID(D4S)	9005(HB3)	H11	H4or-	×	H11	H4or-	9005(HB3)	H11	ハイビーム：後方スペースがない為、取付不可
						定　格	12V60/55Wor42V35W	12V65W(60W)	12V55W	12V26W/26Wor-	×	12V26W	12V12W/12Wor-	12V12W	12V12W	
						商品No.	0-02or3510K	0-05	0-20	JA484or-	×	JA488	JA384or-	JA385	JA388	
	93			H20.10～H24.4（マイナー後）		形　状	H4orHID(D4S)	9005(HB3)	H11	H4or-	×	H11	H4or-	9005(HB3)	H11	ハイビーム：後方スペースがない為、取付不可
						定　格	12V60/55Wor42V35W	12V65W(60W)	12V55W	12V26W/26Wor-	×	12V26W	12V12W/12Wor-	12V12W	12V12W	
						商品No.	0-02or3510K	0-05	0-20	JA484or-	×	JA488	JA384or-	JA385	JA388	
	94		NZE/ZRE16#系	H24.5～H27.2（マイナー前）		形　状	H4orHID(D4S)	9005(HB3)	H16	H4or-	9005(HB3)	H16	H4or-	9005(HB3)	H16	
						定　格	12V60/55Wor42V35W	12V65W(60W)	12V19W	12V26W/26Wor-	12V26W	12V26W	12V12W/12Wor-	12V12W	12V12W	
						商品No.	0-02or3510K	0-05	0-32	JA484or-	JA485	JA488	JA384or-	JA385	JA388	
	95		NKE/NRE/NZE/ZRE16#系	H27.3～H29.9（マイナー1回目）	ﾊｲﾌﾞﾘｯﾄﾞ含む	形　状	H11orLED	9005(HB3)	H16	H11or-	9005(HB3)	H16	H11or-	9005(HB3)	H16	
						定　格	12V55Wor	12V65W(60W)	12V19W	12V12Wor-	12V26W	12V26W	12V12Wor-	12V12W	12V12W	
						商品No.	0-20or	0-05	0-32	JA488or-	JA485	JA488	JA388or-	JA385	JA388	
	96	カローラ ランクス・アレックス	NZE/ZZE12#系	H14.9～H16.3（マイナー1回目）	ﾊﾛｹﾞﾝ仕様	形　状	H7	H7	H11	-	-	H11	-	-	H11	
						定　格	12V55W	12V55W	12V55W	-	-	12V26W	-	-	12V12W	
						商品No.	0-11	0-11	0-20	-	-	JA488	-	-	JA388	
	97			H16.4～H18.9（マイナー2回目）	ﾊﾛｹﾞﾝ仕様	形　状	H7	H7	H11	-	-	H11	-	-	H11	
						定　格	12V55W	12V55W	12V55W	-	-	12V26W	-	-	12V12W	
						商品No.	0-11	0-11	0-20	-	-	JA488	-	-	JA388	
	98				HID仕様	形　状	HID(D2R)	H7	H11	-	-	H11	-	-	H11	
						定　格	85V35W	12V55W	12V55W	-	-	12V26W	-	-	12V12W	
						商品No.	3503K	0-11	0-20	-	-	JA488	-	-	JA388	
	99	カローラ ルミオン	NZE/ZRE15#系	H19.10～H27.12		形　状	9006(HB4)orHID(D4S)	9005(HB3)	H11	9006(HB4)or-	9005(HB3)	H11	9006(HB4)or-	9005(HB3)	H11	
						定　格	12V55W(51W)or42V35W	12V65W(60W)	12V55W	12V12Wor-	12V26W	12V26W	12V12Wor-	12V12W	12V12W	
						商品No.	0-06or3510K	0-05	0-20	JA485or-	JA485	JA488	JA385or-	JA385	JA388	
	100	クラウン アスリート	GRS18系	H15.12～H17.9（マイナー前）		形　状	HID(D2R)	9005(HB3)	9006(HB4)	-	未調査	9006(HB4)	-	未調査	9006(HB4)	
						定　格	85V35W	12V65W(60W)	12V55W(51W)	-	-	12V26W	-	-	12V12W	
						商品No.	3503K	0-05	0-06	-	-	JA485	-	-	JA385	

・車種によっては、年式・車両型式・タイプが一致していても、特別仕様車等の条件により、記載されている情報と異なる場合がございます。必ずご購入前に車両に装着されているバルブの形状・定格等をご確認ください。
・この車種適合検索でご案内した内容に従って購入された電球が、万一実際の車両に装着されている電球と形状・定格等が異なっていた場合、弊社では一切の保証ができません。

polarg

メーカー	NO	車名	型式	年式	タイプ・グレード	項目	純正装着 ヘッド ロービーム	純正装着 ヘッド ハイビーム	純正装着 フォグ	ALBALIZE NEO 6500K ヘッド ロービーム	ALBALIZE NEO 6500K ヘッド ハイビーム	ALBALIZE NEO 6500K フォグ	ALBALIZE 6500K ヘッド ロービーム	ALBALIZE 6500K ヘッド ハイビーム	ALBALIZE 6500K フォグ	備考
トヨタ	101	クラウン アスリート	GRS18系	H15.12～H17.9（マイナー前）	ﾅｲﾄﾋﾞｭｰ装着車	形　状	HID(D2R)	H11	9006(HB4)	－	未調査	9006(HB4)	－	未調査	9006(HB4)	
						定　格	85V35W	12V55W	12V55W(51W)	－	－	12V26W	－	－	12V12W	
						商品No.	3503K	0-20	0-06	－	－	JA485	－	－	JA385	
	102	クラウン アスリート	GRS18系	H17.10～H20.1（マイナー後）		形　状	HID(D2R)	9005(HB3)	9006(HB4)	－	未調査	9006(HB4)	－	未調査	9006(HB4)	
						定　格	85V35W	12V65W(60W)	12V55W(51W)	－	－	12V26W	－	－	12V12W	
						商品No.	3503K	0-05	0-06	－	－	JA485	－	－	JA385	
	103				ﾅｲﾄﾋﾞｭｰ装着車	形　状	HID(D2R)	H11	9006(HB4)	－	未調査	9006(HB4)	－	未調査	9006(HB4)	
						定　格	85V35W	12V55W	12V55W(51W)	－	－	12V26W	－	－	12V12W	
						商品No.	3503K	0-20	0-06	－	－	JA485	－	－	JA385	
	104		GRS20#	H20.2～H24.11		形　状	HID(D4S)	9005(HB3)	H8	－	未調査	H8	－	未調査	H8	
						定　格	42V35W	12V65W(60W)	12V35W	－	－	12V26W	－	－	12V12W	
						商品No.	3510K	0-05	0-22	－	－	JA488	－	－	JA388	
	105	クレスタ	GX/LX/JZX10#系	H8.9～H13.6	ﾊﾛｹﾞﾝ仕様	形　状	H4	－	9006(HB4)	H4	－	9006(HB4)	H4	－	9006(HB4)	
						定　格	12V60/55W	－	12V55W(51W)	12V26W/26W	－	12V26W	12V12W/12W	－	12V12W	
						商品No.	0-02	－	0-06	JA484	－	JA485	JA384	－	JA385	
	106	ＳＡＩ	AZK10	H21.12～H25.7（マイナー前）		形　状	HID(D4S)orLED	9005(HB3)	H11	－	9005(HB3)	H11	－	9005(HB3)	H11	
						定　格	42V35Wor	12V65W(60W)	12V55W	－	12V26W	12V26W	－	12V12W	12V12W	
						商品No.	3510Kor	0-05	0-20	－	JA485	JA488	－	JA385	JA388	
	107	サクシード	NCP/NLP5#系	H14.7～H17.7（マイナー前）		形　状	H4	－	9006(HB4)	H4	－	9006(HB4)	H4	－	9006(HB4)	
						定　格	12V60/55W	－	12V55W(51W)	12V26W/26W	－	12V26W	12V12W/12W	－	12V12W	
						商品No.	0-02	－	0-06	JA484	－	JA485	JA384	－	JA385	
	108			H17.8～H26.7（マイナー1回目）		形　状	H4	－	H11	H4	－	未調査	H4	－	H11	
						定　格	12V60/55W	－	12V55W	12V26W/26W	－	－	12V12W/12W	－	12V12W	
						商品No.	0-02	－	0-20	JA484	－	－	JA384	－	JA388	
	109		NHP/NSP 160V	H26.8～（マイナー2回目）	ﾊｲﾌﾞﾘｯﾄﾞ含む	形　状	H4	－	H16	H4	－	H16	H4	－	H16	
						定　格	12V60/55W	－	12V19W	12V26W/26W	－	12V26W	12V12W/12W	－	12V12W	
						商品No.	0-02	－	0-32	JA484	－	JA488	JA384	－	JA388	
	110	C-HR	ZYX1#、NGX50	H28.12～R1.9（マイナー前）	ﾊﾛｹﾞﾝ仕様	形　状	HIR2	－	LED	－	－	－	HIR2	－	－	
						定　格	12V55W	－	－	12V12W	－	－	12V12W	－	－	
						商品No.	0-35	－	－	JA270	－	－	JA380	－	－	
	111	シエンタ	NCP8#系	H15.9～H18.4（マイナー前）		形　状	H4orHID(D2R)	－	9006(HB4)	H4or-	－	9006(HB4)	H4or-	－	9006(HB4)	
						定　格	12V60/55Wor85V35W	－	12V55W(51W)	12V26W/26Wor-	－	12V26W	12V12W/12Wor-	－	12V12W	
						商品No.	0-02or3503K	－	0-06	JA484or-	－	JA485	JA384or-	－	JA385	
	112			H18.5～H22.10（マイナー後）		形　状	H4orHID(D2R)	－	H11	H4or-	－	H11	H4or-	－	H11	
						定　格	12V60/55Wor85V35W	－	12V55W	12V26W/26Wor-	－	12V26W	12V12W/12Wor-	－	12V12W	
						商品No.	0-02or3503K	－	0-20	JA484or-	－	JA488	JA384or-	－	JA388	
	113			H23.6～H27.6		形　状	HIR2orHID(D4S)	－	H11	－	－	H11	未調査	－	H11	
						定　格	12V55Wor42V35W	－	12V55W	－	－	12V26W	－	－	12V12W	
						商品No.	0-35or3510K	－	0-20	－	－	JA488	－	－	JA388	
	114				ﾀﾞｲｽ	形　状	HID(D4S)	－	H11	－	－	H11	－	－	H11	
						定　格	42V35W	－	12V55W	－	－	12V26W	－	－	12V12W	
						商品No.	3510K	－	0-20	－	－	JA488	－	－	JA388	
	115		NHP/NSP/NCP17#	H27.7～H30.9（マイナー前）		形　状	H11orLED	9005(HB3)	H16	H11or-	9005(HB3)	H16	H11or-	9005(HB3)	H16	
						定　格	12V55Wor	12V65W(60W)	12V19W	12V12Wor-	12V26W	12V26W	12V12Wor-	12V12W	12V12W	
						商品No.	0-20or	0-05	0-32	JA488or-	JA485	JA488	JA388or-	JA385	JA388	
	116			H30.10～（マイナー後）		形　状	H11orLED	9005(HB3)or	LED	H11or-	9005(HB3)or-	－	H11or-	9005(HB3)or-	－	
						定　格	12V55Wor	12V65W(60W)or	－	12V12Wor-	12V26Wor-	－	12V12Wor-	12V12Wor-	－	
						商品No.	0-20or	0-05or	－	JA488or-	JA485or-	－	JA388or-	JA385or-	－	
	117	スパーキー	S221E/S231E	H12.9～H15.3		形　状	H4	－	9006(HB4)	H4	－	未調査	H4	－	未調査	
						定　格	12V60/55W	－	12V55W(51W)	12V26W/26W	－	－	12V12W/12W	－	－	
						商品No.	0-02	－	0-06	JA484	－	－	JA384	－	－	
	118			H13.6～H15.3	ﾋﾞﾚｯﾄ	形　状	H4	－	9006(HB4)	H4	－	未調査	H4	－	未調査	
						定　格	12V60/55W	－	12V55W(51W)	12V26W/26W	－	－	12V12W/12W	－	－	
						商品No.	0-02	－	0-06	JA484	－	－	JA384	－	－	
	119	スペイド	NCP14#系	H24.6～		形　状	H11orHID(D4S)	9005(HB3)	H16	H11or-	9005(HB3)	H16	H11or-	9005(HB3)	H16	
						定　格	12V55Wor42V35W	12V65W(60W)	12V19W	12V12Wor-	12V26W	12V26W	12V12Wor-	12V12W	12V12W	
						商品No.	0-20or3510K	0-05	0-32	JA488or-	JA485	JA488	JA388or-	JA385	JA388	
	120	セリカ	ZZT23#系	H11.9～H14.7（マイナー前）		形　状	H7	9005(HB3)	H3	－	9005(HB3)	－	－	9005(HB3)	－	
						定　格	12V55W	12V65W(60W)	12V55W	－	12V26W	－	－	12V12W	－	
						商品No.	0-11	0-05	0-13	－	JA485	－	－	JA385	－	

・車種によっては、年式・車両型式・タイプが一致していても、特別仕様車等の条件により、記載されている情報と異なる場合がございます。必ずご購入前に車両に装着されているバルブの形状・定格等をご確認ください。
・この車種適合検索でご案内した内容に従って購入された電球が、万一実際の車両に装着されている電球と形状・定格等が異なっていた場合、弊社では一切の保証ができません。

polarg

メーカー	NO	車名	型式	年式	タイプ・グレード	項目	純正装着 ヘッド ロービーム	純正装着 ヘッド ハイビーム	純正装着 フォグ	ALBALIZE NEO 6500K ヘッド ロービーム	ALBALIZE NEO 6500K ヘッド ハイビーム	ALBALIZE NEO 6500K フォグ	ALBALIZE 6500K ヘッド ロービーム	ALBALIZE 6500K ヘッド ハイビーム	ALBALIZE 6500K フォグ	備考
トヨタ	121	セリカ	ZZT23#系	H14.8～H15.11 (マイナー1回目)		形　状	HID(D2S)	9005(HB3)	H3	－	9005(HB3)	－	－	9005(HB3)	－	
						定　格	85V35W	12V65W(60W)	12V55W	－	12V26W	－	－	12V12W	－	
						商品No.	3502K	0-05	0-13	－	JA485	－	－	JA385	－	
	122			H15.12～H18.4 (マイナー2回目)		形　状	HID(D2S)	9005(HB3)	H3	－	9005(HB3)	－	－	9005(HB3)	－	
						定　格	85V35W	12V65W(60W)	12V55W	－	12V26W	－	－	12V12W	－	
						商品No.	3502K	0-05	0-13	－	JA485	－	－	JA385	－	
	123	タンク	M900A ・M910A	H28.11～		形　状	H4orLED	LED	LED	H4or-	－	－	H4or-	－	－	
						定　格	12V60/55Wor	－	－	12V26W/26Wor-	－	－	12V12W/12Wor-	－	－	
						商品No.	0-02or	－	－	JA484or-	－	－	JA384or-	－	－	
	124	チェイサー	GX/LX /SX/ JZX10# 系	H8.9～H10.7 (マイナー前)		形　状	9006(HB4)orHID(D2R)	9005(HB3)	H3c	9006(HB4)or-	9005(HB3)	－	9006(HB4)or-	9005(HB3)	－	
						定　格	12V55W(51W)or85V35W	12V65W(60W)	12V55W	12V12Wor-	12V26W	－	12V12Wor-	12V12W	－	
						商品No.	0-06or3503K	0-05	0-14	JA485or-	JA485	－	JA385or-	JA385	－	
	125			H10.8～H13.6 (マイナー後)		形　状	9006(HB4)orHID(D2R)	9005(HB3)	9006(HB4)	9006(HB4)or-	9005(HB3)	未調査	9006(HB4)or-	9005(HB3)	未調査	
						定　格	12V55W(51W)or85V35W	12V65W(60W)	12V55W(51W)	12V12Wor-	12V26W	－	12V12Wor-	12V12W	－	
						商品No.	0-06or3503K	0-05	0-06	JA485or-	JA485	－	JA385or-	JA385	－	
	126	ＮＯＡＨ	ZRR7#系	H19.6～H22.3 (マイナー前)	S・SI・V	形　状	H11orHID(D4S)	9005(HB3)	H11	×	9005(HB3)	H11	×	9005(HB3)	H11	ロービーム：バックカバーがある為、取付不可
						定　格	12V55Wor42V35W	12V65W(60W)	12V55W	×	12V26W	12V26W	×	12V12W	12V12W	
						商品No.	0-20or3510K	0-05	0-20	×	JA485	JA488	×	JA385	JA388	
	127			H22.4～H25.12 (マイナー後)		形　状	H11orHID(D4S)	9005(HB3)	H11	×	9005(HB3)	H11	×	9005(HB3)	H11	ロービーム：バックカバーがある為、取付不可
						定　格	12V55Wor42V35W	12V65W(60W)	12V55W	×	12V26W	12V26W	×	12V12W	12V12W	
						商品No.	0-20or3510K	0-05	0-20	×	JA485	JA488	×	JA385	JA388	
	128		ZWR/ ZRR8#系	H26.1～H29.6 (マイナー前)		形　状	H11orLED	9005(HB3)	H16	未調査	9005(HB3)	H16	未調査	9005(HB3)	H16	
						定　格	12V55Wor	12V65W(60W)	12V19W	－	12V26W	12V26W	－	12V12W	12V12W	
						商品No.	0-20or	0-05	0-32	－	JA485	JA488	－	JA385	JA388	
	129			H28.4～H29.6 (マイナー前)	G's仕様	形　状	LED	9005(HB3)	H16	－	9005(HB3)	H16	－	9005(HB3)	H16	
						定　格	－	12V65W(60W)	12V19W	－	12V26W	12V26W	－	12V12W	12V12W	
						商品No.	－	0-05	0-32	－	JA485	JA488	－	JA385	JA388	
	130	ハイエース	TRH200系	H16.8～H19.7		形　状	H4	－	9006(HB4)	H4※	－	×	H4※	－	×	※ヘッド：H4用ハイビームインジケータ誤作動防止ユニットが1個必要 フォグ：後方スペースが無いため取付不可
						定　格	12V60/55W	－	12V55W(51W)	12V26W/26W	－	×	12V12W/12W	－	×	
						商品No.	0-02	－	0-06	JA484	－	×	JA384	－	×	
	131			H19.8～H24.4		形　状	H4	－	9006(HB4)	H4※	－	×	H4※	－	×	※ヘッド：H4用ハイビームインジケータ誤作動防止ユニットが1個必要 フォグ：後方スペースが無いため取付不可
						定　格	12V60/55W	－	12V55W(51W)	12V26W/26W	－	×	12V12W/12W	－	×	
						商品No.	0-02	－	0-06	JA484	－	×	JA384	－	×	
	132				HID仕様	形　状	HID(D4R)	9005(HB3)	9006(HB4)	－	×	×	－	9005(HB3)	×	フォグ:後方スペースが無いため取付不可
						定　格	42V35W	12V65W(60W)	12V55W(51W)	－	×	×	－	12V12W	×	
						商品No.	3507K	0-05	0-06	－	×	×	－	JA385	×	
	133		KDH/ TRH2##系	H24.5～H25.11		形　状	HID(D4R)orH4	9005(HB3)or	特殊(PSX)	-orH4※	9005(HB3)or-	－	-orH4※	9005(HB3)or-	－	ヘッド：H4用ハイビームインジケータ誤作動防止ユニットが1個必要
						定　格	42V35Wor12V60/55W	12V65W(60W)or	－	-or12V26W/26W	12V26Wor-	－	-or12V12W/12W	12V12Wor-	－	
						商品No.	3507Kor0-02	0-05or	－	-orJA484	JA485or-	－	-orJA384	JA385or-	－	
	134			H25.12～H29.10		形　状	LEDorH4	9005(HB3)or	特殊(PSX)	-orH4※	9005(HB3)or-	－	-orH4※	9005(HB3)or-	－	ヘッド：H4用ハイビームインジケータ誤作動防止ユニットが1個必要
						定　格	or12V60/55W	12V65W(60W)or	－	-or12V26W/26W	12V26Wor-	－	-or12V12W/12W	12V12Wor-	－	
						商品No.	or0-02	0-05or	－	-orJA484	JA485or-	－	-orJA384	JA385or-	－	
	135		GDH/ TRH2##系	H29.11～		形　状	LEDorH4	9005(HB3)or	特殊(PSX)	-orH4※	9005(HB3)or-	－	-orH4※	9005(HB3)or-	－	ヘッド：H4用ハイビームインジケータ誤作動防止ユニットが1個必要
						定　格	or12V60/55W	12V65W(60W)or	－	-or12V26W/26W	12V26Wor-	－	-or12V12W/12W	12V12Wor-	－	
						商品No.	or0-02	0-05or	－	-orJA484	JA485or-	－	-orJA384	JA385or-	－	
	136	ハイラックス	GUN125	H29.9～	ハロゲン仕様	形　状	H4	－	H16	H4	－	H16	H4	－	H16	
						定　格	12V60/55W	－	12V19W	12V26W/26W	－	12V26W	12V12W/12W	－	12V12W	
						商品No.	0-02	－	0-32	JA484	－	JA488	JA384	－	JA388	
	137				LED仕様	形　状	LED	9005(HB3)	LED	－	9005(HB3)	－	－	9005(HB3)	－	
						定　格	－	12V65W(60W)	－	－	12V26W	－	－	12V12W	－	
						商品No.	－	0-05	－	－	JA485	－	－	JA385	－	
	138	ハイラックスサーフ	KDN/GRN/ RZN/ TRN/VZN2 1系	H14.11～H17.6 (マイナー前)		形　状	9006(HB4)	9005(HB3)	9006(HB4)	9006(HB4)	9005(HB3)	9006(HB4)	9006(HB4)	9005(HB3)	9006(HB4)	
						定　格	12V55W(51W)	12V65W(60W)	12V55W(51W)	12V12W	12V26W	12V26W	12V12W	12V12W	12V12W	
						商品No.	0-06	0-05	0-06	JA485	JA485	JA485	JA385	JA385	JA385	
	139			H17.7～H21.7 (マイナー後)		形　状	H11	9005(HB3)	9006(HB4)	H11	9005(HB3)	9006(HB4)	H11	9005(HB3)	9006(HB4)	
						定　格	12V55W	12V65W(60W)	12V55W(51W)	12V12W	12V26W	12V26W	12V12W	12V12W	12V12W	
						商品No.	0-20	0-05	0-06	JA488	JA485	JA485	JA388	JA385	JA385	
	140	86	ZN6	H24.4～H28.6 (マイナー前)	ﾊﾛｹﾞﾝ仕様	形　状	H11	9005(HB3)	PSX24W	H11	9005(HB3)	－	H11	9005(HB3)	－	
						定　格	12V55W	12V65W(60W)	－	12V12W	12V26W	－	12V12W	12V12W	－	
						商品No.	0-20	0-05	－	JA488	JA485	－	JA388	JA385	－	

・車種によっては、年式・車両型式・タイプが一致していても、特別仕様車等の条件により、記載されている情報と異なる場合がございます。必ずご購入前に車両に装着されているバルブの形状・定格等をご確認ください。
・この車種適合検索でご案内した内容に従って購入された電球が、万一実際の車両に装着されている電球と形状・定格等が異なっていた場合、弊社では一切の保証ができません。

polarg

メーカー	NO	車名	型式	年式	タイプ・グレード	項目	純正装着 ヘッド ロービーム	純正装着 ヘッド ハイビーム	純正装着 フォグ	ALBALIZE NEO 6500K ヘッド ロービーム	ALBALIZE NEO 6500K ヘッド ハイビーム	ALBALIZE NEO 6500K フォグ	ALBALIZE 6500K ヘッド ロービーム	ALBALIZE 6500K ヘッド ハイビーム	ALBALIZE 6500K フォグ	備考
トヨタ	141	ハリアー	ACU/GSU/MCU3#系	H15.2～H17.12（マイナー前）		形　状	H11orHID(D2S)	9005(HB3)	9006(HB4)	H11or-	9005(HB3)	9006(HB4)	H11or-	9005(HB3)	9006(HB4)	
						定　格	12V55Wor85V35W	12V65W(60W)	12V55W(51W)	12V12Wor-	12V26W	12V26W	12V12Wor-	12V12W	12V12W	
						商品No.	0-20or3502K	0-05	0-06	JA488or-	JA485	JA485	JA388or-	JA385	JA385	
	142			H18.1～H25.7（マイナー後）		形　状	HID(D2S)	9005(HB3)	9006(HB4)	-	9005(HB3)	9006(HB4)	-	9005(HB3)	9006(HB4)	
						定　格	85V35W	12V65W(60W)	12V55W(51W)	-	12V26W	12V26W	-	12V12W	12V12W	
						商品No.	3502K	0-05	0-06	-	JA485	JA485	-	JA385	JA385	
	143		AVU/ZSU6#系	H25.12～H29.5（マイナー前）		形　状	LED	9005(HB3)	LED	-	9005(HB3)	-	-	9005(HB3)	-	
						定　格	-	12V65W(60W)	-	-	12V26W	-	-	12V12W	-	
						商品No.	-	0-05	-	-	JA485	-	-	JA385	-	
	144		ASU/AVU/ZSU6#系	H29.6～R2.5（マイナー後）		形　状	LED	9005(HB3)	LED	-	9005(HB3)	-	-	9005(HB3)	-	
						定　格	-	12V65W(60W)	-	-	12V26W	-	-	12V12W	-	
						商品No.	-	0-05	-	-	JA485	-	-	JA385	-	
	145	ハリアー ハイブリッド	MHU38	H17.3～		形　状	HID(D2S)	9005(HB3)	H11	-	9005(HB3)	未調査	-	9005(HB3)	未調査	
						定　格	85V35W	12V65W(60W)	12V55W	-	12V26W	-	-	12V12W	-	
						商品No.	3502K	0-05	0-20	-	JA485	-	-	JA385	-	
	146	パッソ セッテ	M502・512	H20.12～H24.2		形　状	H4orHID(D4R)	H7	H8	H4or-	-	未調査	H4or-	-	未調査	
						定　格	12V60/55Wor42V35W	12V55W	12V35W	12V26W/26Wor-	-	-	12V12W/12Wor-	-	-	フォグ：後方スペースが無いため取付不可
						商品No.	0-02or3507K	0-11	0-22	JA484or-	-	-	JA384or-	-	-	
	147	ピクシス エポック	LA300・310	H24.5～H29.5		形　状	H4	-	-	H4	-	-	H4	-	-	
						定　格	12V60/55W	-	-	12V26W/26W	-	-	12V12W/12W	-	-	
						商品No.	0-02	-	-	JA484	-	-	JA384	-	-	
	148		LA350A・360A	H29.6～		形　状	H4orLED	orLED	LED	×	-	-	×	-	-	
						定　格	12V60/55Wor	-	-	×	-	-	×	-	-	バルブ挿入口が狭く干渉するため取付不可
						商品No.	0-02or	-	-	×	-	-	×	-	-	
	149	ピクシス ジョイ	LA250S・LA260S	H27.9～	ｸﾛｽｵｰﾊﾞｰ	形　状	H4orLED	-	LED	×	-	-	×	-	-	
						定　格	12V60/55Wor	-	-	×	-	-	×	-	-	バルブ挿入口が狭く干渉するため取付不可
						商品No.	0-02or	-	-	×	-	-	×	-	-	
	150				ﾌｧｯｼｮﾝ	形　状	H4orLED	-	LED	×	-	-	×	-	-	
						定　格	12V60/55Wor	-	-	×	-	-	×	-	-	バルブ挿入口が狭く干渉するため取付不可
						商品No.	0-02or	-	-	×	-	-	×	-	-	
	151	ピクシス ジョイ	LA250S・LA260S	H27.9～	ｽﾎﾟｰﾂ	形　状	H4orLED	-	LED	×	-	-	×	-	-	
						定　格	12V60/55Wor	-	-	×	-	-	×	-	-	バルブ挿入口が狭く干渉するため取付不可
						商品No.	0-02or	-	-	×	-	-	×	-	-	
	152	ピクシス スペース	L575A	H23.11～H29.1		形　状	H4	-	-	H4	-	-	H4	-	-	
						定　格	12V60/55W	-	-	12V26W/26W	-	-	12V12W/12W	-	-	
						商品No.	0-02	-	-	JA484	-	-	JA384	-	-	
	153				ｶｽﾀﾑ	形　状	HID(D4R)	9005(HB3)	H8	-	9005(HB3)	未調査	-	9005(HB3)	未調査	
						定　格	42V35W	12V65W(60W)	12V35W	-	12V26W	-	-	12V12W	-	
						商品No.	3507K	0-05	0-22	-	JA485	-	-	JA385	-	
	154	ピクシス メガ	LA700A・710A	H27.7～H28.4		形　状	LED	9005(HB3)	H16	-	9005(HB3)	H16	-	9005(HB3)	H16	
						定　格	-	12V65W(60W)	12V19W	-	12V26W	12V26W	-	12V12W	12V12W	
						商品No.	-	0-05	0-32	-	JA485	JA488	-	JA385	JA388	
	155			H28.5～（マイナー後）	ﾊﾛｹﾞﾝ仕様	形　状	H4	-	LED	H4	-	-	H4	-	-	
						定　格	12V60/55W	-	-	12V26W/26W	-	-	12V12W/12W	-	-	
						商品No.	0-02	-	-	JA484	-	-	JA384	-	-	
	156				LED仕様	形　状	LED	9005(HB3)	LED	-	9005(HB3)	-	-	9005(HB3)	-	
						定　格	-	12V65W(60W)	-	-	12V26W	-	-	12V12W	-	
						商品No.	-	0-05	-	-	JA485	-	-	JA385	-	
	157	ｂＢ	NCP3#系	H12.1～H15.3（マイナー前）		形　状	H4	-	9006(HB4)	H4	-	9006(HB4)	H4	-	9006(HB4)	
						定　格	12V60/55W	-	12V55W(51W)	12V26W/26W	-	12V26W	12V12W/12W	-	12V12W	
						商品No.	0-02	-	0-06	JA484	-	JA485	JA384	-	JA385	
	158				ﾙｰﾌ仕様	形　状	H4	-	9006(HB4)	H4	-	9006(HB4)	H4	-	9006(HB4)	
						定　格	12V60/55W	-	12V55W(51W)	12V26W/26W	-	12V26W	12V12W/12W	-	12V12W	
						商品No.	0-02	-	0-06	JA484	-	JA485	JA384	-	JA385	
	159			H15.4～H17.11（マイナー後）		形　状	H4orHID(D2R)	9005(HB3)	9006(HB4)	H4or-	9005(HB3)	9006(HB4)	H4or-	9005(HB3)	9006(HB4)	
						定　格	12V60/55Wor85V35W	12V65W(60W)	12V55W(51W)	12V26W/26Wor-	12V26W	12V26W	12V12W/12Wor-	12V12W	12V12W	
						商品No.	0-02or3503K	0-05	0-06	JA484or-	JA485	JA485	JA384or-	JA385	JA385	
	160				ﾙｰﾌ仕様	形　状	H4orHID(D2R)	9005(HB3)	9006(HB4)	H4or-	9005(HB3)	9006(HB4)	H4or-	9005(HB3)	9006(HB4)	
						定　格	12V60/55Wor85V35W	12V65W(60W)	12V55W(51W)	12V26W/26Wor-	12V26W	12V26W	12V12W/12Wor-	12V12W	12V12W	
						商品No.	0-02or3503K	0-05	0-06	JA484or-	JA485	JA485	JA384or-	JA385	JA385	

・車種によっては、年式・車両型式・タイプが一致していても、特別仕様車等の条件により、記載されている情報と異なる場合がございます。必ずご購入前に車両に装着されているバルブの形状・定格等をご確認ください。
・この車種適合検索でご案内した内容に従って購入された電球が、万一実際の車両に装着されている電球と形状・定格等が異なっていた場合、弊社では一切の保証ができません。

polarg

メーカー	NO	車名	型式	年式	タイプ・グレード	項目	純正装着			ALBALIZE NEO 6500K			ALBALIZE 6500K			備考
							ヘッド		フォグ	ヘッド		フォグ	ヘッド		フォグ	
							ロービーム	ハイビーム		ロービーム	ハイビーム		ロービーム	ハイビーム		
トヨタ	161	ｂＢ	QNC2#系	H17.12～H19.7（マイナー前）		形　状	H4orHID(D4R)	H9	H11	H4or-	-	H11	H4or-	-	H11	
						定　格	12V60/55Wor42V35W	12V65W	12V55W	12V26W/26Wor-	-	12V26W	12V12W/12Wor-	-	12V12W	
						商品No.	0-02or3507K	0-30	0-20	JA484or-	-	JA488	JA384or-	-	JA388	
	162			H19.8～H20.9（マイナー1回目）		形　状	H4orHID(D4R)	H9	H11	H4or-	-	H11	H4or-	-	H11	
						定　格	12V60/55Wor42V35W	12V65W	12V55W	12V26W/26Wor-	-	12V26W	12V12W/12Wor-	-	12V12W	
						商品No.	0-02or3507K	0-30	0-20	JA484or-	-	JA488	JA384or-	-	JA388	
	163		QNC2#系	H20.10～H26.7（マイナー2回目）		形　状	H4orHID(D4R)	H9	H11	H4or-	-	H11	H4or-	-	H11	
						定　格	12V60/55Wor42V35W	12V65W	12V55W	12V26W/26Wor-	-	12V26W	12V12W/12Wor-	-	12V12W	
						商品No.	0-02or3507K	0-30	0-20	JA484or-	-	JA488	JA384or-	-	JA388	
	164			H26.8～H28.7（マイナー3回目）		形　状	HID(D4R)	H9	H11	-	-	H11	-	-	H11	
						定　格	42V35W	12V65W	12V55W	-	-	12V26W	-	-	12V12W	
						商品No.	3507K	0-30	0-20	-	-	JA488	-	-	JA388	
	165	ｂＢ オープンデッキ	NCP34	H13.6～H15.3		形　状	H4	-	9006(HB4)	H4	-	9006(HB4)	H4	-	9006(HB4)	
						定　格	12V60/55W	-	12V55W(51W)	12V26W/26W	-	12V26W	12V12W/12W	-	12V12W	
						商品No.	0-02	-	0-06	JA484	-	JA485	JA384	-	JA385	
	166	プラッツ	NCP/SCP1#系	H11.8～H14.7（マイナー前）		形　状	H4	-	-	H4	-	-	H4	-	-	
						定　格	12V60/55W	-	-	12V26W/26W	-	-	12V12W/12W	-	-	
						商品No.	0-02	-	-	JA484	-	-	JA384	-	-	
	167			H14.8～H17.11（マイナー後）		形　状	H4	-	9006(HB4)	H4	-	未調査	H4	-	未調査	
						定　格	12V60/55W	-	12V55W(51W)	12V26W/26W	-	-	12V12W/12W	-	-	
						商品No.	0-02	-	0-06	JA484	-	-	JA384	-	-	
	168	プリウス	NHW20	H15.9～H17.10（マイナー前）		形　状	H4orHID(D2R)	-	9006(HB4)	H4or-	-	9006(HB4)	H4or-	-	9006(HB4)	
						定　格	12V60/55Wor85V35W	-	12V55W(51W)	12V26W/26Wor-	-	12V26W	12V12W/12Wor-	-	12V12W	
						商品No.	0-02or3503K	-	0-06	JA484or-	-	JA485	JA384or-	-	JA385	
	169			H17.11～H23.12（マイナー後）		形　状	H4orHID(D4R)	-	9006(HB4)	H4or-	-	9006(HB4)	H4or-	-	9006(HB4)	
						定　格	12V60/55Wor42V35W	-	12V55W(51W)	12V26W/26Wor-	-	12V26W	12V12W/12Wor-	-	12V12W	
						商品No.	0-02or3507K	-	0-06	JA484or-	-	JA485	JA384or-	-	JA385	
	170		ZVW30	H21.5～H23.11（マイナー前）		形　状	H11orLED	9005(HB3)	H11	H11or-	9005(HB3)	H11	H11or-	9005(HB3)	H11	
						定　格	12V55Wor	12V65W(60W)	12V55W	12V12Wor-	12V26W	12V26W	12V12Wor-	12V12W	12V12W	
						商品No.	0-20or	0-05	0-20	JA488or-	JA485	JA488	JA388or-	JA385	JA388	
	171			H23.12～H27.11（マイナー後）		形　状	H11orHID(D4S)orLED	9005(HB3)	H16	H11or-or-	9005(HB3)	H16	H11or-or-	9005(HB3)	H16	
						定　格	12V55Wor42V35Wor	12V65W(60W)	12V19W	12V12Wor-	12V26W	12V26W	12V12Wor-	12V12W	12V12W	
						商品No.	0-20or3510Kor	0-05	0-32	JA488or-or-	JA485	JA488	JA388or-or-	JA385	JA388	
	172				Ｇ’Ｓ仕様	形　状	HID(D4S)	9005(HB3)	H16	-	9005(HB3)	H16	-	9005(HB3)	H16	
						定　格	42V35W	12V65W(60W)	12V19W	-	12V26W	12V26W	-	12V12W	12V12W	
						商品No.	3510K	0-05	0-32	-	JA485	JA488	-	JA385	JA388	
	173	プリウスα	ZVW4#	H23.5～H26.11（マイナー前）		形　状	H11orLED	9005(HB3)	H11	H11or-	9005(HB3)	H11	H11or-	9005(HB3)	H11	
						定　格	12V55Wor	12V65W(60W)	12V55W	12V12Wor-	12V26W	12V26W	12V12Wor-	12V12W	12V12W	
						商品No.	0-20or	0-05	0-20	JA488or-	JA485	JA488	JA388or-	JA385	JA388	
	174			H26.11～（マイナー後）		形　状	H11orLED	9005(HB3)	LED	H11or-	未調査	-	H11or-	未調査	-	
						定　格	12V55Wor	12V65W(60W)	-	12V12Wor-	-	-	12V12Wor-	-	-	
						商品No.	0-20or	0-05	-	JA488or-	-	-	JA388or-	-	-	
	175	プリウスＰＨＶ	ZVW35	H24.1～		形　状	HID(D4S)orLED	9005(HB3)	H16	-	9005(HB3)	H16	-	9005(HB3)	H16	
						定　格	42V35Wor	12V65W(60W)	12V19W	-	12V26W	12V26W	-	12V12W	12V12W	
						商品No.	3510Kor	0-05	0-32	-	JA485	JA488	-	JA385	JA388	
	176	プレミオ	NZT/ZRT26#系	H19.6～H22.3（マイナー前）		形　状	H11orHID(D4R)	9005(HB3)	H11	×	×	H11	H11or-	9005(HB3)	H11	
						定　格	12V55Wor42V35W	12V65W(60W)	12V55W	×	×	12V26W	12V12Wor-	12V12W	12V12W	ヘッド:後方スペースがない為、取付不可
						商品No.	0-20or3507K	0-05	0-20	×	×	JA488	JA388or-	JA385	JA388	
	177			H22.4～H24.11（マイナー1回目）		形　状	H11orHID(D4S)	9005(HB3)	H11	×	×	H11	H11or-	9005(HB3)	H11	
						定　格	12V55Wor42V35W	12V65W(60W)	12V55W	×	×	12V26W	12V12Wor-	12V12W	12V12W	ヘッド:後方スペースがない為、取付不可
						商品No.	0-20or3510K	0-05	0-20	×	×	JA488	JA388or-	JA385	JA388	
	178			H24.12～H28.5（マイナー2回目）		形　状	H11orHID(D4R)	9005(HB3)	H16	×	×	H16	H11or-	9005(HB3)	H16	
						定　格	12V55Wor42V35W	12V65W(60W)	12V19W	×	×	12V26W	12V12Wor-	12V12W	12V12W	ヘッド:後方スペースがない為、取付不可
						商品No.	0-20or3507K	0-05	0-32	×	×	JA488	JA388or-	JA385	JA388	
	179			H28.6～（マイナー3回目）		形　状	HIR2orLED	-	H16orLED	-	-	H16or-	HIR2or-	-	H16or-	
						定　格	12V55Wor	-	12V19Wor	-	-	12V26Wor-	12V12Wor-	-	12V12Wor-	
						商品No.	0-35or	-	0-32or	-	-	JA488or-	JA380or	-	JA388or-	
	180	プログレ	JCG1#系	H10.5～H13.3（マイナー前）	丸型ﾌｫｸﾞﾗﾝﾌﾟ	形　状	9006(HB4)	9005(HB3)	H3	9006(HB4)	9005(HB3)	-	9006(HB4)	9005(HB3)	-	
						定　格	12V55W(51W)	12V65W(60W)	12V55W	12V12W	12V26W	-	12V12W	12V12W	-	
						商品No.	0-06	0-05	0-13	JA485	JA485	-	JA385	JA385	-	

・車種によっては、年式・車両型式・タイプが一致していても、特別仕様車等の条件により、記載されている情報と異なる場合がございます。必ずご購入前に車両に装着されているバルブの形状・定格等をご確認ください。
・この車種適合検索でご案内した内容に従って購入された電球が、万一実際の車両に装着されている電球と形状・定格等が異なっていた場合、弊社では一切の保証ができません。

polarg

メーカー	NO	車名	型式	年式	タイプ・グレード	項目	純正装着 ヘッド ロービーム	純正装着 ヘッド ハイビーム	純正装着 フォグ	ALBALIZE NEO 6500K ヘッド ロービーム	ALBALIZE NEO 6500K ヘッド ハイビーム	ALBALIZE NEO 6500K フォグ	ALBALIZE 6500K ヘッド ロービーム	ALBALIZE 6500K ヘッド ハイビーム	ALBALIZE 6500K フォグ	備考
トヨタ	181	プログレ	JCG1#系	H10.5～H13.3（マイナー前）	角型 ﾌｫｸﾞﾗﾝﾌﾟ	形　状	9006(HB4)	9005(HB3)	9006(HB4)	9006(HB4)	9005(HB3)	9006(HB4)	9006(HB4)	9005(HB3)	9006(HB4)	
						定　格	12V55W(51W)	12V65W(60W)	12V55W(51W)	12V12W	12V26W	12V26W	12V12W	12V12W	12V12W	
						商品No.	0-06	0-05	0-06	JA485	JA485	JA485	JA385	JA385	JA385	
	182			H13.4～H17.11（マイナー1回目）	丸型 ﾌｫｸﾞﾗﾝﾌﾟ	形　状	9006(HB4)orHID(D2R)	9005(HB3)	H3	9006(HB4)or-	9005(HB3)	-	9006(HB4)or-	9005(HB3)	-	
						定　格	12V55W(51W)or85V35W	12V65W(60W)	12V55W	12V12Wor-	12V26W	-	12V12Wor-	12V12W	-	
						商品No.	0-06or3503K	0-05	0-13	JA485or-	JA485	-	JA385or-	JA385	-	
	183	プログレ	JCG1#系	H13.4～H17.11（マイナー1回目）	角型 ﾌｫｸﾞﾗﾝﾌﾟ	形　状	9006(HB4)orHID(D2R)	9005(HB3)	9006(HB4)	9006(HB4)or-	9005(HB3)	9006(HB4)	9006(HB4)or-	9005(HB3)	9006(HB4)	
						定　格	12V55W(51W)or85V35W	12V65W(60W)	12V55W(51W)	12V12Wor-	12V26W	12V26W	12V12Wor-	12V12W	12V12W	
						商品No.	0-06or3503K	0-05	0-06	JA485or-	JA485	JA485	JA385or-	JA385	JA385	
	184			H17.12～H19.5（マイナー2回目）	丸型 ﾌｫｸﾞﾗﾝﾌﾟ	形　状	9006(HB4)orHID(D4R)	9005(HB3)	H3	9006(HB4)or-	9005(HB3)	-	9006(HB4)or-	9005(HB3)	-	
						定　格	12V55W(51W)or42V35W	12V65W(60W)	12V55W	12V12Wor-	12V26W	-	12V12Wor-	12V12W	-	
						商品No.	0-06or3507K	0-05	0-13	JA485or-	JA485	-	JA385or-	JA385	-	
	185				角型 ﾌｫｸﾞﾗﾝﾌﾟ	形　状	9006(HB4)orHID(D4R)	9005(HB3)	9006(HB4)	9006(HB4)or-	9005(HB3)	9006(HB4)	9006(HB4)or-	9005(HB3)	9006(HB4)	
						定　格	12V55W(51W)or42V35W	12V65W(60W)	12V55W(51W)	12V12Wor-	12V26W	12V26W	12V12Wor-	12V12W	12V12W	
						商品No.	0-06or3507K	0-05	0-06	JA485or-	JA485	JA485	JA385or-	JA385	JA385	
	186	プロボックス	NCP/NLP5#系	H14.7～H17.7（マイナー前）		形　状	H4	-	9006(HB4)	H4	-	未調査	H4	-	未調査	
						定　格	12V60/55W	-	12V55W(51W)	12V26W/26W	-	-	12V12W/12W	-	-	
						商品No.	0-02	-	0-06	JA484	-	-	JA384	-	-	
	187			H17.8～H26.7（マイナー1回目）		形　状	H4	-	H11	H4	-	未調査	H4	-	未調査	
						定　格	12V60/55W	-	12V55W	12V26W/26W	-	-	12V12W/12W	-	-	
						商品No.	0-02	-	0-20	JA484	-	-	JA384	-	-	
	188		NHP/NSP160V	H26.8～（マイナー2回目）	ﾊｲﾌﾞﾘｯﾄﾞ含む	形　状	H4	-	H16	H4	-	H16	H4	-	H16	
						定　格	12V60/55W	-	12V19W	12V26W/26W	-	12V26W	12V12W/12W	-	12V12W	
						商品No.	0-02	-	0-32	JA484	-	JA488	JA384	-	JA388	
	189	ベルタ	KSP/NCP/SCP9#系	H17.11～H20.7（マイナー前）		形　状	H4orHID(D4R)	-	H11	H4or-	-	H11	H4or-	-	H11	
						定　格	12V60/55Wor42V35W	-	12V55W	12V26W/26Wor-	-	12V26W	12V12W/12Wor-	-	12V12W	
						商品No.	0-02or3507K	-	0-20	JA484or-	-	JA488	JA384or-	-	JA388	
	190			H20.8～H24.6（マイナー後）		形　状	H4orHID(D4R)	-	H11	H4or-	-	H11	H4or-	-	H11	
						定　格	12V60/55Wor42V35W	-	12V55W	12V26W/26Wor-	-	12V26W	12V12W/12Wor-	-	12V12W	
						商品No.	0-02or3507K	-	0-20	JA484or-	-	JA488	JA384or-	-	JA388	
	191	ポルテ	NNP1#系	H16.4～H19.5（マイナー前）		形　状	H4orHID(D4R)	-	9006(HB4)	H4or-	-	9006(HB4)	H4or-	-	9006(HB4)	
						定　格	12V60/55Wor42V35W	-	12V55W(51W)	12V26W/26Wor-	-	12V26W	12V12W/12Wor-	-	12V12W	
						商品No.	0-02or3507K	-	0-06	JA484or-	-	JA485	JA384or-	-	JA385	
	192			H19.6～H24.5（マイナー後）		形　状	H4orHID(D4R)	-	9006(HB4)	H4or-	-	9006(HB4)	H4or-	-	9006(HB4)	
						定　格	12V60/55Wor42V35W	-	12V55W(51W)	12V26W/26Wor-	-	12V26W	12V12W/12Wor-	-	12V12W	
						商品No.	0-02or3507K	-	0-06	JA484or-	-	JA485	JA384or-	-	JA385	
	193		NSP14#系	H24.6～		形　状	H4orHID(D4R)	9005(HB3)	H16	H4or-	9005(HB3)	H16	H4or-	9005(HB3)	H16	
						定　格	12V60/55Wor42V35W	12V65W(60W)	12V19W	12V26W/26Wor-	12V26W	12V26W	12V12W/12Wor-	12V12W	12V12W	
						商品No.	0-02or3507K	0-05	0-32	JA484or-	JA485	JA488	JA384or-	JA385	JA388	
	194	マークＸ	GRX12#系	H16.11～H18.9（マイナー前）		形　状	H7orHID(D4S)	9005(HB3)	9006(HB4)	-	9005(HB3)	9006(HB4)	-	9005(HB3)	9006(HB4)	
						定　格	12V55Wor42V35W	12V65W(60W)	12V55W(51W)	-	12V26W	12V26W	-	12V12W	12V12W	
						商品No.	0-11or3510K	0-05	0-06	-	JA485	JA485	-	JA385	JA385	
	195			H18.10～H21.9（マイナー後）		形　状	H7orHID(D4S)	9005(HB3)	H8	-	9005(HB3)	H8	-	9005(HB3)	H8	
						定　格	12V55Wor42V35W	12V65W(60W)	12V35W	-	12V26W	12V26W	-	12V12W	12V12W	
						商品No.	0-11or3510K	0-05	0-22	-	JA485	JA488	-	JA385	JA388	
	196		GRX13#系	H21.10～H24.7（マイナー前）		形　状	H11orHID(D4S)	9005(HB3)	H11	H11or-	9005(HB3)	H11	H11or-	9005(HB3)	H11	
						定　格	12V55Wor42V35W	12V65W(60W)	12V55W	12V12Wor-	12V26W	12V26W	12V12Wor-	12V12W	12V12W	
						商品No.	0-20or3510K	0-05	0-20	JA488or-	JA485	JA488	JA388or-	JA385	JA388	
	197			H24.8～H28.10（マイナー1回目）		形　状	HID(D4S)	-	H16	-	-	H16	-	-	H16	
						定　格	42V35W	-	12V19W	-	-	12V26W	-	-	12V12W	
						商品No.	3510K	-	0-32	-	-	JA488	-	-	JA388	
	198	ヤリス	MXPH/MXPA10･15、KSP210	R2.2～	ハロゲン仕様	形　状	HIR2	-	LED	-	-	-	HIR2	-	-	
						定　格	12V55W	-	-	-	-	-	12V12W	-	-	
						商品No.	0-35	-	-	-	-	-	JA380	-	-	
	199	ラウム	NCA/NCZ2#系	H15.4～H18.11（マイナー前）		形　状	H4orHID(D2R)	H7	9006(HB4)	H4or-	-	9006(HB4)	H4or-	-	9006(HB4)	
						定　格	12V60/55Wor85V35W	12V55W	12V55W(51W)	12V26W/26Wor-	-	12V26W	12V12W/12Wor-	-	12V12W	
						商品No.	0-02or3503K	0-11	0-06	JA484or-	-	JA485	JA384or-	-	JA385	
	200			H18.12～H23.10（マイナー後）		形　状	H4orHID(D2R)	H7	9006(HB4)	H4or-	-	9006(HB4)	H4or-	-	9006(HB4)	
						定　格	12V60/55Wor85V35W	12V55W	12V55W(51W)	12V26W/26Wor-	-	12V26W	12V12W/12Wor-	-	12V12W	
						商品No.	0-02or3503K	0-11	0-06	JA484or-	-	JA485	JA384or-	-	JA385	

・車種によっては、年式・車両型式・タイプが一致していても、特別仕様車等の条件により、記載されている情報と異なる場合がございます。必ずご購入前に車両に装着されているバルブの形状・定格等をご確認ください。
・この車種適合検索でご案内した内容に従って購入された電球が、万一実際の車両に装着されている電球と形状・定格等が異なっていた場合、弊社では一切の保証ができません。

polarg

メーカー	NO	車名	型式	年式	タイプ・グレード	項目	純正装着 ヘッド ロービーム	純正装着 ヘッド ハイビーム	純正装着 フォグ	ALBALIZE NEO 6500K ヘッド ロービーム	ALBALIZE NEO 6500K ヘッド ハイビーム	ALBALIZE NEO 6500K フォグ	ALBALIZE 6500K ヘッド ロービーム	ALBALIZE 6500K ヘッド ハイビーム	ALBALIZE 6500K フォグ	備考
トヨタ	201	ラクティス	NCP/SCP10#系	H17.9～H19.11（マイナー前）		形　状	H4orHID(D4R)	H7	H11	H4or-	-	H11	H4or-	-	H11	
						定　格	12V60/55Wor42V35W	12V55W	12V55W	12V26W/26Wor-	-	12V26W	12V12W/12Wor-	-	12V12W	
						商品No.	0-02or3507K	0-11	0-20	JA484or-	-	JA488	JA384or-	-	JA388	
	202			H19.12～H22.10（マイナー後）		形　状	H11orHID(D4S)	9005(HB3)	H11	H11or-	9005(HB3)	H11	H11or-	9005(HB3)	H11	
						定　格	12V55Wor42V35W	12V65W(60W)	12V55W	12V12Wor-	12V26W	12V26W	12V12Wor-	12V12W	12V12W	
						商品No.	0-20or3510K	0-05	0-20	JA488or-	JA485	JA488	JA388or-	JA385	JA388	
	203		NCP/NSP12#系	H22.11～H26.4（マイナー前）		形　状	H4orHID(D4R)	H11	H11	H4or-	未調査	H11	H4or-	未調査	H11	
						定　格	12V60/55Wor42V35W	12V55W	12V55W	12V26W/26Wor-	-	12V26W	12V12W/12Wor-	-	12V12W	
						商品No.	0-02or3507K	0-20	0-20	JA484or-	-	JA488	JA384or-	-	JA388	
	204			H26.5～H28.8（マイナー後）		形　状	HID(D4S)orHIR2	-	H11	-	-	H11	-orHIR2	-	H11	
						定　格	42V35Wor12V55W	-	12V55W	-	-	12V26W	-or12V12W	-	12V12W	
						商品No.	3510Kor0-35	-	0-20	-	-	JA488	-orJA380	-	JA388	
	205	ランドクルーザー７０	GRJ76K	H26.8～H27.7	ﾊﾞﾝ	形　状	H4	-	-	H4	-	-	H4	-	-	
						定　格	12V60/55W	-	-	12V26W/26W	-	-	12V12W/12W	-	-	
						商品No.	0-02	-	-	JA484	-	-	JA384	-	-	
	206		GRJ79K		ﾋﾟｯｸｱｯﾌﾟ	形　状	H4	-	-	H4	-	-	H4	-	-	
						定　格	12V60/55W	-	-	12V26W/26W	-	-	12V12W/12W	-	-	
						商品No.	0-02	-	-	JA484	-	-	JA384	-	-	
	207	ランドクルーザー１００	UZJ/HDJ100系	H10.1～H14.7（マイナー前）		形　状	9006(HB4)	9005(HB3)	9006(HB4)	9006(HB4)	未調査	9006(HB4)	9006(HB4)	9005(HB3)	9006(HB4)	
						定　格	12V55W(51W)	12V65W(60W)	12V55W(51W)	12V12W	-	12V26W	12V12W	12V12W	12V12W	
						商品No.	0-06	0-05	0-06	JA485	-	JA485	JA385	JA385	JA385	
	208				ﾙｰﾌ仕様	形　状	9006(HB4)	9005(HB3)	9006(HB4)	9006(HB4)	未調査	9006(HB4)	9006(HB4)	9005(HB3)	9006(HB4)	
						定　格	12V55W(51W)	12V65W(60W)	12V55W(51W)	12V12W	-	12V26W	12V12W	12V12W	12V12W	
						商品No.	0-06	0-05	0-06	JA485	-	JA485	JA385	JA385	JA385	
	209			H14.8～H17.3（マイナー1回目）		形　状	9006(HB4)	9005(HB3)	9006(HB4)	9006(HB4)	未調査	9006(HB4)	9006(HB4)	9005(HB3)	9006(HB4)	
						定　格	12V55W(51W)	12V65W(60W)	12V55W(51W)	12V12W	-	12V26W	12V12W	12V12W	12V12W	
						商品No.	0-06	0-05	0-06	JA485	-	JA485	JA385	JA385	JA385	
	210				ﾙｰﾌ仕様	形　状	9006(HB4)	9005(HB3)	9006(HB4)	9006(HB4)	未調査	9006(HB4)	9006(HB4)	9005(HB3)	9006(HB4)	
						定　格	12V55W(51W)	12V65W(60W)	12V55W(51W)	12V12W	-	12V26W	12V12W	12V12W	12V12W	
						商品No.	0-06	0-05	0-06	JA485	-	JA485	JA385	JA385	JA385	
	211	ランドクルーザー１００	UZJ/HDJ100系	H17.4～H19.6（マイナー2回目）		形　状	9006(HB4)	9005(HB3)	9006(HB4)	9006(HB4)	未調査	9006(HB4)	9006(HB4)	9005(HB3)	9006(HB4)	
						定　格	12V55W(51W)	12V65W(60W)	12V55W(51W)	12V12W	-	12V26W	12V12W	12V12W	12V12W	
						商品No.	0-06	0-05	0-06	JA485	-	JA485	JA385	JA385	JA385	
	212				ﾙｰﾌ仕様	形　状	9006(HB4)	9005(HB3)	9006(HB4)	9006(HB4)	未調査	9006(HB4)	9006(HB4)	9005(HB3)	9006(HB4)	
						定　格	12V55W(51W)	12V65W(60W)	12V55W(51W)	12V12W	-	12V26W	12V12W	12V12W	12V12W	
						商品No.	0-06	0-05	0-06	JA485	-	JA485	JA385	JA385	JA385	
	213	ランドクルーザー２００	UZJ200	H19.9～H23.12		形　状	H11	9005(HB3)	9006(HB4)	H11	未調査	9006(HB4)	H11	9005(HB3)	9006(HB4)	
						定　格	12V55W	12V65W(60W)	12V55W(51W)	12V12W	-	12V26W	12V12W	12V12W	12V12W	
						商品No.	0-20	0-05	0-06	JA488	-	JA485	JA388	JA385	JA385	
	214		URJ202	H24.1～H27.7（マイナー前）		形　状	H11	9005(HB3)	H16	H11	未調査	未調査	H11	9005(HB3)	未調査	
						定　格	12V55W	12V65W(60W)	12V19W	12V12W	-	-	12V12W	12V12W	-	
						商品No.	0-20	0-05	0-32	JA488	-	-	JA388	JA385	-	
	215			H25.1～27.7（マイナー前）	GX除く	形　状	HID(D4S)	9005(HB3)	H16	-	未調査	未調査	-	9005(HB3)	未調査	
						定　格	42V35W	12V65W(60W)	12V19W	-	-	-	-	12V12W	-	
						商品No.	3510K	0-05	0-32	-	-	-	-	JA385	-	
	216			H27.8～R3.5（マイナー後）		形　状	LED	9005(HB3)orLED	LED	-	未調査	-	-	9005(HB3)or-	-	
						定　格	-	12V65W(60W)or	-	-	-	-	-	12V12Wor-	-	
						商品No.	-	0-05or	-	-	-	-	-	JA385or-	-	
	217	ランドクルーザーシグナス	UZJ100系	H10.12～H14.7（マイナー前）		形　状	H1	9005(HB3)	H3	-	9005(HB3)	-	-	9005(HB3)	-	
						定　格	12V55W	12V65W(60W)	12V55W	-	12V26W	-	-	12V12W	-	
						商品No.	0-08	0-05	0-13	-	JA485	-	-	JA385	-	
	218				ﾙｰﾌ仕様	形　状	H1	9005(HB3)	H3	-	9005(HB3)	-	-	9005(HB3)	-	
						定　格	12V55W	12V65W(60W)	12V55W	-	12V26W	-	-	12V12W	-	
						商品No.	0-08	0-05	0-13	-	JA485	-	-	JA385	-	
	219			H14.8～H17.3（マイナー1回目）		形　状	H1	9005(HB3)	H3	-	9005(HB3)	-	-	9005(HB3)	-	
						定　格	12V55W	12V65W(60W)	12V55W	-	12V26W	-	-	12V12W	-	
						商品No.	0-08	0-05	0-13	-	JA485	-	-	JA385	-	
	220				ﾙｰﾌ仕様	形　状	H1	9005(HB3)	H3	-	9005(HB3)	-	-	9005(HB3)	-	
						定　格	12V55W	12V65W(60W)	12V55W	-	12V26W	-	-	12V12W	-	
						商品No.	0-08	0-05	0-13	-	JA485	-	-	JA385	-	

・車種によっては、年式・車両型式・タイプが一致していても、特別仕様車等の条件により、記載されている情報と異なる場合がございます。必ずご購入前に車両に装着されているバルブの形状・定格等をご確認ください。
・この車種適合検索でご案内した内容に従って購入された電球が、万一実際の車両に装着されている電球と形状・定格等が異なっていた場合、弊社では一切の保証ができません。

polarg

メーカー	NO	車名	型式	年式	タイプ・グレード	項目	純正装着 ヘッド ロービーム	純正装着 ヘッド ハイビーム	純正装着 フォグ	ALBALIZE NEO 6500K ヘッド ロービーム	ALBALIZE NEO 6500K ヘッド ハイビーム	ALBALIZE NEO 6500K フォグ	ALBALIZE 6500K ヘッド ロービーム	ALBALIZE 6500K ヘッド ハイビーム	ALBALIZE 6500K フォグ	備考
トヨタ	221	ランドクルーザーシグナス	UZJ100系	H17.4～H19.6（マイナー2回目）		形　状	H1	9005(HB3)	H3	－	9005(HB3)	－	－	9005(HB3)	－	
						定　格	12V55W	12V65W(60W)	12V55W	－	12V26W	－	－	12V12W	－	
						商品No.	0-08	0-05	0-13	－	JA485	－	－	JA385	－	
	222				ﾙｰﾌ仕様	形　状	H1	9005(HB3)	H3	－	9005(HB3)	－	－	9005(HB3)	－	
						定　格	12V55W	12V65W(60W)	12V55W	－	12V26W	－	－	12V12W	－	
						商品No.	0-08	0-05	0-13	－	JA485	－	－	JA385	－	
	223	ランドクルーザープラド	KDJ/GRJ/RZJ/TRJ/VZJ120系	H14.10～H21.8		形　状	H4	－	9006(HB4)	H4	－	9006(HB4)	H4	－	9006(HB4)	
						定　格	12V60/55W	－	12V55W(51W)	12V26W/26W	－	12V26W	12V12W/12W	－	12V12W	
						商品No.	0-02	－	0-06	JA484	－	JA485	JA384	－	JA385	
	224		GRJ/TRJ15#系	H21.9～H25.8（マイナー前）	TX	形　状	H11	9005(HB3)	H11	未調査	未調査	H11	H11	9005(HB3)	H11	
						定　格	12V55W	12V65W(60W)	12V55W	－	－	12V26W	12V12W	12V12W	12V12W	
						商品No.	0-20	0-05	0-20	－	－	JA488	JA388	JA385	JA388	
	225				TX以外	形　状	H11	9005(HB3)	H11	未調査	未調査	H11	H11	9005(HB3)	H11	
						定　格	12V55W	12V65W(60W)	12V55W	－	－	12V26W	12V12W	12V12W	12V12W	
						商品No.	0-20	0-05	0-20	－	－	JA488	JA388	JA385	JA388	
	226			H25.9～H29.8（マイナー1回目）	TX	形　状	H11orLED	9005(HB3)	H16	未調査	9005(HB3)	H16	H11or-	9005(HB3)	H16	
						定　格	12V55Wor	12V65W(60W)	12V19W	－	12V26W	12V26W	12V12Wor-	12V12W	12V12W	
						商品No.	0-20or	0-05	0-32	－	JA485	JA488	JA388or-	JA385	JA388	
	227				TX以外	形　状	H11orLED	9005(HB3)	H16	未調査	未調査	H16	H11or-	9005(HB3)	H16	
						定　格	12V55Wor	12V65W(60W)	12V19W	－	－	12V26W	12V12Wor-	12V12W	12V12W	
						商品No.	0-20or	0-05	0-32	－	－	JA488	JA388or-	JA385	JA388	
	228	ＲＡＶ４	ACA/ZCA20系	H12.5～H15.6（マイナー前）	ﾌｫｸﾞﾗﾝﾌﾟ有	形　状	H4	－	9006(HB4)	H4	－	未調査	H4	－	未調査	
						定　格	12V60/55W	－	12V55W(51W)	12V26W/26W	－	－	12V12W/12W	－	－	
						商品No.	0-02	－	0-06	JA484	－	－	JA384	－	－	
	229			H15.7～H17.10（マイナー後）		形　状	H4orHID(D2R)	－	9006(HB4)	H4or-	－	未調査	H4or-	－	未調査	
						定　格	12V60/55Wor85V35W	－	12V55W(51W)	12V26W/26Wor-	－	－	12V12W/12Wor-	－	－	
						商品No.	0-02or3503K	－	0-06	JA484or-	－	－	JA384or-	－	－	
	230		ACA3#系	H17.11～H20.8（マイナー前）		形　状	HID(D4S)	9005(HB3)	H11	－	9005(HB3)	H11	－	9005(HB3)	H11	
						定　格	42V35W	12V65W(60W)	12V55W	－	12V26W	12V26W	－	12V12W	12V12W	
						商品No.	3510K	0-05	0-20	－	JA485	JA488	－	JA385	JA388	
	231			H20.9～H28.7（マイナー後）		形　状	HID(D4S)	9005(HB3)	H11	－	9005(HB3)	H11	－	9005(HB3)	H11	
						定　格	42V35W	12V65W(60W)	12V55W	－	12V26W	12V26W	－	12V12W	12V12W	
						商品No.	3510K	0-05	0-20	－	JA485	JA488	－	JA385	JA388	
	232		MXAA/AXAH54	H31.3～		形　状	LED	LED	H16orLED	－	－	H16or-	－	－	H16or-	
						定　格	－	－	12V19Wor	－	－	12V26Wor-	－	－	12V12Wor-	
						商品No.	－	－	0-32or	－	－	JA488or-	－	－	JA388or-	
	233	ルーミー	M900A・M910A	H28.11～		形　状	H4orLED	LED	LED	H4or-	－	－	H4or-	－	－	
						定　格	12V60/55Wor	－	－	12V26W/26Wor-	－	－	12V12W/12Wor-	－	－	
						商品No.	0-02or	－	－	JA484or-	－	－	JA384or-	－	－	
	234	レジアスエース	TRH200系	H16.8～H19.7	GL・ｽｰﾊﾟｰGL	形　状	H4	－	9006(HB4)	H4※	－	×	H4※	－	×	※ヘッド：H4用ハイビームインジケータ誤作動防止ユニットが1個必要 フォグ：後方スペースが無いため取付不可
						定　格	12V60/55W	－	12V55W(51W)	12V26W/26W	－	×	12V12W/12W	－	×	
						商品No.	0-02	－	0-06	JA484	－	×	JA384	－	×	
	235			H19.8～H24.4		形　状	H4	－	9006(HB4)	H4※	－	×	H4※	－	×	※ヘッド：H4用ハイビームインジケータ誤作動防止ユニットが1個必要 フォグ：後方スペースが無いため取付不可
						定　格	12V60/55W	－	12V55W(51W)	12V26W/26W	－	×	12V12W/12W	－	×	
						商品No.	0-02	－	0-06	JA484	－	×	JA384	－	×	
	236				HID仕様	形　状	HID(D4R)	9005(HB3)	9006(HB4)	－	×	×	－	9005(HB3)	×	フォグ:後方スペースが無いため取付不可
						定　格	42V35W	12V65W(60W)	12V55W(51W)	－	×	×	－	12V12W	×	
						商品No.	3507K	0-05	0-06	－	×	×	－	JA385	×	
	237		KDH/TRH2##系	H24.5～H25.11		形　状	HID(D4R)orH4	9005(HB3)or	特殊(PSX)	-orH4※	9005(HB3)or-	－	-orH4※	9005(HB3)or-	－	ヘッド：H4用ハイビームインジケータ誤作動防止ユニットが1個必要
						定　格	42V35Wor12V60/55W	12V65W(60W)or	－	-or12V26W/26W	12V26Wor-	－	-or12V12W/12W	12V12Wor-	－	
						商品No.	3507Kor0-02	0-05or	－	-orJA484	JA485or-	－	-orJA384	JA385or-	－	
	238			H25.12～H29.10		形　状	LEDorH4	9005(HB3)or	特殊(PSX)	-orH4※	9005(HB3)or-	－	-orH4※	9005(HB3)or-	－	ヘッド：H4用ハイビームインジケータ誤作動防止ユニットが1個必要
						定　格	or12V60/55W	12V65W(60W)or	－	-or12V26W/26W	12V26Wor-	－	-or12V12W/12W	12V12Wor-	－	
						商品No.	or0-02	0-05or	－	-orJA484	JA485or-	－	-orJA384	JA385or-	－	
	239		GDH/TRH2##系	H29.11～		形　状	LEDorH4	9005(HB3)or	特殊(PSX)	-orH4※	9005(HB3)or-	－	-orH4※	9005(HB3)or-	－	ヘッド：H4用ハイビームインジケータ誤作動防止ユニットが1個必要
						定　格	or12V60/55W	12V65W(60W)or	－	-or12V26W/26W	12V26Wor-	－	-or12V12W/12W	12V12Wor-	－	
						商品No.	or0-02	0-05or	－	-orJA484	JA485or-	－	-orJA384	JA385or-	－	

・車種によっては、年式・車両型式・タイプが一致していても、特別仕様車等の条件により、記載されている情報と異なる場合がございます。必ずご購入前に車両に装着されているバルブの形状・定格等をご確認ください。
・この車種適合検索でご案内した内容に従って購入された電球が、万一実際の車両に装着されている電球と形状・定格等が異なっていた場合、弊社では一切の保証ができません。

polarg

メーカー	NO	車名	型式	年式	タイプ・グレード	項目	純正装着 ヘッド ロービーム	純正装着 ヘッド ハイビーム	純正装着 フォグ	ALBALIZE NEO 6500K ヘッド ロービーム	ALBALIZE NEO 6500K ヘッド ハイビーム	ALBALIZE NEO 6500K フォグ	ALBALIZE 6500K ヘッド ロービーム	ALBALIZE 6500K ヘッド ハイビーム	ALBALIZE 6500K フォグ	備考
ニッサン	1	e-NV200	VME0・ME0	H26.6～	ﾊﾞﾝ	形　状	H4	-	H11	H4	-	H11	H4	-	H11	
						定　格	12V60/55W	-	12V55W	12V26W/26W	-	12V26W	12V12W/12W	-	12V12W	
						商品No.	0-02	-	0-20	JA484	-	JA488	JA384	-	JA388	
	2				ﾜｺﾞﾝ	形　状	H4	-	H11	H4	-	H11	H4	-	H11	
						定　格	12V60/55W	-	12V55W	12V26W/26W	-	12V26W	12V12W/12W	-	12V12W	
						商品No.	0-02	-	0-20	JA484	-	JA488	JA384	-	JA388	
	3	Ｘ－ＴＲＡＩＬ	T31	H19.8～H22.6（マイナー前）		形　状	H4orHID(D2S)	9005(HB3)	H8	H4or-	未調査	H8	H4or-	未調査	H8	
						定　格	12V60/55Wor85V35W	12V65W(60W)	12V35W	12V26W/26Wor-	-	12V26W	12V12W/12Wor-	-	12V12W	
						商品No.	0-02or3502K	0-05	0-22	JA484or-	-	JA488	JA384or-	-	JA388	
	4			H22.7～H27.3（マイナー後）		形　状	H11orHID(D2S)	H1	H8	×	-	H11※	未調査	-	H8※	ロービーム：バックカバーがある為、取付不可 フォグ：LEDリング付ランプは取付不可
						定　格	12V55Wor85V35W	12V55W	12V35W	×	-	12V26W	-	-	12V12W	
						商品No.	0-20or3502K	0-08	0-22	×	-	JA488	-	-	JA388	
	5		T/NT32	H25.12～H29.5（マイナー前）		形　状	H11orLED	H9orLED	H11	×	-	H11※	未調査	-	H11※	ロービーム：バックカバーがある為、取付不可 フォグ：LEDリング付ランプは取付不可
						定　格	12V55Wor	12V65Wor	12V55W	×	-	12V26W	-	-	12V12W	
						商品No.	0-20or	0-30or	0-20	×	-	JA488	-	-	JA388	
	6		HT/HNT32	H27.4～H29.5（マイナー前）	ﾊｲﾌﾞﾘｯﾄﾞ	形　状	LED	-	H11	-	-	H11※	-	-	H11※	フォグ：LEDリング付ランプは取付不可
						定　格	-	-	12V55W	-	-	12V26W	-	-	12V12W	
						商品No.	-	-	0-20	-	-	JA488	-	-	JA388	
	7		T/NT/HT/HNT32	H29.6～（マイナー後）	ﾊﾛｹﾞﾝ仕様	形　状	H11	H9	H8	未調査	-	H8※	未調査	-	H8※	フォグ：LEDリング付ランプは取付不可
						定　格	12V55W	12V65W	12V35W	-	-	12V26W	-	-	12V12W	
						商品No.	0-20	0-30	0-22	-	-	JA488	-	-	JA388	
	8		T/NT/HT/HNT32	H29.6～（マイナー後）	LED仕様	形　状	LED	LED	H8	-	-	H8※	-	-	H8※	フォグ：LEDリング付ランプは取付不可
						定　格	-	-	12V35W	-	-	12V26W	-	-	12V12W	
						商品No.	-	-	0-22	-	-	JA488	-	-	JA388	
	9	ＡＤ／ＡＤエキスパート	VY/VJY/VZNY12	H18.12～H28.11		形　状	H4	-	-	H4	-	-	H4	-	-	
						定　格	12V60/55W	-	-	12V26W/26W	-	-	12V12W/12W	-	-	
						商品No.	0-02	-	-	JA484	-	-	JA384	-	-	
	10	ＮＶ１００クリッパー	DR17V	H27.3～		形　状	H4	-	-	H4	-	-	H4	-	-	
						定　格	12V60/55W	-	-	12V26W/26W	-	-	12V12W/12W	-	-	
						商品No.	0-02	-	-	JA484	-	-	JA384	-	-	
	11	ＮＶ１００クリッパーリオ	DR64W	H25.12～H27.2	ﾊﾛｹﾞﾝ仕様	形　状	H4	-	H8	H4	-	×	H4	-	×	フォグ：後方にスペースが無いため取付不可
						定　格	12V60/55W	-	12V35W	12V26W/26W	-	×	12V12W/12W	-	×	
						商品No.	0-02	-	0-22	JA484	-	×	JA384	-	×	
	12				HID仕様	形　状	HID(D2R)	H1	H8	-	-	×	-	-	×	フォグ：後方にスペースが無いため取付不可
						定　格	85V35W	12V55W	12V35W	-	-	×	-	-	×	
						商品No.	3503K	0-08	0-22	-	-	×	-	-	×	
	13		DR17W	H27.3～	ﾊﾛｹﾞﾝ仕様	形　状	H4	-	H16orH8	H4	-	H16※	H4	-	H16※	フォグ：H16タイプは取付可。H8タイプは未調査
						定　格	12V60/55W	-	12V19Wor12V35W	12V26W/26W	-	12V26W	12V12W/12W	-	12V12W	
						商品No.	0-02	-	0-32or0-22	JA484	-	JA488	JA384	-	JA388	
	14				HID仕様	形　状	HID(D4R)	H1	H16orH8	-	-	H16※	-	-	H16※	フォグ：H16タイプは取付可。H8タイプは未調査
						定　格	42V35W	12V55W	12V19Wor12V35W	-	-	12V26W	-	-	12V12W	
						商品No.	3507K	0-08	0-32or0-22	-	-	JA488	-	-	JA388	
	15	ＮＶ２００ バネット	M20	H21.5～		形　状	H4	-	H8	H4	-	H8※	H4	-	H8※	フォグ：LEDリング付きランプは取付不可
						定　格	12V60/55W	-	12V35W	12V26W/26W	-	12V26W	12V12W/12W	-	12V12W	
						商品No.	0-02	-	0-22	JA484	-	JA488	JA384	-	JA388	
	16	ＮＶ３５０キャラバン	E26系	H24.6～H29.6（マイナー前）	ﾛｰｸﾞﾚｰﾄﾞ	形　状	H4orHID(D2R)	-	H11	H4or-	-	H11※	H4or-	-	H11※	フォグ：LEDリング付ランプは取付不可
						定　格	12V60/55Wor85V35W	-	12V55W	12V26W/26Wor-	-	12V26W	12V12W/12Wor-	-	12V12W	
						商品No.	0-02or3503K	-	0-20	JA484or-	-	JA488	JA384or-	-	JA388	
	17				ｱｯﾊﾟｰｸﾞﾚｰﾄﾞ	形　状	H4orHID(D2R)	-	H11	H4or-	-	H11※	H4or-	-	H11※	フォグ：LEDリング付ランプは取付不可
						定　格	12V60/55Wor85V35W	-	12V55W	12V26W/26Wor-	-	12V26W	12V12W/12Wor-	-	12V12W	
						商品No.	0-02or3503K	-	0-20	JA484or-	-	JA488	JA384or-	-	JA388	
	18			H29.7～（マイナー後）	ﾛｰｸﾞﾚｰﾄﾞ	形　状	H4orLED	-	H11	H4or-	-	H11※	H4or-	-	H11※	フォグ：LEDリング付ランプは取付不可
						定　格	12V60/55Wor	-	12V55W	12V26W/26Wor-	-	12V26W	12V12W/12Wor-	-	12V12W	
						商品No.	0-02or	-	0-20	JA484or-	-	JA488	JA384or-	-	JA388	
	19				ｱｯﾊﾟｰｸﾞﾚｰﾄﾞ	形　状	H4orLED	-	H11	H4or-	-	H11※	H4or-	-	H11※	フォグ：LEDリング付ランプは取付不可
						定　格	12V60/55Wor	-	12V55W	12V26W/26Wor-	-	12V26W	12V12W/12Wor-	-	12V12W	
						商品No.	0-02or	-	0-20	JA484or-	-	JA488	JA384or-	-	JA388	
	20	エルグランド	E51	H14.5～H16.7（マイナー前）		形　状	H7orHID(D2R)	9005(HB3)	H3orH11	-	9005(HB3)	-orH11※	-	9005(HB3)	-orH11※	フォグ：LEDリング付ランプは取付不可
						定　格	12V55Wor85V35W	12V65W(60W)	12V55W	-	12V26W	12V26W	-	12V12W	12V12W	
						商品No.	0-11or3503K	0-05	0-13or0-20	-	JA485	-orJA488	-	JA385	-orJA388	

・車種によっては、年式・車両型式・タイプが一致していても、特別仕様車等の条件により、記載されている情報と異なる場合がございます。必ずご購入前に車両に装着されているバルブの形状・定格等をご確認ください。
・この車種適合検索でご案内した内容に従って購入された電球が、万一実際の車両に装着されている電球と形状・定格等が異なっていた場合、弊社では一切の保証ができません。

polarg

メーカー	NO	車名	型式	年式	タイプ・グレード	項目	純正装着 ヘッド ロービーム	純正装着 ヘッド ハイビーム	純正装着 フォグ	ALBALIZE NEO 6500K ヘッド ロービーム	ALBALIZE NEO 6500K ヘッド ハイビーム	ALBALIZE NEO 6500K フォグ	ALBALIZE 6500K ヘッド ロービーム	ALBALIZE 6500K ヘッド ハイビーム	ALBALIZE 6500K フォグ	備考
ニッサン	21	エルグランド	E51	H14.5～H16.7（マイナー前）	ﾀｲﾌﾟV・VG	形　状	H7orHID(D2R)	9005(HB3)	H11	－	9005(HB3)	H11※	－	9005(HB3)	H11※	フォグ：LEDリング付ランプは取付不可
						定　格	12V55Wor85V35W	12V65W(60W)	12V55W	－	12V26W	12V26W	－	12V12W	12V12W	
						商品No.	0-11or3503K	0-05	0-20	－	JA485	JA488	－	JA385	JA388	
	22		E51	H14.5～H16.7（マイナー前）	ﾗｲﾀﾞｰ	形　状	H7orHID(D2R)	9005(HB3)	H11	－	9005(HB3)	H11※	－	9005(HB3)	H11※	フォグ：LEDリング付ランプは取付不可
						定　格	12V55Wor85V35W	12V65W(60W)	12V55W	－	12V26W	12V26W	－	12V12W	12V12W	
						商品No.	0-11or3503K	0-05	0-20	－	JA485	JA488	－	JA385	JA388	
	23			H16.8～H22.7（マイナー後）		形　状	HID(D2R)	9005(HB3)	H11	－	9005(HB3)	H11※	－	9005(HB3)	H11※	フォグ：LEDリング付ランプは取付不可
						定　格	85V35W	12V65W(60W)	12V55W	－	12V26W	12V26W	－	12V12W	12V12W	
						商品No.	3503K	0-05	0-20	－	JA485	JA488	－	JA385	JA388	
	24				AFS仕様	形　状	HID(D2S)	9005(HB3)	H11	－	9005(HB3)	H11※	－	9005(HB3)	H11※	フォグ：LEDリング付ランプは取付不可
						定　格	85V35W	12V65W(60W)	12V55W	－	12V26W	12V26W	－	12V12W	12V12W	
						商品No.	3502K	0-05	0-20	－	JA485	JA488	－	JA385	JA388	
	25		E52	H22.8～H25.12（マイナー前）		形　状	HID(D2S)	H9	H8	－	－	H8※	－	－	H8※	フォグ：LEDリング付ランプは取付不可
						定　格	85V35W	12V65W	12V35W	－	－	12V26W	－	－	12V12W	
						商品No.	3502K	0-30	0-22	－	－	JA488	－	－	JA388	
	26			H26.1～（マイナー後）	LED仕様	形　状	LED	－	H11	－	－	H11※	－	－	H11※	フォグ：LEDリング付ランプは取付不可
						定　格	－	－	12V55W	－	－	12V26W	－	－	12V12W	
						商品No.	－	－	0-20	－	－	JA488	－	－	JA388	
	27				HID仕様	形　状	HID(D2S)	H9	H8	－	－	H8※	－	－	H8※	フォグ：LEDリング付ランプは取付不可
						定　格	85V35W	12V65W	12V35W	－	－	12V26W	－	－	12V12W	
						商品No.	3502K	0-30	0-22	－	－	JA488	－	－	JA388	
	28	オッティ	H91W	H17.6～H18.9	2灯式	形　状	H4	－	－	H4	－	－	H4	－	－	
						定　格	12V60/55W	－	－	12V26W/26W	－	－	12V12W/12W	－	－	
						商品No.	0-02	－	－	JA484	－	－	JA384	－	－	
	29				4灯式	形　状	H1orHID(D2S)	9005(HB3)	－	－	9005(HB3)	－	－	9005(HB3)	－	
						定　格	12V55Wor85V35W	12V65W(60W)	－	－	12V26W	－	－	12V12W	－	
						商品No.	0-08or3502K	0-05	－	－	JA485	－	－	JA385	－	
	30		H92W	H18.10～H20.8（マイナー前）	2灯式	形　状	H4	－	－	H4	－	－	H4	－	－	
						定　格	12V60/55W	－	－	12V26W/26W	－	－	12V12W/12W	－	－	
						商品No.	0-02	－	－	JA484	－	－	JA384	－	－	
	31			H20.9～H25.6（マイナー後）		形　状	H4	－	－	H4	－	－	H4	－	－	
						定　格	12V60/55W	－	－	12V26W/26W	－	－	12V12W/12W	－	－	
						商品No.	0-02	－	－	JA484	－	－	JA384	－	－	
	32			H18.10～H25.6	4灯式	形　状	HID(D2S)	9005(HB3)	－	－	9005(HB3)	－	－	9005(HB3)	－	
						定　格	85V35W	12V65W(60W)	－	－	12V26W	－	－	12V12W	－	
						商品No.	3502K	0-05	－	－	JA485	－	－	JA385	－	
	33	キックス	H59A	H20.10～H24.6		形　状	H4	－	H11	H4	－	H11	H4	－	H11	
						定　格	12V60/55W	－	12V55W	12V26W/26W	－	12V26W	12V12W/12W	－	12V12W	
						商品No.	0-02	－	0-20	JA484	－	JA488	JA384	－	JA388	
	34	キャラバン	E25	H13.4～H17.11（マイナー前）		形　状	H4	－	H3a	H4	－	－	H4	－	－	
						定　格	12V60/55W	－	12V35W	12V26W/26W	－	－	12V12W/12W	－	－	
						商品No.	0-02	－	0-23	JA484	－	－	JA384	－	－	
	35			H17.12～H24.5（マイナー後）		形　状	H4	－	H11	H4	－	未調査	H4	－	未調査	
						定　格	12V60/55W	－	12V55W	12V26W/26W	－	－	12V12W/12W	－	－	
						商品No.	0-02	－	0-20	JA484	－	－	JA384	－	－	
	36	キューブ	Z11	H14.10～H17.4（マイナー前）		形　状	H4orHID(D2R)	－	9006(HB4)	H4or－	－	9006(HB4)	H4or－	－	9006(HB4)	
						定　格	12V60/55Wor85V35W	－	12V55W(51W)	12V26W/26Wor－	－	12V26W	12V12W/12Wor－	－	12V12W	
						商品No.	0-02or3503K	－	0-06	JA484or－	－	JA485	JA384or－	－	JA385	
	37			H17.5～H18.12（マイナー1回目）		形　状	H4orHID(D2R)	－	9006(HB4)	H4or－	－	9006(HB4)	H4or－	－	9006(HB4)	
						定　格	12V60/55Wor85V35W	－	12V55W(51W)	12V26W/26Wor－	－	12V26W	12V12W/12Wor－	－	12V12W	
						商品No.	0-02or3503K	－	0-06	JA484or－	－	JA485	JA384or－	－	JA385	
	38			H19.1～H20.10（マイナー2回目）		形　状	H4orHID(D2R)	－	9006(HB4)	H4or－	－	9006(HB4)※	H4or－	－	9006(HB4)※	フォグ：LEDリング付ランプは取付不可
						定　格	12V60/55Wor85V35W	－	12V55W(51W)	12V26W/26Wor－	－	12V26W	12V12W/12Wor－	－	12V12W	
						商品No.	0-02or3503K	－	0-06	JA484or－	－	JA485	JA384or－	－	JA385	
	39		Z12	H20.11～		形　状	H4orHID(D2R)	－	H8	H4or－	－	H8※	H4or－	－	H8※	フォグ：LEDリング付ランプは取付不可
						定　格	12V60/55Wor85V35W	－	12V35W	12V26W/26Wor－	－	12V26W	12V12W/12Wor－	－	12V12W	
						商品No.	0-02or3503K	－	0-22	JA484or－	－	JA488	JA384or－	－	JA388	
	40	キューブ キュービック	GZ11	H15.9～H17.4（マイナー前）		形　状	H4orHID(D2R)	－	9006(HB4)	H4or－	－	9006(HB4)	H4or－	－	9006(HB4)	
						定　格	12V60/55Wor85V35W	－	12V55W(51W)	12V26W/26Wor－	－	12V26W	12V12W/12Wor－	－	12V12W	
						商品No.	0-02or3503K	－	0-06	JA484or－	－	JA485	JA384or－	－	JA385	

・車種によっては、年式・車両型式・タイプが一致していても、特別仕様車等の条件により、記載されている情報と異なる場合がございます。必ずご購入前に車両に装着されているバルブの形状・定格等をご確認ください。
・この車種適合検索でご案内した内容に従って購入された電球が、万一実際の車両に装着されている電球と形状・定格等が異なっていた場合、弊社では一切の保証ができません。

polarg

メーカー	NO	車名	型式	年式	タイプ・グレード	項目	純正装着 ヘッド ロービーム	純正装着 ヘッド ハイビーム	純正装着 フォグ	ALBALIZE NEO 6500K ヘッド ロービーム	ALBALIZE NEO 6500K ヘッド ハイビーム	ALBALIZE NEO 6500K フォグ	ALBALIZE 6500K ヘッド ロービーム	ALBALIZE 6500K ヘッド ハイビーム	ALBALIZE 6500K フォグ	備考
ニッサン	41	キューブ キュービック	GZ11	H17.5～H18.12 (マイナー1回目)		形　状	H4orHID(D2R)	－	9006(HB4)	H4or－	－	9006(HB4)	H4or－	－	9006(HB4)	
						定　格	12V60/55Wor85V35W	－	12V55W(51W)	12V26W/26Wor－	－	12V26W	12V12W/12Wor－	－	12V12W	
						商品No.	0-02or3503K	－	0-06	JA484or－	－	JA485	JA384or－	－	JA385	
	42			H19.1～H20.11 (マイナー2回目)		形　状	H4orHID(D2R)	－	9006(HB4)	H4or－	－	9006(HB4)※	H4or－	－	9006(HB4)※	フォグ:LEDリング付ランプは取付不可
						定　格	12V60/55Wor85V35W	－	12V55W(51W)	12V26W/26Wor－	－	12V26W	12V12W/12Wor－	－	12V12W	
						商品No.	0-02or3503K	－	0-06	JA484or－	－	JA485	JA384or－	－	JA385	
	43	シーマ	F50	H13.1～H15.10 (マイナー前)	ﾊﾛｹﾞﾝ仕様	形　状	H4	H1	－	H4	－	－	H4	－	－	
						定　格	12V60/55W	12V55W	－	12V26W/26W	－	－	12V12W/12W	－	－	
						商品No.	0-02	0-08	－	JA484	－	－	JA384	－	－	
	44			H15.11～H18.1 (マイナー1回目)		形　状	HID(D2S)	9005(HB3)	－	－	未調査	－	－	未調査	－	
						定　格	85V35W	12V65W(60W)	－	－	－	－	－	－	－	
						商品No.	3502K	0-05	－	－	－	－	－	－	－	
	45		F50	H18.2～H22.8 (マイナー2回目)		形　状	HID(D2S)	9005(HB3)	9006(HB4)	－	未調査	9006(HB4)	－	未調査	9006(HB4)	
						定　格	85V35W	12V65W(60W)	12V55W(51W)	－	－	12V26W	－	－	12V12W	
						商品No.	3502K	0-05	0-06	－	－	JA485	－	－	JA385	
	46		HGY51	H24.5～		形　状	HID(D2S)	－	H11	－	－	H11	－	－	H11	
						定　格	85V35W	－	12V55W	－	－	12V26W	－	－	12V12W	
						商品No.	3502K	－	0-20	－	－	JA488	－	－	JA388	
	47	ジューク	F15	H22.6～H26.6 (マイナー前)		形　状	H4orHID(D2R)	H1	H8	H4or－	－	H8※	H4or－	－	H8※	フォグ:LEDリング付ランプは取付不可
						定　格	12V60/55Wor85V35W	12V55W	12V35W	12V26W/26Wor－	－	12V26W	12V12W/12Wor－	－	12V12W	
						商品No.	0-02or3503K	0-08	0-22	JA484or－	－	JA488	JA384or－	－	JA388	
	48			H26.7～ (マイナー後)		形　状	H11orHID(D2S)	9005(HB3)	H11	未調査	未調査	H11	未調査	未調査	H11	
						定　格	12V55Wor85V35W	12V65W(60W)	12V55W	－	－	12V26W	－	－	12V12W	
						商品No.	0-20or3502K	0-05	0-20	－	－	JA488	－	－	JA388	
	49	スカイライン	V36	H18.11～H21.12 (マイナー前)		形　状	HID(D2S)	－	9006(HB4)	－	－	9006(HB4)	－	－	9006(HB4)	
						定　格	85V35W	－	12V55W(51W)	－	－	12V26W	－	－	12V12W	
						商品No.	3502K	－	0-06	－	－	JA485	－	－	JA385	
	50			H22.1～H26.12 (マイナー後)		形　状	HID(D2S)	－	H8	－	－	未調査	－	－	未調査	
						定　格	85V35W	－	12V35W	－	－	－	－	－	－	
						商品No.	3502K	－	0-22	－	－	－	－	－	－	
	51	スカイライン クロスオーバー	J50	H21.7～H28.6		形　状	HID(D2S)	H9	H8	－	－	未調査	－	－	H8	
						定　格	85V35W	12V65W	12V35W	－	－	－	－	－	12V12W	
						商品No.	3502K	0-30	0-22	－	－	－	－	－	JA388	
	52	セドリック／グロリア	Y34	H11.6～H13.11 (マイナー前)		形　状	H1orHID(D2R)	9005(HB3)	H3	－	未調査	－	－	9005(HB3)	－	
						定　格	12V55Wor85V35W	12V65W(60W)	12V55W	－	－	－	－	12V12W	－	
						商品No.	0-08or3503K	0-05	0-13	－	－	－	－	JA385	－	
	53			H13.12～H16.9 (マイナー後)	ｾﾄﾞﾘｯｸ	形　状	H1orHID(D2R)	9005(HB3)	H3	－	未調査	－	－	9005(HB3)	－	
						定　格	12V55Wor85V35W	12V65W(60W)	12V55W	－	－	－	－	12V12W	－	
						商品No.	0-08or3503K	0-05	0-13	－	－	－	－	JA385	－	
	54			H13.12～H16.10 (マイナー後)	ｸﾞﾛﾘｱ	形　状	H1orHID(D2R)	9005(HB3)	9006(HB4)	－	未調査	未調査	－	9005(HB3)	9006(HB4)	
						定　格	12V55Wor85V35W	12V65W(60W)	12V55W(51W)	－	－	－	－	12V12W	12V12W	
						商品No.	0-08or3503K	0-05	0-06	－	－	－	－	JA385	JA385	
	55	セレナ	C25	H17.5～H19.11 (マイナー前)		形　状	H4orHID(D2R)	－	H8	H4or－	－	H8	H4or－	－	H8	
						定　格	12V60/55Wor85V35W	－	12V35W	12V26W/26Wor－	－	12V26W	12V12W/12Wor－	－	12V12W	
						商品No.	0-02or3503K	－	0-22	JA484or－	－	JA488	JA384or－	－	JA388	
	56			H19.12～H22.10 (マイナー後)	ﾊﾛｹﾞﾝ仕様	形　状	H11	9005(HB3)	H8	未調査	未調査	H8※	未調査	未調査	H8※	フォグ:LEDリング付ランプは取付不可
						定　格	12V55W	12V65W(60W)	12V35W	－	－	12V26W	－	－	12V12W	
						商品No.	0-20	0-05	0-22	－	－	JA488	－	－	JA388	
	57				HID仕様	形　状	HID(D2S)	H11	H8	－	未調査	H8※	－	未調査	H8※	フォグ:LEDリング付ランプは取付不可
						定　格	85V35W	12V55W	12V35W	－	－	12V26W	－	－	12V12W	
						商品No.	3502K	0-20	0-22	－	－	JA488	－	－	JA388	
	58		C26	H22.11～H24.7 (マイナー前)		形　状	9006(HB4)orHID(D2R)	9005(HB3)	H8	未調査	未調査	H8※	未調査	未調査	H8※	フォグ:LEDリング付ランプは取付不可
						定　格	12V55W(51W)or85V35W	12V65W(60W)	12V35W	－	－	12V26W	－	－	12V12W	
						商品No.	0-06or3503K	0-05	0-22	－	－	JA488	－	－	JA388	
	59			H24.8～H25.11 (マイナー1回目)		形　状	9006(HB4)orHID(D2R)	9005(HB3)	H8	未調査	未調査	H8※	未調査	未調査	H8※	フォグ:LEDリング付ランプは取付不可
						定　格	12V55W(51W)or85V35W	12V65W(60W)	12V35W	－	－	12V26W	－	－	12V12W	
						商品No.	0-06or3503K	0-05	0-22	－	－	JA488	－	－	JA388	
	60			H25.12～H28.7 (マイナー2回目)		形　状	H11orLED	9005(HB3)	H11	未調査	未調査	H11※	H11or－	9005(HB3)	H11※	フォグ:LEDリング付ランプは取付不可
						定　格	12V55Wor	12V65W(60W)	12V55W	－	－	12V26W	12V12Wor－	12V12W	12V12W	
						商品No.	0-20or	0-05	0-20	－	－	JA488	JA388or－	JA385	JA388	

・車種によっては、年式・車両型式・タイプが一致していても、特別仕様車等の条件により、記載されている情報と異なる場合がございます。必ずご購入前に車両に装着されているバルブの形状・定格等をご確認ください。
・この車種適合検索でご案内した内容に従って購入された電球が、万一実際の車両に装着されている電球と形状・定格等が異なっていた場合、弊社では一切の保証ができません。

polarg

メーカー	NO	車名	型式	年式	タイプ・グレード	項目	純正装着 ヘッド ロービーム	純正装着 ヘッド ハイビーム	純正装着 フォグ	ALBALIZE NEO 6500K ヘッド ロービーム	ALBALIZE NEO 6500K ヘッド ハイビーム	ALBALIZE NEO 6500K フォグ	ALBALIZE 6500K ヘッド ロービーム	ALBALIZE 6500K ヘッド ハイビーム	ALBALIZE 6500K フォグ	備考
ニッサン	61	セレナ	C27	H28.8～H30.1		形　状	H11orLED	H9	H11	未調査	－	H11※	未調査	－	H11※	フォグ：LEDリング付ランプは取付不可
						定　格	12V55Wor	12V65W	12V55W	－	－	12V26W	－	－	12V12W	
						商品No.	0-20or	0-30	0-20	－	－	JA488	－	－	JA388	
	62				ﾊｲｳｪｲｽﾀｰ	形　状	H11orLED	H9	H8	未調査	－	H8※	未調査	－	H8※	フォグ：LEDリング付ランプは取付不可
						定　格	12V55Wor	12V65W	12V35W	－	－	12V26W	－	－	12V12W	
						商品No.	0-20or	0-30	0-22	－	－	JA488	－	－	JA388	
	63		HC27	H30.2～R1.7（マイナー前）	e-POWER	形　状	H11orLED	H9	H11	未調査	－	H11※	未調査	－	H11※	フォグ：LEDリング付ランプは取付不可
						定　格	12V55Wor	12V65W	12V55W	－	－	12V26W	－	－	12V12W	
						商品No.	0-20or	0-30	0-20	－	－	JA488	－	－	JA388	
	64				e-POWER ﾊｲｳｪｲｽﾀｰ	形　状	H11orLED	H9	H8	未調査	－	H8※	未調査	－	H8※	フォグ：LEDリング付ランプは取付不可
						定　格	12V55Wor	12V65W	12V35W	－	－	12V26W	－	－	12V12W	
						商品No.	0-20or	0-30	0-22	－	－	JA488	－	－	JA388	
	65		GC/GFC27	R1.8～（マイナー後）		形　状	H11orLED	H9	H8orLED	未調査	－	H8※or-	未調査	－	H8※or-	フォグ：LEDリング付ランプは取付不可
						定　格	12V55Wor	12V65W	12V35Wor	－	－	12V26Wor-	－	－	12V12Wor-	
						商品No.	0-20or	0-30	0-22or	－	－	JA488or-	－	－	JA388or-	
	66				ﾊｲｳｪｲｽﾀｰ	形　状	H11orLED	H9	LED	未調査	－	－	未調査	－	－	
						定　格	12V55Wor	12V65W	－	－	－	－	－	－	－	
						商品No.	0-20or	0-30	－	－	－	－	－	－	－	
	67		HC/HFC27	R1.8～（マイナー後）	e-POWER	形　状	H11orLED	H9	H8orLED	未調査	－	H8※or-	未調査	－	H8※or-	フォグ：LEDリング付ランプは取付不可
						定　格	12V55Wor	12V65W	12V35Wor	－	－	12V26Wor-	－	－	12V12Wor-	
						商品No.	0-20or	0-30	0-22or	－	－	JA488or-	－	－	JA388or-	
	68				e-POWER ﾊｲｳｪｲｽﾀｰ	形　状	H11orLED	H9	LED	未調査	－	－	未調査	－	－	
						定　格	12V55Wor	12V65W	－	－	－	－	－	－	－	
						商品No.	0-20or	0-30	－	－	－	－	－	－	－	
	69	ティアナ	L33	H26.1～R2.7		形　状	H11orHID(D2S)	H9	H11	H11or-	－	H11※	H11or-	－	H11※	フォグ：LEDリング付ランプは取付不可
						定　格	12V55Wor85V35W	12V65W	12V55W	12V12Wor-	－	12V26W	12V12Wor-	－	12V12W	
						商品No.	0-20or3502K	0-30	0-20	JA488or-	－	JA488	JA388or-	－	JA388	
	70	ティーダ	C11	H16.10～H19.12（マイナー前）	2灯式	形　状	H4orHID(D2R)	－	H8	H4or-	－	H8	H4or-	－	H8	
						定　格	12V60/55Wor85V35W	－	12V35W	12V26W/26Wor-	－	12V26W	12V12W/12Wor-	－	12V12W	
						商品No.	0-02or3503K	－	0-22	JA484or-	－	JA488	JA384or-	－	JA388	
	71				HID仕様 4灯式（AFS車）	形　状	HID(D2S)	H11	H8	－	H11	H8	－	H11	H8	
						定　格	85V35W	12V55W	12V35W	－	12V26W	12V26W	－	12V12W	12V12W	
						商品No.	3502K	0-20	0-22	－	JA488	JA488	－	JA388	JA388	
	72			H20.1～H24.8（マイナー後）		形　状	H4orHID(D2S)	H11	H8	H4or-	H11	H8	H4or-	H11	H8	
						定　格	12V60/55Wor85V35W	12V55W	12V35W	12V26W/26Wor-	12V26W	12V26W	12V12W/12Wor-	12V12W	12V12W	
						商品No.	0-02or3502K	0-20	0-22	JA484or-	JA488	JA488	JA384or-	JA388	JA388	
	73	ティーダ ラティオ	C11	H16.9～H19.12（マイナー前）	2灯式	形　状	H4orHID(D2R)	－	H8	H4or-	－	H8	H4or-	－	H8	
						定　格	12V60/55Wor85V35W	－	12V35W	12V26W/26Wor-	－	12V26W	12V12W/12Wor-	－	12V12W	
						商品No.	0-02or3503K	－	0-22	JA484or-	－	JA488	JA384or-	－	JA388	
	74				HID仕様 4灯式（AFS車）	形　状	HID(D2S)	H11	H8	－	H11	H8	－	H11	H8	
						定　格	85V35W	12V55W	12V35W	－	12V26W	12V26W	－	12V12W	12V12W	
						商品No.	3502K	0-20	0-22	－	JA488	JA488	－	JA388	JA388	
	75			H20.1～H28.12（マイナー後）		形　状	H4orHID(D2S)	H11	H8	H4or-	H11	H8	H4or-	H11	H8	
						定　格	12V60/55Wor85V35W	12V55W	12V35W	12V26W/26Wor-	12V26W	12V26W	12V12W/12Wor-	12V12W	12V12W	
						商品No.	0-02or3502K	0-20	0-22	JA484or-	JA488	JA488	JA384or-	JA388	JA388	
	76	ティーノ	V10	H10.12～H15.3		形　状	H1	9005(HB3)	H3	－	9005(HB3)	－	－	9005(HB3)	－	
						定　格	12V55W	12V65W(60W)	12V55W	－	12V26W	－	－	12V12W	－	
						商品No.	0-08	0-05	0-13	－	JA485	－	－	JA385	－	
	77	デイズ	B21W	H25.6～H31.2		形　状	H4	－	－	H4	－	－	H4	－	－	
						定　格	12V60/55W	－	－	12V26W/26W	－	－	12V12W/12W	－	－	
						商品No.	0-02	－	－	JA484	－	－	JA384	－	－	
	78				ﾊｲｳｪｲｽﾀｰ	形　状	HID(D4S)	－	H16	－	－	H16	－	－	H16	
						定　格	42V35W	－	12V19W	－	－	12V26W	－	－	12V12W	
						商品No.	3510K	－	0-32	－	－	JA488	－	－	JA388	
	79		B4#W	H31.3～	ﾎﾞﾚﾛ含む	形　状	H19	－	H16	－	－	未調査	－	－	未調査	
						定　格	12V60/55W	－	12V19W	－	－	－	－	－	－	
						商品No.	－	－	0-32	－	－	－	－	－	－	
	80	デイズ ルークス	B21A	H26.2～H28.11（マイナー前）		形　状	H4	－	H16	H4	－	H16	H4	－	H16	
						定　格	12V60/55W	－	12V19W	12V26W/26W	－	12V26W	12V12W/12W	－	12V12W	
						商品No.	0-02	－	0-32	JA484	－	JA488	JA384	－	JA388	

・車種によっては、年式・車両型式・タイプが一致していても、特別仕様車等の条件により、記載されている情報と異なる場合がございます。必ずご購入前に車両に装着されているバルブの形状・定格等をご確認ください。
・この車種適合検索でご案内した内容に従って購入された電球が、万一実際の車両に装着されている電球と形状・定格等が異なっていた場合、弊社では一切の保証ができません。

polarg

メーカー	NO	車名	型式	年式	タイプ・グレード	項目	純正装着 ヘッド ロービーム	純正装着 ヘッド ハイビーム	純正装着 フォグ	ALBALIZE NEO 6500K ヘッド ロービーム	ALBALIZE NEO 6500K ヘッド ハイビーム	ALBALIZE NEO 6500K フォグ	ALBALIZE 6500K ヘッド ロービーム	ALBALIZE 6500K ヘッド ハイビーム	ALBALIZE 6500K フォグ	備考
ニッサン	81	デイズ ルークス	B21A	H26.2～H28.11（マイナー前）	ﾊｲｳｪｲｽﾀｰ	形　状	HID(D4S)	-	H16	-	-	H16	-	-	H16	
						定　格	42V35W	-	12V19W	-	-	12V26W	-	-	12V12W	
						商品No.	3510K	-	0-32	-	-	JA488	-	-	JA388	
	82			H28.12～R2.2（マイナー後）		形　状	H4	-	H16	H4	-	H16	H4	-	H16	
						定　格	12V60/55W	-	12V19W	12V26W/26W	-	12V26W	12V12W/12W	-	12V12W	
						商品No.	0-02	-	0-32	JA484	-	JA488	JA384	-	JA388	
	83				ﾊｲｳｪｲｽﾀｰ	形　状	LED	-	H16orLED	-	-	H16or-	-	-	H16or-	
						定　格	-	-	12V19Wor	-	-	12V26Wor-	-	-	12V12Wor-	
						商品No.	-	-	0-32or	-	-	JA488or-	-	-	JA388or-	
	84	デュアリス	J10	H19.1～H21.8（マイナー前）		形　状	H7orHID(D2R)	H7	H11	-	-	H11	-	-	H11	
						定　格	12V55Wor85V35W	12V55W	12V55W	-	-	12V26W	-	-	12V12W	
						商品No.	0-11or3503K	0-11	0-20	-	-	JA488	-	-	JA388	
	85			H21.9～H25.7（マイナー後）		形　状	H7orHID(D2R)	H7	H11	-	-	H11	-	-	H11	
						定　格	12V55Wor85V35W	12V55W	12V55W	-	-	12V26W	-	-	12V12W	
						商品No.	0-11or3503K	0-11	0-20	-	-	JA488	-	-	JA388	
	86	ノート	E11	H17.1～H19.12（マイナー前）		形　状	H4orHID(D2R)	-	H8	H4or-	-	H8	H4or-	-	H8	
						定　格	12V60/55Wor85V35W	-	12V35W	12V26W/26Wor-	-	12V26W	12V12W/12Wor-	-	12V12W	
						商品No.	0-02or3503K	-	0-22	JA484or-	-	JA488	JA384or-	-	JA388	
	87			H20.1～H24.8（マイナー後）		形　状	H4orHID(D2R)	-	H8	H4or-	-	H8	H4or-	-	H8	
						定　格	12V60/55Wor85V35W	-	12V35W	12V26W/26Wor-	-	12V26W	12V12W/12Wor-	-	12V12W	
						商品No.	0-02or3503K	-	0-22	JA484or-	-	JA488	JA384or-	-	JA388	
	88		NE/E12	H24.9～H26.9（マイナー前）		形　状	H4	-	H11	H4	-	H11※	H4	-	H11※	
						定　格	12V60/55W	-	12V55W	12V26W/26W	-	12V26W	12V12W/12W	-	12V12W	フォグ：LEDリング付ランプは取付不可
						商品No.	0-02	-	0-20	JA484	-	JA488	JA384	-	JA388	
	89			H26.10～H28.10（マイナー1回目）		形　状	H4orLED	9005(HB3)	H11	H4or-	未調査	H11※	H4or-	未調査	H11※	
						定　格	12V60/55Wor	12V65W(60W)	12V55W	12V26W/26Wor-	-	12V26W	12V12W/12Wor-	-	12V12W	フォグ：LEDリング付ランプは取付不可
						商品No.	0-02or	0-05	0-20	JA484or-	-	JA488	JA384or-	-	JA388	
	90			H28.11～（マイナー2回目）		形　状	H11orLED	9005(HB3)	H8	H11or-	9005(HB3)	H8※	H11or-	9005(HB3)	H8※	
						定　格	12V55Wor	12V65W(60W)	12V35W	12V12Wor-	12V26W	12V26W	12V12Wor-	12V12W	12V12W	フォグ：LEDリング付ランプは取付不可
						商品No.	0-20or	0-05	0-22	JA488or-	JA485	JA488	JA388or-	JA385	JA388	
	91		HE12	H28.11～	e-POWER	形　状	H11orLED	9005(HB3)	H8	H11or-	9005(HB3)	H8※	H11or-	9005(HB3)	H8※	
						定　格	12V55Wor	12V65W(60W)	12V35W	12V12Wor-	12V26W	12V26W	12V12Wor-	12V12W	12V12W	フォグ：LEDリング付ランプは取付不可
						商品No.	0-20or	0-05	0-22	JA488or-	JA485	JA488	JA388or-	JA385	JA388	
	92	ピノ	HC24S	H19.1～H21.11		形　状	H4	-	-	H4	-	-	H4	-	-	
						定　格	12V60/55W	-	-	12V26W/26W	-	-	12V12W/12W	-	-	
						商品No.	0-02	-	-	JA484	-	-	JA384	-	-	
	93	フーガ	Y50	H16.10～H19.11（マイナー前）		形　状	H1orHID(D2S)	9005(HB3)	H11	-	未調査	H11	-	未調査	H11	
						定　格	12V55Wor85V35W	12V65W(60W)	12V55W	-	-	12V26W	-	-	12V12W	
						商品No.	0-08or3502K	0-05	0-20	-	-	JA488	-	-	JA388	
	94			H19.12～H21.10（マイナー後）		形　状	H1orHID(D2S)	9005(HB3)	H11	-	未調査	H11	-	未調査	H11	
						定　格	12V55Wor85V35W	12V65W(60W)	12V55W	-	-	12V26W	-	-	12V12W	
						商品No.	0-08or3502K	0-05	0-20	-	-	JA488	-	-	JA388	
	95		Y51	H21.11～		形　状	HID(D2S)	-	H8	-	-	H8	-	-	H8	
						定　格	85V35W	-	12V35W	-	-	12V26W	-	-	12V12W	
						商品No.	3502K	-	0-22	-	-	JA488	-	-	JA388	
	96	フーガ ハイブリッド	HY51	H22.11～		形　状	HID(D2S)	-	H8	-	-	H8	-	-	H8	
						定　格	85V35W	-	12V35W	-	-	12V26W	-	-	12V12W	
						商品No.	3502K	-	0-22	-	-	JA488	-	-	JA388	
	97	プリメーラ	P12	H13.1～H15.6（マイナー前）		形　状	9006(HB4)orHID(D2R)	9005(HB3)	H3	9006(HB4)or-	9005(HB3)	-	9006(HB4)or-	9005(HB3)	-	
						定　格	12V55W(51W)or85V35W	12V65W(60W)	12V55W	12V12Wor-	12V26W	-	12V12Wor-	12V12W	-	
						商品No.	0-06or3503K	0-05	0-13	JA485or-	JA485	-	JA385or-	JA385	-	
	98			H15.7～H17.12（マイナー後）		形　状	9006(HB4)orHID(D2R)	9005(HB3)	H11	9006(HB4)or-	9005(HB3)	H11	9006(HB4)or-	9005(HB3)	H11	
						定　格	12V55W(51W)or85V35W	12V65W(60W)	12V55W	12V12Wor-	12V26W	12V26W	12V12Wor-	12V12W	12V12W	
						商品No.	0-06or3503K	0-05	0-20	JA485or-	JA485	JA488	JA385or-	JA385	JA388	
	99	プリメーラ ワゴン	P12	H13.1～H15.6（マイナー前）		形　状	9006(HB4)orHID(D2R)	9005(HB3)	H3	9006(HB4)or-	9005(HB3)	-	9006(HB4)or-	9005(HB3)	-	
						定　格	12V55W(51W)or85V35W	12V65W(60W)	12V55W	12V12Wor-	12V26W	-	12V12Wor-	12V12W	-	
						商品No.	0-06or3503K	0-05	0-13	JA485or-	JA485	-	JA385or-	JA385	-	
	100			H15.7～H17.12（マイナー後）		形　状	9006(HB4)orHID(D2R)	9005(HB3)	H11	9006(HB4)or-	9005(HB3)	H11	9006(HB4)or-	9005(HB3)	H11	
						定　格	12V55W(51W)or85V35W	12V65W(60W)	12V55W	12V12Wor-	12V26W	12V26W	12V12Wor-	12V12W	12V12W	
						商品No.	0-06or3503K	0-05	0-20	JA485or-	JA485	JA488	JA385or-	JA385	JA388	

・車種によっては、年式・車両型式・タイプが一致していても、特別仕様車等の条件により、記載されている情報と異なる場合がございます。必ずご購入前に車両に装着されているバルブの形状・定格等をご確認ください。
・この車種適合検索でご案内した内容に従って購入された電球が、万一実際の車両に装着されている電球と形状・定格等が異なっていた場合、弊社では一切の保証ができません。

polarg

メーカー	NO	車名	型式	年式	タイプ・グレード	項目	純正装着 ヘッド ロービーム	純正装着 ヘッド ハイビーム	純正装着 フォグ	ALBALIZE NEO 6500K ヘッド ロービーム	ALBALIZE NEO 6500K ヘッド ハイビーム	ALBALIZE NEO 6500K フォグ	ALBALIZE 6500K ヘッド ロービーム	ALBALIZE 6500K ヘッド ハイビーム	ALBALIZE 6500K フォグ	備考
ニッサン	101	マーチ	K12	H14.2～H17.7（マイナー前）		形　状	H4orHID(D2R)	－	－	H4or－	－	－	H4or－	－	－	
						定　格	12V60/55Wor85V35W	－	－	12V26W/26Wor－	－	－	12V12W/12Wor－	－	－	
						商品No.	0-02or3503K	－	－	JA484or－	－	－	JA384or－	－	－	
	102			H17.8～H19.5（マイナー1回目）		形　状	H4orHID(D2R)	－	－	H4or－	－	－	H4or－	－	－	
						定　格	12V60/55Wor85V35W	－	－	12V26W/26Wor－	－	－	12V12W/12Wor－	－	－	
						商品No.	0-02or3503K	－	－	JA484or－	－	－	JA384or－	－	－	
	103			H19.6～H22.6（マイナー2回目）		形　状	H11orHID(D2R)	H1	－	未調査	－	－	未調査	－	－	
						定　格	12V55Wor85V35W	12V55W	－	－	－	－	－	－	－	
						商品No.	0-20or3503K	0-08	－	－	－	－	－	－	－	
	104		K13	H22.7～H25.5（マイナー前）		形　状	H4	－	－	H4	－	－	H4	－	－	
						定　格	12V60/55W	－	－	12V26W/26W	－	－	12V12W/12W	－	－	
						商品No.	0-02	－	－	JA484	－	－	JA384	－	－	
	105			H25.6～（マイナー後）		形　状	H4	－	－	H4	－	－	H4	－	－	
						定　格	12V60/55W	－	－	12V26W/26W	－	－	12V12W/12W	－	－	
						商品No.	0-02	－	－	JA484	－	－	JA384	－	－	
	106	マイクラＣ＋Ｃ	K12	H19.6～H22.7		形　状	H4	－	－	H4	－	－	H4	－	－	
						定　格	12V60/55W	－	－	12V26W/26W	－	－	12V12W/12W	－	－	
						商品No.	0-02	－	－	JA484	－	－	JA384	－	－	
	107	ムラーノ	Z50	H16.9～H20.8		形　状	HID(D2S)	－	9006(HB4)	－	－	9006(HB4)	－	－	9006(HB4)	
						定　格	85V35W	－	12V55W(51W)	－	－	12V26W	－	－	12V12W	
						商品No.	3502K	－	0-06	－	－	JA485	－	－	JA385	
	108		Z51	H20.9～H23.1（マイナー前）		形　状	HID(D2S)	－	H8	－	－	H8	－	－	H8	
						定　格	85V35W	－	12V35W	－	－	12V26W	－	－	12V12W	
						商品No.	3502K	－	0-22	－	－	JA488	－	－	JA388	
	109			H23.2～H27.3（マイナー後）		形　状	HID(D2S)	－	H8	－	－	H8	－	－	H8	
						定　格	85V35W	－	12V35W	－	－	12V26W	－	－	12V12W	
						商品No.	3502K	－	0-22	－	－	JA488	－	－	JA388	
	110	モコ	MG21S	H14.4～H18.1		形　状	H4	－	－	H4	－	－	H4	－	－	
						定　格	12V60/55W	－	－	12V26W/26W	－	－	12V12W/12W	－	－	
						商品No.	0-02	－	－	JA484	－	－	JA384	－	－	
	111		MG22S	H18.2～H21.5（マイナー前）		形　状	H4	－	H8	H4	－	未調査	H4	－	H8	
						定　格	12V60/55W	－	12V35W	12V26W/26W	－	－	12V12W/12W	－	12V12W	
						商品No.	0-02	－	0-22	JA484	－	－	JA384	－	JA388	
	112			H21.6～H23.1（マイナー後）		形　状	H4	－	H8	H4	－	未調査	H4	－	H8	
						定　格	12V60/55W	－	12V35W	12V26W/26W	－	－	12V12W/12W	－	12V12W	
						商品No.	0-02	－	0-22	JA484	－	－	JA384	－	JA388	
	113		MG33S	H23.2～H28.5		形　状	H4	－	－	H4	－	－	H4	－	－	
						定　格	12V60/55W	－	－	12V26W/26W	－	－	12V12W/12W	－	－	
						商品No.	0-02	－	－	JA484	－	－	JA384	－	－	
	114	ラティオ	N17	H24.10～H26.9（マイナー前）		形　状	H4	－	－	H4	－	－	H4	－	－	
						定　格	12V60/55W	－	－	12V26W/26W	－	－	12V12W/12W	－	－	
						商品No.	0-02	－	－	JA484	－	－	JA384	－	－	
	115			H26.10～（マイナー後）		形　状	H4	－	－	H4	－	－	H4	－	－	
						定　格	12V60/55W	－	－	12V26W/26W	－	－	12V12W/12W	－	－	
						商品No.	0-02	－	－	JA484	－	－	JA384	－	－	
	116	ラフェスタ	B30	H16.12～H19.4（マイナー前）		形　状	H4orHID(D2R)	H1	H8	H4or－	－	H8	H4or－	－	H8	
						定　格	12V60/55Wor85V35W	12V55W	12V35W	12V26W/26Wor－	－	12V26W	12V12W/12Wor－	－	12V12W	
						商品No.	0-02or3503K	0-08	0-22	JA484or－	－	JA488	JA384or－	－	JA388	
	117			H19.5～24.12（マイナー後）		形　状	H1orHID(D2R)	9005(HB3)	H8	－	9005(HB3)	H8	－	9005(HB3)	H8	
						定　格	12V55Wor85V35W	12V65W(60W)	12V35W	－	12V26W	12V26W	－	12V12W	12V12W	
						商品No.	0-08or3503K	0-05	0-22	－	JA485	JA488	－	JA385	JA388	
	118	ラフェスタ ハイウェイスター	CWEFWN/CWEAWN	H23.6～H30.3		形　状	H11orHID(D2S)	9005(HB3)	H11	H11or－	9005(HB3)	H11	H11or－	9005(HB3)	H11	
						定　格	12V55Wor85V35W	12V65W(60W)	12V55W	12V12Wor－	12V26W	12V26W	12V12Wor－	12V12W	12V12W	
						商品No.	0-20or3502K	0-05	0-20	JA488or－	JA485	JA488	JA388or－	JA385	JA388	
	119	リーフ	ZE0	H22.12～H29.9		形　状	H4orLED	H9	H11	×	－	H11※	×	－	H11※	ヘッド：正常に使用できないため取付不可 フォグ：LEDリング付ランプは取付不可
						定　格	12V60/55Wor	12V65W	12V55W	×	－	12V26W	×	－	12V12W	
						商品No.	0-02or	0-30	0-20	×	－	JA488	×	－	JA388	
	120		ZE1	H29.10～		形　状	H11orLED	9005(HB3)orLED	H8	未調査	未調査	未調査	未調査	未調査	未調査	
						定　格	12V55Wor	12V65W(60W)or	12V35W	－	－	－	－	－	－	
						商品No.	0-20or	0-05or	0-22	－	－	－	－	－	－	
	121	ルークス	ML21S	H21.12～H25.3		形　状	H4orHID(D2S)	－	H8	H4or－	－	未調査	H4or－	－	H8	
						定　格	12V60/55Wor85V35W	－	12V35W	12V26W/26Wor－	－	－	12V12W/12Wor－	－	12V12W	
						商品No.	0-02or3502K	－	0-22	JA484or－	－	－	JA384or－	－	JA388	

・車種によっては、年式・車両型式・タイプが一致していても、特別仕様車等の条件により、記載されている情報と異なる場合がございます。必ずご購入前に車両に装着されているバルブの形状・定格等をご確認ください。
・この車種適合検索でご案内した内容に従って購入された電球が、万一実際の車両に装着されている電球と形状・定格等が異なっていた場合、弊社では一切の保証ができません。

polarg

メーカー	NO	車名	型式	年式	タイプ・グレード	項目	純正装着			ALBALIZE NEO 6500K			ALBALIZE 6500K			備考
							ヘッド		フォグ	ヘッド		フォグ	ヘッド		フォグ	
							ロービーム	ハイビーム		ロービーム	ハイビーム		ロービーム	ハイビーム		
ホンダ	1	アクティー バン	HH5・6	H11.6～		形　状	H4	－	－	H4	－	－	H4	－	－	
						定　格	12V60/55W	－	－	12V26W/26W	－	－	12V12W/12W	－	－	
						商品No.	0-02	－	－	JA484	－	－	JA384	－	－	
	2	アコード	CU1・2	H20.12～H25.3		形　状	H1orHID(D2S)	9005(HB3)	H11	－	9005(HB3)	H11	－	9005(HB3)	H11	
						定　格	12V55Wor85V35W	12V65W(60W)	12V55W	－	12V26W	12V26W	－	12V12W	12V12W	
						商品No.	0-08or3502K	0-05	0-20	－	JA485	JA488	－	JA385	JA388	
	3		CR5・6	H25.6～H28.4（マイナー前）		形　状	LED	9005(HB3)	H8	－	9005(HB3)	未調査	－	9005(HB3)	未調査	
						定　格	－	12V65W(60W)	12V35W	－	12V26W	－	－	12V12W	－	
						商品No.	－	0-05	0-22	－	JA485	－	－	JA385	－	
	4	アコード ツアラー	CW1・2	H20.12～H25.3		形　状	H1orHID(D2S)	9005(HB3)	H11	－	9005(HB3)	H11	－	9005(HB3)	H11	
						定　格	12V55Wor85V35W	12V65W(60W)	12V55W	－	12V26W	12V26W	－	12V12W	12V12W	
						商品No.	0-08or3502K	0-05	0-20	－	JA485	JA488	－	JA385	JA388	
	5	インサイト	ZE1	H11.9～H18.6		形　状	H4	－	－	H4	－	－	H4	－	－	
						定　格	12V60/55W	－	－	12V26W/26W	－	－	12V12W/12W	－	－	
						商品No.	0-02	－	－	JA484	－	－	JA384	－	－	
	6		ZE2	H21.2～H26.3		形　状	H11orHID(D2S)	9005(HB3)	H11	H11or－	×	H11	H11or－	×	H11	ヘッド：後方にスペースがないため取付不可
						定　格	12V55Wor85V35W	12V65W(60W)	12V55W	－	×	12V26W	－	×	12V12W	
						商品No.	0-20or3502K	0-05	0-20	JA488or－	×	JA488	JA388or－	×	JA388	
	7	インスパイア	UC1	H15.6～H17.10（マイナー前）		形　状	HID(D2S)	9005(HB3)	H11	－	9005(HB3)	H11	－	9005(HB3)	H11	
						定　格	85V35W	12V65W(60W)	12V55W	－	12V26W	12V26W	－	12V12W	12V12W	
						商品No.	3502K	0-05	0-20	－	JA485	JA488	－	JA385	JA388	
	8			H17.11～H19.11（マイナー後）		形　状	HID(D2S)	9005(HB3)	H11	－	9005(HB3)	H11	－	9005(HB3)	H11	
						定　格	85V35W	12V65W(60W)	12V55W	－	12V26W	12V26W	－	12V12W	12V12W	
						商品No.	3502K	0-05	0-20	－	JA485	JA488	－	JA385	JA388	
	9		CP3	H19.12～H24.9		形　状	HID(D2R)	9005(HB3)	H11	－	9005(HB3)	未調査	－	9005(HB3)	未調査	
						定　格	85V35W	12V65W(60W)	12V55W	－	12V26W	－	－	12V12W	－	
						商品No.	3503K	0-05	0-20	－	JA485	－	－	JA385	－	
	10	ヴェゼル	RU1・2・3・4	H25.12～H30.1（マイナー前）	ﾊｲﾌﾞﾘｯﾄﾞ含む	形　状	H4orLED	9005(HB3)	H8	H4or－	9005(HB3)	H8	H4or－	9005(HB3)	H8	
						定　格	12V60/55Wor	12V65W(60W)	12V35W	12V26W/26Wor－	12V26W	12V26W	12V12W/12Wor－	12V12W	12V12W	
						商品No.	0-02or	0-05	0-22	JA484or－	JA485	JA488	JA384or－	JA385	JA388	
	11			H30.2～（マイナー後）	ﾊﾛｹﾞﾝ仕様	形　状	H11	9005(HB3)	H8orLED	未調査	未調査	未調査	未調査	未調査	未調査	
						定　格	12V55W	12V65W(60W)	12V35Wor	－	－	－	－	－	－	
						商品No.	0-20	0-05	0-22or	－	－	－	－	－	－	
	12	エアウエイブ	GJ1・2	H17.4～H22.8		形　状	H11orHID(D2R)	9005(HB3)	H11	未調査	未調査	H11	未調査	未調査	H11	
						定　格	12V55Wor85V35W	12V65W(60W)	12V55W	－	－	12V26W	－	－	12V12W	
						商品No.	0-20or3503K	0-05	0-20	－	－	JA488	－	－	JA388	
	13				ﾙｰﾌ仕様	形　状	H11orHID(D2R)	9005(HB3)	H11	未調査	未調査	H11	未調査	未調査	H11	
						定　格	12V55Wor85V35W	12V65W(60W)	12V55W	－	－	12V26W	－	－	12V12W	
						商品No.	0-20or3503K	0-05	0-20	－	－	JA488	－	－	JA388	
	14	Ｓ６６０	JW5	H27.3～		形　状	LED	9005(HB3)	LED	－	9005(HB3)	－	－	9005(HB3)	－	
						定　格	－	12V65W(60W)	－	－	12V26W	－	－	12V12W	－	
						商品No.	－	0-05	－	－	JA485	－	－	JA385	－	
	15	エディックス	BE1・2・3・4	H16.7～H18.10（マイナー前）	1.7L	形　状	H4orHID(D2S)	－	H11	H4or－	－	H11	H4or－	－	H11	
						定　格	12V60/55Wor85V35W	－	12V55W	12V26W/26Wor－	－	12V26W	12V12W/12Wor－	－	12V12W	
						商品No.	0-02or3502K	－	0-20	JA484or－	－	JA488	JA384or－	－	JA388	
	16				2.0L	形　状	H4orHID(D2S)	－	9006(HB4)	H4or－	－	未調査	H4or－	－	未調査	
						定　格	12V60/55Wor85V35W	－	12V55W(51W)	12V26W/26Wor－	－	－	12V12W/12Wor－	－	－	
						商品No.	0-02or3502K	－	0-06	JA484or－	－	－	JA384or－	－	－	
	17		BE3・4・8	H18.11～H21.8（マイナー後）		形　状	H4orHID(D2S)	－	9006(HB4)	H4or－	－	未調査	H4or－	－	未調査	
						定　格	12V60/55Wor85V35W	－	12V55W(51W)	12V26W/26Wor－	－	－	12V12W/12Wor－	－	－	
						商品No.	0-02or3502K	－	0-06	JA484or－	－	－	JA384or－	－	－	
	18	Ｎ－ＢＯＸ	JF1・2	H23.12～H25.11（マイナー前）		形　状	H4	－	－	H4	－	－	H4	－	－	
						定　格	12V60/55W	－	－	12V26W/26W	－	－	12V12W/12W	－	－	
						商品No.	0-02	－	－	JA484	－	－	JA384	－	－	
	19				ｶｽﾀﾑ	形　状	HID(D2S)	9005(HB3)	H8	－	×	未調査	－	×	H8	ハイビーム：後方スペースがない為、取付不可
						定　格	85V35W	12V65W(60W)	12V35W	－	×	－	－	×	12V12W	
						商品No.	3502K	0-05	0-22	－	×	－	－	×	JA388	
	20			H25.12～H29.7（マイナー後）		形　状	H4orHID(D2R)	－	－	H4or－	－	－	H4or－	－	－	
						定　格	12V60/55Wor85V35W	－	－	12V26W/26Wor－	－	－	12V12W/12Wor－	－	－	
						商品No.	0-02or3503K	－	－	JA484or－	－	－	JA384or－	－	－	

・車種によっては、年式・車両型式・タイプが一致していても、特別仕様車等の条件により、記載されている情報と異なる場合がございます。必ずご購入前に車両に装着されているバルブの形状・定格等をご確認ください。
・この車種適合検索でご案内した内容に従って購入された電球が、万一実際の車両に装着されている電球と形状・定格等が異なっていた場合、弊社では一切の保証ができません。

polarg

メーカー	NO	車名	型式	年式	タイプ・グレード	項目	純正装着 ヘッド ロービーム	純正装着 ヘッド ハイビーム	純正装着 フォグ	ALBALIZE NEO 6500K ヘッド ロービーム	ALBALIZE NEO 6500K ヘッド ハイビーム	ALBALIZE NEO 6500K フォグ	ALBALIZE 6500K ヘッド ロービーム	ALBALIZE 6500K ヘッド ハイビーム	ALBALIZE 6500K フォグ	備考
ホンダ	21	N-BOX	JF1・2	H25.12～H29.7（マイナー後）	ｶｽﾀﾑ	形　状	HID(D2S)	9005(HB3)	H8orLED	－	×	未調査	－	×	H8	ハイビーム：後方スペースがない為、取付不可
						定　格	85V35W	12V65W(60W)	12V35Wor	－	×	－	－	×	12V12W	
						商品No.	3502K	0-05	0-22or	－	×	－	－	×	JA388	
	22	N-BOX＋	JF1・2	H24.7～H25.11（マイナー前）		形　状	H4orHID(D2R)	－	H8	H4or-	－	未調査	H4or-	－	H8	
						定　格	12V60/55Wor85V35W	－	12V35W	12V26W/26Wor-	－	－	12V12W/12Wor-	－	12V12W	
						商品No.	0-02or3503K	－	0-22	JA484or-	－	－	JA384or-	－	JA388	
	23				ｶｽﾀﾑ	形　状	HID(D2S)	9005(HB3)	H8	－	×	未調査	－	×	H8	ハイビーム：後方スペースがない為、取付不可
						定　格	85V35W	12V65W(60W)	12V35W	－	×	－	－	×	12V12W	
						商品No.	3502K	0-05	0-22	－	×	－	－	×	JA388	
	24			H25.12～H30.3（マイナー後）		形　状	H4orHID(D2R)	－	H8	H4or-	－	未調査	H4or-	－	未調査	
						定　格	12V60/55Wor85V35W	－	12V35W	12V26W/26Wor-	－	－	12V12W/12Wor-	－	－	
						商品No.	0-02or3503K	－	0-22	JA484or-	－	－	JA384or-	－	－	
	25				ｶｽﾀﾑ	形　状	HID(D2S)	9005(HB3)	H8	－	×	未調査	－	×	H8	ハイビーム：後方スペースがない為、取付不可
						定　格	85V35W	12V65W(60W)	12V35W	－	×	－	－	×	12V12W	
						商品No.	3502K	0-05	0-22	－	×	－	－	×	JA388	
	26	N－BOX SLASH	JF1・2	H26.12～H29.12		形　状	HID(D2R)	－	H8orLED	－	－	未調査	－	－	未調査	
						定　格	85V35W	－	12V35Wor	－	－	－	－	－	－	
						商品No.	3503K	－	0-22or	－	－	－	－	－	－	
	27			H30.1～		形　状	HID(D2R)orH4	－	H8orLED	-orH4	－	未調査	-orH4	－	未調査	
						定　格	85V35Wor12V60/55W	－	12V35Wor	-or12V26W/26W	－	－	-or12V12W/12W	－	－	
						商品No.	3503Kor0-02	－	0-22or	-orJA484	－	－	-orJA384	－	－	
	28	N-ONE	JG1・2	H24.11～H26.4（マイナー前）		形　状	HID(D4S)orHIR2	－	H8	－	－	×	未調査	－	未調査	フォグ：後方スペースがない為、取付不可
						定　格	42V35Wor12V55W	－	12V35W	－	－	×	－	－	－	
						商品No.	3510Kor0-35	－	0-22	－	－	×	－	－	－	
	29				ﾌﾟﾚﾐｱﾑ/ﾌﾟﾚﾐｱﾑﾂｱﾗｰ	形　状	HID(D4S)	－	H8	－	－	×	－	－	未調査	フォグ：後方スペースがない為、取付不可
						定　格	42V35W	－	12V35W	－	－	×	－	－	－	
						商品No.	3510K	－	0-22	－	－	×	－	－	－	
	30			H26.5～H27.6（マイナー1回目）		形　状	HID(D4S)orHIR2	－	H8	－	－	×	未調査	－	未調査	フォグ：後方スペースがない為、取付不可
						定　格	42V35Wor12V55W	－	12V35W	－	－	×	－	－	－	
						商品No.	3510Kor0-35	－	0-22	－	－	×	－	－	－	
	31				ﾌﾟﾚﾐｱﾑ/ﾌﾟﾚﾐｱﾑﾂｱﾗｰ	形　状	HID(D4S)	－	H8	－	－	×	－	－	未調査	フォグ：後方スペースがない為、取付不可
						定　格	42V35W	－	12V35W	－	－	×	－	－	－	
						商品No.	3510K	－	0-22	－	－	×	－	－	－	
	32			H27.7～H29.11（マイナー2回目）		形　状	HID(D4S)orHIR2	－	H8orLED	－	－	×	未調査	－	未調査	フォグ：後方スペースがない為、取付不可
						定　格	42V35Wor12V55W	－	12V35Wor	－	－	×	－	－	－	
						商品No.	3510Kor0-35	－	0-22or	－	－	×	－	－	－	
	33				ﾌﾟﾚﾐｱﾑ/ﾌﾟﾚﾐｱﾑﾂｱﾗｰ	形　状	HID(D4S)	－	LED	－	－	－	－	－	－	
						定　格	42V35W	－	－	－	－	－	－	－	－	
						商品No.	3510K	－	－	－	－	－	－	－	－	
	34			H29.12～（マイナー3回目）		形　状	HID(D4S)orHIR2	－	LED	－	－	－	未調査	－	－	
						定　格	42V35Wor12V55W	－	－	－	－	－	－	－	－	
						商品No.	3510Kor0-35	－	－	－	－	－	－	－	－	
	35	N－VAN	JJ1/2	H30.7～	ﾊﾛｹﾞﾝ仕様	形　状	H4	－	LED	H4	－	－	H4	－	－	
						定　格	12V60/55W	－	－	12V26W/26W	－	－	12V12W/12W	－	－	
						商品No.	0-02	－	－	JA484	－	－	JA384	－	－	
	36	N-WGN	JH1・2	H25.11～H28.5（マイナー前）		形　状	H4orHID(D4R)	H7	－	H4or-	－	－	H4or-	－	－	
						定　格	12V60/55Wor42V35W	12V55W	－	12V26W/26Wor-	－	－	12V12W/12Wor-	－	－	
						商品No.	0-02or3507K	0-11	－	JA484or-	－	－	JA384or-	－	－	
	37				ｶｽﾀﾑ	形　状	HID(D4S)	－	H16	－	－	×	－	－	未調査	フォグ：後方スペースがない為、取付不可
						定　格	42V35W	－	12V19W	－	－	×	－	－	－	
						商品No.	3510K	－	0-32	－	－	×	－	－	－	
	38			H28.6～R1.7（マイナー後）		形　状	H4orHID(D4R)	H7	H16orLED	H4or-	－	×	H4or-	－	未調査	フォグ：後方スペースがない為、取付不可
						定　格	12V60/55Wor42V35W	12V55W	12V19Wor	12V26W/26Wor-	－	×	12V12W/12Wor-	－	－	
						商品No.	0-02or3507K	0-11	0-32or	JA484or-	－	×	JA384or-	－	－	
	39		JH3・4	R1.8～		形　状	H4orLED	－	LED	H4	－	－	H4	－	－	
						定　格	12V60/55WorLED	－	－	12V26W/26W	－	－	12V12W/12W	－	－	
						商品No.	0-02or	－	－	JA484	－	－	JA384	－	－	
	40	エリシオン	RR1・2・5・6	H18.12～H25.10		形　状	HID(D2S)	9005(HB3)	H11	－	9005(HB3)	H11	－	9005(HB3)	H11	
						定　格	85V35W	12V65W(60W)	12V55W	－	12V26W	12V26W	－	12V12W	12V12W	
						商品No.	3502K	0-05	0-20	－	JA485	JA488	－	JA385	JA388	

・車種によっては、年式・車両型式・タイプが一致していても、特別仕様車等の条件により、記載されている情報と異なる場合がございます。必ずご購入前に車両に装着されているバルブの形状・定格等をご確認ください。
・この車種適合検索でご案内した内容に従って購入された電球が、万一実際の車両に装着されている電球と形状・定格等が異なっていた場合、弊社では一切の保証ができません。

polarg

メーカー	NO	車名	型式	年式	タイプ・グレード	項目	純正装着			ALBALIZE NEO 6500K			ALBALIZE 6500K			備考
							ヘッド		フォグ	ヘッド		フォグ	ヘッド		フォグ	
							ロービーム	ハイビーム		ロービーム	ハイビーム		ロービーム	ハイビーム		
ホンダ	41	オデッセイ	RB1・2	H15.10～H18.3（マイナー前）		形　状	HID(D2S)	H1	H11	－	－	H11	－	－	H11	
						定　格	85V35W	12V55W	12V55W	－	－	12V26W	－	－	12V12W	
						商品No.	3502K	0-08	0-20	－	－	JA488	－	－	JA388	
	42			H18.4～H20.9（マイナー後）		形　状	HID(D2S)	H1	H11	－	－	H11	－	－	H11	
						定　格	85V35W	12V55W	12V55W	－	－	12V26W	－	－	12V12W	
						商品No.	3502K	0-08	0-20	－	－	JA488	－	－	JA388	
	43		RB3・4	H20.10～H23.10（マイナー前）		形　状	HID(D2S)	9005(HB3)	H11	－	9005(HB3)	H11	－	9005(HB3)	H11	
						定　格	85V35W	12V65W(60W)	12V55W	－	12V26W	12V26W	－	12V12W	12V12W	
						商品No.	3502K	0-05	0-20	－	JA485	JA488	－	JA385	JA388	
	44			H23.10～H25.10（マイナー後）		形　状	HID(D2S)	9005(HB3)	H11	－	9005(HB3)	H11	－	9005(HB3)	H11	
						定　格	85V35W	12V65W(60W)	12V55W	－	12V26W	12V26W	－	12V12W	12V12W	
						商品No.	3502K	0-05	0-20	－	JA485	JA488	－	JA385	JA388	
	45		RC1・2	H25.11～H29.10（マイナー前）		形　状	H11orLED	9005(HB3)	－	H11or-	9005(HB3)	－	H11or-	9005(HB3)	－	
						定　格	12V55Wor	12V65W(60W)	－	12V12Wor-	12V26W	－	12V12Wor-	12V12W	－	
						商品No.	0-20or	0-05	－	JA488or-	JA485	－	JA388or-	JA385	－	
	46				ｱﾌﾞｿﾙｰﾄ	形　状	LED	9005(HB3)	H8	－	9005(HB3)	H8	－	9005(HB3)	H8	
						定　格	－	12V65W(60W)	12V35W	－	12V26W	12V26W	－	12V12W	12V12W	
						商品No.	－	0-05	0-22	－	JA485	JA488	－	JA385	JA388	
	47		RC4	H28.2～H29.9（マイナー前）	ﾊｲﾌﾞﾘｯﾄﾞ	形　状	LED	9005(HB3)	H8	－	9005(HB3)	H8	－	9005(HB3)	H8	
						定　格	－	12V65W(60W)	12V35W	－	12V26W	12V26W	－	12V12W	12V12W	
						商品No.	－	0-05	0-22	－	JA485	JA488	－	JA385	JA388	
	48		RC系	H29.11～（マイナー後）	ﾊｲﾌﾞﾘｯﾄﾞ含む	形　状	LED	9005(HB3)	LED	－	9005(HB3)	－	－	9005(HB3)	－	
						定　格	－	12V65W(60W)	－	－	12V26W	－	－	12V12W	－	
						商品No.	－	0-05	－	－	JA485	－	－	JA385	－	
	49	グレイス	GM6・9	H26.12～H29.6（マイナー前）		形　状	H11orLED	9005(HB3)	H11	H11or-	9005(HB3)	H11	H11or-	9005(HB3)	H11	
						定　格	12V55Wor	12V65W(60W)	12V55W	12V12Wor-	12V26W	12V26W	12V12Wor-	12V12W	12V12W	
						商品No.	0-20or	0-05	0-20	JA488or-	JA485	JA488	JA388or-	JA385	JA388	
	50		GM4・5		ﾊｲﾌﾞﾘｯﾄﾞ	形　状	H11orLED	9005(HB3)	H11	H11or-	9005(HB3)	H11	H11or-	9005(HB3)	H11	
						定　格	12V55Wor	12V65W(60W)	12V55W	12V12Wor-	12V26W	12V26W	12V12Wor-	12V12W	12V12W	
						商品No.	0-20or	0-05	0-20	JA488or-	JA485	JA488	JA388or-	JA385	JA388	
	51		GM6・9	H29.7～（マイナー後）		形　状	H11orLED	9005(HB3)orLED	LED	H11or-	9005(HB3)or-	－	H11or-	9005(HB3)or-	－	
						定　格	12V55Wor	12V65W(60W)or	－	12V12Wor-	12V26Wor-	－	12V12Wor-	12V12Wor-	－	
						商品No.	0-20or	0-05or	－	JA488or-	JA485or-	－	JA388or-	JA385or-	－	
	52		GM4・5		ﾊｲﾌﾞﾘｯﾄﾞ	形　状	H11orLED	9005(HB3)orLED	H11	未調査	未調査	H11	未調査	未調査	H11	
						定　格	12V55Wor	12V65W(60W)or	12V55W	－	－	12V26W	－	－	12V12W	
						商品No.	0-20or	0-05or	0-20	－	－	JA488	－	－	JA388	
	53	Ｔｈａｔ’ｓ	JD1・2	H14.2～H18.2（マイナー前）		形　状	H4	－	－	H4	－	－	H4	－	－	
						定　格	12V60/55W	－	－	12V26W/26W	－	－	12V12W/12W	－	－	
						商品No.	0-02	－	－	JA484	－	－	JA384	－	－	
	54			H18.3～H19.6（マイナー後）		形　状	H4	－	－	H4	－	－	H4	－	－	
						定　格	12V60/55W	－	－	12V26W/26W	－	－	12V12W/12W	－	－	
						商品No.	0-02	－	－	JA484	－	－	JA384	－	－	
	55	ＣＲ－Ｖ	RM1・2	H23.12～H28.8		形　状	HID(D4S)	9005(HB3)	H11	－	9005(HB3)	H11	－	9005(HB3)	H11	
						定　格	42V35W	12V65W(60W)	12V55W	－	12V26W	12V26W	－	12V12W	12V12W	
						商品No.	3510K	0-05	0-20	－	JA485	JA488	－	JA385	JA388	
	56	ＣＲ－Ｚ	ZF系	H27.8～H29.1（マイナー2回目）		形　状	LED	LED	H8orLED	－	－	H8or-	－	－	H8or-	
						定　格	－	－	12V35Wor	－	－	12V26Wor-	－	－	12V12Wor-	
						商品No.	－	－	0-22or	－	－	JA488or-	－	－	JA388or-	
	57	ジェイド	FR4・5	H27.2～H30.4		形　状	LED	9005(HB3)	H8	－	9005(HB3)	未調査	－	9005(HB3)	H8	
						定　格	－	12V65W(60W)	12V35W	－	12V26W	－	－	12V12W	12V12W	
						商品No.	－	0-05	0-22	－	JA485	－	－	JA385	JA388	
	58			H30.5～	ﾊｲﾋﾞｰﾑﾊﾛｹﾞﾝ車	形　状	LED	9005(HB3)	LED	－	9005(HB3)	－	－	9005(HB3)	－	
						定　格	－	12V65W(60W)	－	－	12V26W	－	－	12V12W	－	
						商品No.	－	0-05	－	－	JA485	－	－	JA385	－	
	59	シビック	EU1・2・3・4	H12.9～H15.8（マイナー前）	5ﾄﾞｱ	形　状	H4orHID(D2R)	－	－	H4or-	－	－	H4or-	－	－	
						定　格	12V60/55Wor85V35W	－	－	12V26W/26Wor-	－	－	12V12W/12Wor-	－	－	
						商品No.	0-02or3503K	－	－	JA484or-	－	－	JA384or-	－	－	
	60		EU3・4	H15.9～H17.8（マイナー後）	5ﾄﾞｱ	形　状	H1orHID(D2S)	9005(HB3)	－	－	未調査	－	－	9005(HB3)	－	
						定　格	12V55Wor85V35W	12V65W(60W)	－	－	－	－	－	12V12W	－	
						商品No.	0-08or3502K	0-05	－	－	－	－	－	JA385	－	

・車種によっては、年式・車両型式・タイプが一致していても、特別仕様車等の条件により、記載されている情報と異なる場合がございます。必ずご購入前に車両に装着されているバルブの形状・定格等をご確認ください。
・この車種適合検索でご案内した内容に従って購入された電球が、万一実際の車両に装着されている電球と形状・定格等が異なっていた場合、弊社では一切の保証ができません。

polarg

メーカー	NO	車名	型式	年式	タイプ・グレード	項目	純正装着 ヘッド ロービーム	純正装着 ヘッド ハイビーム	純正装着 フォグ	ALBALIZE NEO 6500K ヘッド ロービーム	ALBALIZE NEO 6500K ヘッド ハイビーム	ALBALIZE NEO 6500K フォグ	ALBALIZE 6500K ヘッド ロービーム	ALBALIZE 6500K ヘッド ハイビーム	ALBALIZE 6500K フォグ	備考
ホンダ	61	シビック	ABA・CBA-EU3・4	H15.9～H17.8（マイナー後）	5ﾄﾞｱ ｽﾍﾟｼｬﾙ ｴﾃﾞｨｼｮﾝ	形　状	9006(HB4)orHID(D2S)	9005(HB3)	-	9006(HB4)or-	未調査	-	9006(HB4)or-	9005(HB3)	-	
						定　格	12V55W(51W)or85V35W	12V65W(60W)	-	12V12Wor-	-	-	12V12Wor-	12V12W	-	
						商品No.	0-06or3502K	0-05	-	JA485or-	-	-	JA385or-	JA385	-	
	62	シビック ＴＹＰＥ Ｒ ユーロ	FN2	H21.11～H24.6		形　状	HID(D2R)	H1	H11	-	-	H11	-	-	H11	
						定　格	85V35W	12V55W	12V55W	-	-	12V26W	-	-	12V12W	
						商品No.	3503K	0-08	0-20	-	-	JA488	-	-	JA388	
	63	シャトル	GK8・9	H27.5～H31.4（マイナー前）		形　状	H11orLED	9005(HB3)or-	H8	H11or-	9005(HB3)or-	H8	H11or-	9005(HB3)or-	H8	
						定　格	12V55Wor	12V65W(60W)or	12V35W	12V12Wor-	12V26Wor-	12V26W	12V12Wor-	12V12Wor-	12V12W	
						商品No.	0-20or	0-05or	0-22	JA488or-	JA485or-	JA488	JA388or-	JA385or-	JA388	
	64		GP7・8	H27.5～H31.4（マイナー前）	ﾊｲﾌﾞﾘｯﾄﾞ	形　状	H11orLED	9005(HB3)	H8	H11or-	9005(HB3)	H8	H11or-	9005(HB3)	H8	
						定　格	12V55Wor	12V65W(60W)	12V35W	12V12Wor-	12V26W	12V26W	12V12Wor-	12V12W	12V12W	
						商品No.	0-20or	0-05	0-22	JA488or-	JA485	JA488	JA388or-	JA385	JA388	
	65		GK8・9	R1.5～（マイナー後）		形　状	H11orLED	9005(HB3)or-	LED	H11or-	9005(HB3)or-	-	H11or-	9005(HB3)or-	-	
						定　格	12V55Wor	12V65W(60W)or	-	12V12Wor-	12V26Wor-	-	12V12Wor-	12V12Wor-	-	
						商品No.	0-20or	0-05or	-	JA488or-	JA485or-	-	JA388or-	JA385or-	-	
	66		GP7・8		ﾊｲﾌﾞﾘｯﾄﾞ	形　状	H11orLED	9005(HB3)	LED	H11or-	9005(HB3)	-	H11or-	9005(HB3)	-	
						定　格	12V55Wor	12V65W(60W)	-	12V12Wor-	12V26W	-	12V12Wor-	12V12W	-	
						商品No.	0-20or	0-05	-	JA488or-	JA485	-	JA388or-	JA385	-	
	67	ステップワゴン	RG系	H17.5～H19.10（マイナー前）		形　状	H11orHID(D2S)	H1	H11	H11or-	-	H11	H11or-	-	H11	
						定　格	12V55Wor85V35W	12V55W	12V55W	12V12Wor-	-	12V26W	12V12Wor-	-	12V12W	
						商品No.	0-20or3502K	0-08	0-20	JA488or-	-	JA488	JA388or-	-	JA388	
	68				ﾙｰﾌ仕様	形　状	H11orHID(D2S)	H1	H11	H11or-	-	H11	H11or-	-	H11	
						定　格	12V55Wor85V35W	12V55W	12V55W	12V12Wor-	-	12V26W	12V12Wor-	-	12V12W	
						商品No.	0-20or3502K	0-08	0-20	JA488or-	-	JA488	JA388or-	-	JA388	
	69			H19.11～H21.9（マイナー後）		形　状	H11orHID(D2S)	H1	H11	H11or-	-	H11	H11or-	-	H11	
						定　格	12V55Wor85V35W	12V55W	12V55W	12V12Wor-	-	12V26W	12V12Wor-	-	12V12W	
						商品No.	0-20or3502K	0-08	0-20	JA488or-	-	JA488	JA388or-	-	JA388	
	70				ﾙｰﾌ仕様	形　状	H11orHID(D2S)	H1	H11	H11or-	-	H11	H11or-	-	H11	
						定　格	12V55Wor85V35W	12V55W	12V55W	12V12Wor-	-	12V26W	12V12Wor-	-	12V12W	
						商品No.	0-20or3502K	0-08	0-20	JA488or-	-	JA488	JA388or-	-	JA388	
	71		RK系	H21.10～H24.3（マイナー前）		形　状	H11orHID(D2R)	9005(HB3)	-	H11or	×	-	H11or-	9005(HB3)	-	ハイビーム：バックカバーがある為、取付不可
						定　格	12V55Wor85V35W	12V65W(60W)	-	12V12Wor	×	-	12V12Wor-	12V12W	-	
						商品No.	0-20or3503K	0-05	-	JA488or	×	-	JA388or-	JA385	-	
	72				SPADA	形　状	HID(D2R)	9005(HB3)	H11	-	×	H11	-	9005(HB3)	H11	ハイビーム：バックカバーがある為、取付不可
						定　格	85V35W	12V65W(60W)	12V55W	-	×	12V26W	-	12V12W	12V12W	
						商品No.	3503K	0-05	0-20	-	×	JA488	-	JA385	JA388	
	73			H24.4～H27.3（マイナー後）	SPADA含む	形　状	H11orHID(D2S)	9005(HB3)	H11	H11or	×	H11	H11or-	9005(HB3)	H11	ハイビーム：バックカバーがある為、取付不可
						定　格	12V55Wor85V35W	12V65W(60W)	12V55W	12V12Wor	×	12V26W	12V12Wor-	12V12W	12V12W	
						商品No.	0-20or3502K	0-05	0-20	JA488or	×	JA488	JA388or-	JA385	JA388	
	74		RP1・2	H27.4～H29.9（マイナー前）		形　状	H11orLED	9005(HB3)	H8	H11or-	9005(HB3)	H8	H11or-	9005(HB3)	H8	
						定　格	12V55Wor	12V65W(60W)	12V35W	12V12Wor-	12V26W	12V26W	12V12Wor-	12V12W	12V12W	
						商品No.	0-20or	0-05	0-22	JA488or-	JA485	JA488	JA388or-	JA385	JA388	
	75		RP3・4		SPADA	形　状	LED	9005(HB3)	H8	-	9005(HB3)	H8	-	9005(HB3)	H8	
						定　格	-	12V65W(60W)	12V35W	-	12V26W	12V26W	-	12V12W	12V12W	
						商品No.	-	0-05	0-22	-	JA485	JA488	-	JA385	JA388	
	76		RP1・2	H29.10～R4.4（マイナー後）		形　状	H11orLED	9005(HB3)	LED	H11or-	9005(HB3)	-	H11or-	9005(HB3)	-	
						定　格	12V55Wor	12V65W(60W)	-	12V12Wor-	12V26W	-	12V12Wor-	12V12W	-	
						商品No.	0-20or	0-05	-	JA488or-	JA485	-	JA388or-	JA385	-	
	77	ストリーム	RN1・3・5	H15.9～H18.6（マイナー後）		形　状	H1orHID(D2R)	9005(HB3)	H3	-	9005(HB3)	-	-	9005(HB3)	-	
						定　格	12V55Wor85V35W	12V65W(60W)	12V55W	-	12V26W	-	-	12V12W	-	
						商品No.	0-08or3503K	0-05	0-13	-	JA485	-	-	JA385	-	
	78		RN6・7・8・9	H18.7～H24.3(マイナー前)		形　状	H4orHID(D2R)	9005(HB3)	H11	H4or-	未調査	H11	H4or-	未調査	H11	
						定　格	12V60/55Wor85V35W	12V65W(60W)	12V55W	12V26W/26Wor-	-	12V26W	12V12W/12Wor-	-	12V12W	
						商品No.	0-02or3503K	0-05	0-20	JA484or-	-	JA488	JA384or-	-	JA388	
	79			H24.4～（マイナー後）		形　状	H4orHID(D2R)	9005(HB3)	H8	H4or-	未調査	H8	H4or-	未調査	H8	
						定　格	12V60/55Wor85V35W	12V65W(60W)	12V35W	12V26W/26Wor-	-	12V26W	12V12W/12Wor-	-	12V12W	
						商品No.	0-02or3503K	0-05	0-22	JA484or-	-	JA488	JA384or-	-	JA388	
	80	ゼスト	JE1・2	H18.2～H24.11	ｽﾎﾟｰﾂ含む	形　状	H4orHID(D2R)	-	H8	H4or-	-	H8	H4or-	-	H8	
						定　格	12V60/55Wor85V35W	-	12V35W	12V26W/26Wor-	-	12V26W	12V12W/12Wor-	-	12V12W	
						商品No.	0-02or3503K	-	0-22	JA484or-	-	JA488	JA384or-	-	JA388	

・車種によっては、年式・車両型式・タイプが一致していても、特別仕様車等の条件により、記載されている情報と異なる場合がございます。必ずご購入前に車両に装着されているバルブの形状・定格等をご確認ください。
・この車種適合検索でご案内した内容に従って購入された電球が、万一実際の車両に装着されている電球と形状・定格等が異なっていた場合、弊社では一切の保証ができません。

polarg

メーカー	NO	車名	型式	年式	タイプ・グレード	項目	純正装着 ヘッド ロービーム	純正装着 ヘッド ハイビーム	純正装着 フォグ	ALBALIZE NEO 6500K ヘッド ロービーム	ALBALIZE NEO 6500K ヘッド ハイビーム	ALBALIZE NEO 6500K フォグ	ALBALIZE 6500K ヘッド ロービーム	ALBALIZE 6500K ヘッド ハイビーム	ALBALIZE 6500K フォグ	備考
ホンダ	81	ゼスト	JE1・2	H20.12～H24.11	ｽﾊﾟｰｸ	形　状	H11orHID(D2S)	9005(HB3)	H8	H11or-	9005(HB3)	H8	H11or-	9005(HB3)	H8	
						定　格	12V55Wor85V35W	12V65W(60W)	12V35W	12V12Wor-	12V26W	12V26W	12V12Wor-	12V12W	12V12W	
						商品No.	0-20or3502K	0-05	0-22	JA488or-	JA485	JA488	JA388or-	JA385	JA388	
	82	パートナー	EY6・7・8・9	H8.3～H18.2		形　状	H4	-	-	H4	-	-	H4	-	-	
						定　格	12V60/55W	-	-	12V26W/26W	-	-	12V12W/12W	-	-	
						商品No.	0-02	-	-	JA484	-	-	JA384	-	-	
	83		GJ3・4	H18.3～H22.8		形　状	H11	9005(HB3)	-	未調査	未調査	-	未調査	未調査	-	
						定　格	12V55W	12V65W(60W)	-	-	-	-	-	-	-	
						商品No.	0-20	0-05	-	-	-	-	-	-	-	
	84	バモス	HM1・2	H15.4～H19.1（マイナー1回目）		形　状	H4	-	-	H4	-	-	H4	-	-	
						定　格	12V60/55W	-	-	12V26W/26W	-	-	12V12W/12W	-	-	
						商品No.	0-02	-	-	JA484	-	-	JA384	-	-	
	85			H19.2～H30.5（マイナー2回目）		形　状	H4	-	-	H4	-	-	H4	-	-	
						定　格	12V60/55W	-	-	12V26W/26W	-	-	12V12W/12W	-	-	
						商品No.	0-02	-	-	JA484	-	-	JA384	-	-	
	86	バモス ホビオ	HM3・4、HJ1・2	H15.4～H19.1（マイナー前）	ﾊﾞﾝ含む	形　状	H4	-	-	H4	-	-	H4	-	-	
						定　格	12V60/55W	-	-	12V26W/26W	-	-	12V12W/12W	-	-	
						商品No.	0-02	-	-	JA484	-	-	JA384	-	-	
	87			H19.2～H30.5（マイナー後）		形　状	H4	-	-	H4	-	-	H4	-	-	
						定　格	12V60/55W	-	-	12V26W/26W	-	-	12V12W/12W	-	-	
						商品No.	0-02	-	-	JA484	-	-	JA384	-	-	
	88	フィット	GD1・2・3・4	H13.6～H16.5（マイナー前）		形　状	H4	-	H11	H4	-	H11	H4	-	H11	
						定　格	12V60/55W	-	12V55W	12V26W/26W	-	12V26W	12V12W/12W	-	12V12W	
						商品No.	0-02	-	0-20	JA484	-	JA488	JA384	-	JA388	
	89				ﾙｰﾌ仕様	形　状	H4	-	H11	H4	-	H11	H4	-	H11	
						定　格	12V60/55W	-	12V55W	12V26W/26W	-	12V26W	12V12W/12W	-	12V12W	
						商品No.	0-02	-	0-20	JA484	-	JA488	JA384	-	JA388	
	90			H16.6～H19.9（マイナー後）		形　状	H4orHID(D2R)	-	H11	H4or-	-	H11	H4or-	-	H11	
						定　格	12V60/55Wor85V35W	-	12V55W	12V26W/26Wor-	-	12V26W	12V12W/12Wor-	-	12V12W	
						商品No.	0-02or3503K	-	0-20	JA484or-	-	JA488	JA384or-	-	JA388	
	91				ﾙｰﾌ仕様	形　状	H4orHID(D2R)	-	H11	H4or-	-	H11	H4or-	-	H11	
						定　格	12V60/55Wor85V35W	-	12V55W	12V26W/26Wor-	-	12V26W	12V12W/12Wor-	-	12V12W	
						商品No.	0-02or3503K	-	0-20	JA484or-	-	JA488	JA384or-	-	JA388	
	92		GE6・7	H19.10～H24.4		形　状	H4orHID(D2R)	-	-	H4or-	-	-	H4or-	-	-	
						定　格	12V60/55Wor85V35W	-	-	12V26W/26Wor-	-	-	12V12W/12Wor-	-	-	
						商品No.	0-02or3503K	-	-	JA484or-	-	-	JA384or-	-	-	
	93		GE8・9		RSﾀｲﾌﾟ	形　状	H4orHID(D2R)	-	-	H4or-	-	-	H4or-	-	-	
						定　格	12V60/55Wor85V35W	-	-	12V26W/26Wor-	-	-	12V12W/12Wor-	-	-	
						商品No.	0-02or3503K	-	-	JA484or-	-	-	JA384or-	-	-	
	94		GE系	H24.5～H25.8	RSﾀｲﾌﾟ含む	形　状	H4orHID(D2R)	-	H11	H4or-	-	×	H4or-	-	未調査	フォグ:後方スペースがない為、取付不可
						定　格	12V60/55Wor85V35W	-	12V55W	12V26W/26Wor-	-	×	12V12W/12Wor-	-	-	
						商品No.	0-02or3503K	-	0-20	JA484or-	-	×	JA384or-	-	-	
	95		GK3・4・5・6、GP5	H25.9～H29.5（マイナー前）	ﾊｲﾌﾞﾘｯﾄﾞ含む	形　状	H4orLED	9005(HB3)	H8	H4or-	未調査	H8	H4or-	未調査	H8	
						定　格	12V60/55Wor	12V65W(60W)	12V35W	12V26W/26Wor-	-	12V26W	12V12W/12Wor-	-	12V12W	
						商品No.	0-02or	0-05	0-22	JA484or-	-	JA488	JA384or-	-	JA388	
	96		GK3・4	H29.6～R2.1（マイナー後）	1.3G	形　状	H4orLED	-	LED	H4or-	-	-	H4or-	-	-	
						定　格	12V60/55Wor	-	-	12V26W/26Wor-	-	-	12V12W/12Wor-	-	-	
						商品No.	0-02or	-	-	JA484or-	-	-	JA384or-	-	-	
	97		GK5・6、GP5・6		ﾊｲﾌﾞﾘｯﾄﾞ含む	形　状	H4orLED	-	LED	H4or-	-	-	H4or-	-	-	
						定　格	12V60/55Wor	-	-	12V26W/26Wor-	-	-	12V12W/12Wor-	-	-	
						商品No.	0-02or	-	-	JA484or-	-	-	JA384or-	-	-	
	98		GR1・2・3・4・5・6・7・8	R2.2～	ﾊﾛｹﾞﾝ仕様	形　状	H4	-	LED	未調査	-	-	未調査	-	-	
						定　格	12V60/55W	-	-	-	-	-	-	-	-	
						商品No.	0-02	-	-	-	-	-	-	-	-	
	99	フィット アリア	GD6・7・8・9	H14.12～H21.1		形　状	H4orHID(D2R)	-	-	H4or-	-	-	H4or-	-	-	
						定　格	12V60/55Wor85V35W	-	-	12V26W/26Wor-	-	-	12V12W/12Wor-	-	-	
						商品No.	0-02or3503K	-	-	JA484or-	-	-	JA384or-	-	-	
	100	フィット シャトル	GG7・8、GP2	H23.6～H27.3	ﾊｲﾌﾞﾘｯﾄﾞ含む	形　状	H4orHID(D2R)	-	H11	H4or-	-	H11	H4or-	-	H11	
						定　格	12V60/55Wor85V35W	-	12V55W	12V26W/26Wor-	-	12V26W	12V12W/12Wor-	-	12V12W	
						商品No.	0-02or3503K	-	0-20	JA484or-	-	JA488	JA384or-	-	JA388	

・車種によっては、年式・車両型式・タイプが一致していても、特別仕様車等の条件により、記載されている情報と異なる場合がございます。必ずご購入前に車両に装着されているバルブの形状・定格等をご確認ください。
・この車種適合検索でご案内した内容に従って購入された電球が、万一実際の車両に装着されている電球と形状・定格等が異なっていた場合、弊社では一切の保証ができません。

polarg

メーカー	NO	車名	型式	年式	タイプ・グレード	項目	純正装着 ヘッド ロービーム	純正装着 ヘッド ハイビーム	純正装着 フォグ	ALBALIZE NEO 6500K ヘッド ロービーム	ALBALIZE NEO 6500K ヘッド ハイビーム	ALBALIZE NEO 6500K フォグ	ALBALIZE 6500K ヘッド ロービーム	ALBALIZE 6500K ヘッド ハイビーム	ALBALIZE 6500K フォグ	備考
ホンダ	101	フィット ハイブリッド	GP1	H22.10～H24.4		形　状	H4orHID(D2R)	－	－	H4or－	－	－	H4or－	－	－	
						定　格	12V60/55Wor85V35W	－	－	12V26W/26Wor－	－	－	12V12W/12Wor－	－	－	
						商品No.	0-02or3503K	－	－	JA484or－	－	－	JA384or－	－	－	
	102			H24.5～H25.8	RS含む	形　状	H4orHID(D2R)	－	H11	H4or－	－	未調査	H4or－	－	未調査	
						定　格	12V60/55Wor85V35W	－	12V55W	12V26W/26Wor－	－	－	12V12W/12Wor－	－	－	
						商品No.	0-02or3503K	－	0-20	JA484or－	－	－	JA384or－	－	－	
	103	フリード	GB3・4	H20.5～H26.3 (マイナー前)		形　状	H4orHID(D2R)	－	－	H4or－	－	－	H4or－	－	－	
						定　格	12V60/55Wor85V35W	－	－	12V26W/26Wor－	－	－	12V12W/12Wor－	－	－	
						商品No.	0-02or3503K	－	－	JA484or－	－	－	JA384or－	－	－	
	104				ﾙｰﾌ仕様	形　状	H4orHID(D2R)	－	－	H4or－	－	－	H4or－	－	－	
						定　格	12V60/55Wor85V35W	－	－	12V26W/26Wor－	－	－	12V12W/12Wor－	－	－	
						商品No.	0-02or3503K	－	－	JA484or－	－	－	JA384or－	－	－	
	105			H26.4～ (マイナー後)		形　状	H4orHID(D2R)	－	－	H4or－	－	－	H4or－	－	－	
						定　格	12V60/55Wor85V35W	－	－	12V26W/26Wor－	－	－	12V12W/12Wor－	－	－	
						商品No.	0-02or3503K	－	－	JA484or－	－	－	JA384or－	－	－	
	106		GP3	H23.10～H26.3 (マイナー前)	ﾊｲﾌﾞﾘｯﾄﾞ	形　状	H4orHID(D2R)	－	－	H4or－	－	－	H4or－	－	－	
						定　格	12V60/55Wor85V35W	－	－	12V26W/26Wor－	－	－	12V12W/12Wor－	－	－	
						商品No.	0-02or3503K	－	－	JA484or－	－	－	JA384or－	－	－	
	107				ﾊｲﾌﾞﾘｯﾄﾞ ﾙｰﾌ仕様	形　状	H4orHID(D2R)	－	－	H4or－	－	－	H4or－	－	－	
						定　格	12V60/55Wor85V35W	－	－	12V26W/26Wor－	－	－	12V12W/12Wor－	－	－	
						商品No.	0-02or3503K	－	－	JA484or－	－	－	JA384or－	－	－	
	108		GB5・6・7・8	H28.9～R1.9 (マイナー前)		形　状	H11orLED	9005(HB3)	H8orLED	H11or－	9005(HB3)	H8or－	H11or－	9005(HB3)	H8or－	
						定　格	12V55Wor	12V65W(60W)	12V35Wor	12V12Wor－	12V26W	12V26Wor－	12V12Wor－	12V12W	12V12Wor－	
						商品No.	0-20or	0-05	0-22or	JA488or－	JA485	JA488or－	JA388or－	JA385	JA388or－	
	109			R1.10～ (マイナー後)		形　状	H11orLED	9005(HB3)	H8orLED	H11or－	9005(HB3)	H8or－	H11or－	9005(HB3)	H8or－	
						定　格	12V55Wor	12V65W(60W)	12V35Wor	12V12Wor－	12V26W	12V26Wor－	12V12Wor－	12V12W	12V12Wor－	
						商品No.	0-20or	0-05	0-22or	JA488or－	JA485	JA488or－	JA388or－	JA385	JA388or－	
	110	フリード スパイク	GB3・4	H22.7～H26.4 (マイナー前)		形　状	H4orHID(D2R)	－	－	H4or－	－	－	H4or－	－	－	
						定　格	12V60/55Wor85V35W	－	－	12V26W/26Wor－	－	－	12V12W/12Wor－	－	－	
						商品No.	0-02or3503K	－	－	JA484or－	－	－	JA384or－	－	－	
	111				ﾙｰﾌ仕様	形　状	H4orHID(D2R)	－	－	H4or－	－	－	H4or－	－	－	
						定　格	12V60/55Wor85V35W	－	－	12V26W/26Wor－	－	－	12V12W/12Wor－	－	－	
						商品No.	0-02or3503K	－	－	JA484or－	－	－	JA384or－	－	－	
	112			H26.4～ (マイナー後)		形　状	H4orHID(D2R)	－	－	H4or－	－	－	H4or－	－	－	
						定　格	12V60/55Wor85V35W	－	－	12V26W/26Wor－	－	－	12V12W/12Wor－	－	－	
						商品No.	0-02or3503K	－	－	JA484or－	－	－	JA384or－	－	－	
	113	フリード＋	GB5・6・7・8	H28.9～R1.9 (マイナー前)		形　状	H11orLED	9005(HB3)	H8orLED	H11or－	9005(HB3)	H8or－	H11or－	9005(HB3)	H8or－	
						定　格	12V55Wor	12V65W(60W)	12V35Wor	12V12Wor－	12V26W	12V26Wor－	12V12Wor－	12V12W	12V12Wor－	
						商品No.	0-20or	0-05	0-22or	JA488or－	JA485	JA488or－	JA388or－	JA385	JA388or－	
	114			R1.10～ (マイナー後)		形　状	H11orLED	9005(HB3)	LED	H11or－	9005(HB3)	－	H11or－	9005(HB3)	－	
						定　格	12V55Wor	12V65W(60W)	－	12V12Wor－	12V26W	－	12V12Wor－	12V12W	－	
						商品No.	0-20or	0-05	－	JA488or－	JA485	－	JA388or－	JA385	－	
	115	モビリオ	GB1・2	H13.12～H15.12 (マイナー前)		形　状	H4orHID(D2R)	－	－	H4or－	－	－	H4or－	－	－	
						定　格	12V60/55Wor85V35W	－	－	12V26W/26Wor－	－	－	12V12W/12Wor－	－	－	
						商品No.	0-02or3503K	－	－	JA484or－	－	－	JA384or－	－	－	
	116			H16.1～H20.4 (マイナー後)		形　状	H4orHID(D2R)	－	－	H4or－	－	－	H4or－	－	－	
						定　格	12V60/55Wor85V35W	－	－	12V26W/26Wor－	－	－	12V12W/12Wor－	－	－	
						商品No.	0-02or3503K	－	－	JA484or－	－	－	JA384or－	－	－	
	117	モビリオ スパイク	GK1・2	H14.9～H17.11 (マイナー前)		形　状	H1orHID(D2R)	H1	－	－	－	－	－	－	－	
						定　格	12V55Wor85V35W	12V55W	－	－	－	－	－	－	－	
						商品No.	0-08or3503K	0-08	－	－	－	－	－	－	－	
	118			H17.12～H20.4 (マイナー後)		形　状	H4orHID(D2R)	－	－	H4or－	－	－	H4or－	－	－	
						定　格	12V60/55Wor85V35W	－	－	12V26W/26Wor－	－	－	12V12W/12Wor－	－	－	
						商品No.	0-02or3503K	－	－	JA484or－	－	－	JA384or－	－	－	
	119	ライフ	JB5・6・7・8	H16.10～H18.9 (マイナー前)		形　状	H4orHID(D2R)	－	－	H4or－	－	－	H4or－	－	－	
						定　格	12V60/55Wor85V35W	－	－	12V26W/26Wor－	－	－	12V12W/12Wor－	－	－	
						商品No.	0-02or3503K	－	－	JA484or－	－	－	JA384or－	－	－	
	120			H18.10～H20.10 (マイナー後)		形　状	H4orHID(D2R)	－	－	H4or－	－	－	H4or－	－	－	
						定　格	12V60/55Wor85V35W	－	－	12V26W/26Wor－	－	－	12V12W/12Wor－	－	－	
						商品No.	0-02or3503K	－	－	JA484or－	－	－	JA384or－	－	－	

・車種によっては、年式・車両型式・タイプが一致していても、特別仕様車等の条件により、記載されている情報と異なる場合がございます。必ずご購入前に車両に装着されているバルブの形状・定格等をご確認ください。
・この車種適合検索でご案内した内容に従って購入された電球が、万一実際の車両に装着されている電球と形状・定格等が異なっていた場合、弊社では一切の保証ができません。

polarg

メーカー	NO	車名	型式	年式	タイプ・グレード	項目	純正装着			ALBALIZE NEO 6500K			ALBALIZE 6500K			備考
							ヘッド		フォグ	ヘッド		フォグ	ヘッド		フォグ	
							ロービーム	ハイビーム		ロービーム	ハイビーム		ロービーム	ハイビーム		
ホンダ	121	ライフ	JC1・2	H20.11～H22.10（マイナー前）		形　状	H4	－	－	H4	－	－	H4	－	－	
						定　格	12V60/55W	－	－	12V26W/26W	－	－	12V12W/12W	－	－	
						商品No.	0-02	－	－	JA484	－	－	JA384	－	－	
	122				ﾊﾟｽﾃﾙ・ﾃﾞｨｰﾊﾞ	形　状	H4orHID(D2R)	－	H8	H4or－	－	未調査	H4or－	－	H8	
						定　格	12V60/55Wor85V35W	－	12V35W	12V26W/26Wor－	－	－	12V12W/12Wor－	－	12V12W	
						商品No.	0-02or3503K	－	0-22	JA484or－	－	－	JA384or－	－	JA388	
	123			H22.11～H26.4（マイナー後）		形　状	H11	9005(HB3)	－	H11	9005(HB3)	－	H11	9005(HB3)	－	
						定　格	12V55W	12V65W(60W)	－	12V12W	12V26W	－	12V12W	12V12W	－	
						商品No.	0-20	0-05	－	JA488	JA485	－	JA388	JA385	－	
	124				ﾃﾞｨｰﾊﾞ	形　状	HID(D2S)	9005(HB3)	H8	－	9005(HB3)	未調査	－	9005(HB3)	H8	
						定　格	85V35W	12V65W(60W)	12V35W	－	12V26W	－	－	12V12W	12V12W	
						商品No.	3502K	0-05	0-22	－	JA485	－	－	JA385	JA388	
	125	レジェンド	KB1	H16.10～H20.8（マイナー前）		形　状	HID(D2S)	9005(HB3)	H11	－	9005(HB3)	未調査	－	9005(HB3)	未調査	
						定　格	85V35W	12V65W(60W)	12V55W	－	12V26W	－	－	12V12W	－	
						商品No.	3502K	0-05	0-20	－	JA485	－	－	JA385	－	
	126			H20.9～H26.10（マイナー後）		形　状	HID(D2S)	9005(HB3)	H8	－	9005(HB3)	×	－	9005(HB3)	×	フォグ：シェードに干渉する為、取付不可
						定　格	85V35W	12V65W(60W)	12V35W	－	12V26W	×	－	12V12W	×	
						商品No.	3502K	0-05	0-22	－	JA485	×	－	JA385	×	

・車種によっては、年式・車両型式・タイプが一致していても、特別仕様車等の条件により、記載されている情報と異なる場合がございます。必ずご購入前に車両に装着されているバルブの形状・定格等をご確認ください。
・この車種適合検索でご案内した内容に従って購入された電球が、万一実際の車両に装着されている電球と形状・定格等が異なっていた場合、弊社では一切の保証ができません。

polarg

メーカー	NO	車名	型式	年式	タイプ・グレード	項目	純正装着 ヘッド ロービーム	純正装着 ヘッド ハイビーム	純正装着 フォグ	ALBALIZE NEO 6500K ヘッド ロービーム	ALBALIZE NEO 6500K ヘッド ハイビーム	ALBALIZE NEO 6500K フォグ	ALBALIZE 6500K ヘッド ロービーム	ALBALIZE 6500K ヘッド ハイビーム	ALBALIZE 6500K フォグ	備考
マツダ	1	アクセラ	BK系	H15.9～H18.5（マイナー前）	ｽﾎﾟｰﾂ含む	形　状	H7orHID(D2S)	9005(HB3)	H11	－	9005(HB3)	H11	－	9005(HB3)	H11	
						定　格	12V55Wor85V35W	12V65W(60W)	12V55W	－	12V26W	12V26W	－	12V12W	12V12W	
						商品No.	0-11or3502K	0-05	0-20	－	JA485	JA488	－	JA385	JA388	
	2			H18.6～H21.5（マイナー後）	ｽﾎﾟｰﾂ含む 丸型ﾌｫｸﾞ	形　状	H7orHID(D2S)	9005(HB3)	H11	－	9005(HB3)	H11	－	9005(HB3)	H11	
						定　格	12V55Wor85V35W	12V65W(60W)	12V55W	－	12V26W	12V26W	－	12V12W	12V12W	
						商品No.	0-11or3502K	0-05	0-20	－	JA485	JA488	－	JA385	JA388	
	3				ｽﾎﾟｰﾂ含む 角型ﾌｫｸﾞ	形　状	H7orHID(D2S)	9005(HB3)	9006(HB4)	－	9005(HB3)	9006(HB4)	－	9005(HB3)	9006(HB4)	
						定　格	12V55Wor85V35W	12V65W(60W)	12V55W(51W)	－	12V26W	12V26W	－	12V12W	12V12W	
						商品No.	0-11or3502K	0-05	0-06	－	JA485	JA485	－	JA385	JA385	
	4		BL系	H21.6～H23.8（マイナー前）	ｽﾎﾟｰﾂ含む	形　状	H11orHID(D2S)	9005(HB3)	9006(HB4)	H11or－	9005(HB3)	9006(HB4)	H11or－	9005(HB3)	9006(HB4)	
						定　格	12V55Wor85V35W	12V65W(60W)	12V55W(51W)	12V12Wor－	12V26W	12V26W	12V12Wor－	12V12W	12V12W	
						商品No.	0-20or3502K	0-05	0-06	JA488or－	JA485	JA485	JA388or－	JA385	JA385	
	5			H23.9～H25.10（マイナー後）	ｽﾎﾟｰﾂ	形　状	H11orHID(D2S)	9005(HB3)	H11	H11or－	9005(HB3)	H11	H11or－	9005(HB3)	H11	
						定　格	12V55Wor85V35W	12V65W(60W)	12V55W	12V12Wor－	12V26W	12V26W	12V12Wor－	12V12W	12V12W	
						商品No.	0-20or3502K	0-05	0-20	JA488or－	JA485	JA488	JA388or－	JA385	JA388	
	6					形　状	H11orHID(D2S)	9005(HB3)	H11	H11or－	9005(HB3)	H11	H11or－	9005(HB3)	H11	
						定　格	12V55Wor85V35W	12V65W(60W)	12V55W	12V12Wor－	12V26W	12V26W	12V12Wor－	12V12W	12V12W	
						商品No.	0-20or3502K	0-05	0-20	JA488or－	JA485	JA488	JA388or－	JA385	JA388	
	7		BM系	H25.11～H29.8（マイナー前）	HIDﾍｯﾄﾞﾗｲﾄ	形　状	HID(D4S)	－	H11orLED	－	－	未調査	－	－	未調査	
						定　格	42V35W	－	12V55Wor	－	－	－	－	－	－	
						商品No.	3510K	－	0-20or	－	－	－	－	－	－	
	8				ﾊﾛｹﾞﾝ仕様	形　状	H11	9005(HB3)	－	H11	9005(HB3)	－	H11	9005(HB3)	－	
						定　格	12V55W	12V65W(60W)	－	12V12W	12V26W	－	12V12W	12V12W	－	
						商品No.	0-20	0-05	－	JA488	JA485	－	JA388	JA385	－	
	9		BM･BY系	H29.9～H31.4（マイナー後）	ﾊﾛｹﾞﾝ仕様	形　状	H11	9005(HB3)	LED	H11	9005(HB3)	－	H11	9005(HB3)	－	
						定　格	12V55W	12V65W(60W)	－	12V12W	12V26W	－	12V12W	12V12W	－	
						商品No.	0-20	0-05	－	JA488	JA485	－	JA388	JA385	－	
	10	アクセラスポーツ	BM系	H25.11～H29.8（マイナー前）	HIDﾍｯﾄﾞﾗｲﾄ	形　状	HID(D4S)	－	H11orLED	－	－	未調査	－	－	未調査	
						定　格	42V35W	－	12V55Wor	－	－	－	－	－	－	
						商品No.	3510K	－	0-20or	－	－	－	－	－	－	
	11				ﾊﾛｹﾞﾝ仕様	形　状	H11	9005(HB3)	－	H11	9005(HB3)	－	H11	9005(HB3)	－	
						定　格	12V55W	12V65W(60W)	－	12V12W	12V26W	－	12V12W	12V12W	－	
						商品No.	0-20	0-05	－	JA488	JA485	－	JA388	JA385	－	
	12			H29.9～H31.4（マイナー後）	ﾊﾛｹﾞﾝ仕様	形　状	H11	9005(HB3)	LED	H11	9005(HB3)	－	H11	9005(HB3)	－	
						定　格	12V55W	12V65W(60W)	－	12V12W	12V26W	－	12V12W	12V12W	－	
						商品No.	0-20	0-05	－	JA488	JA485	－	JA388	JA385	－	
	13				LED仕様	形　状	LED	－	LED	－	－	－	－	－	－	
						定　格	－	－	－	－	－	－	－	－	－	
						商品No.	－	－	－	－	－	－	－	－	－	
	14	アテンザ（ｽﾎﾟｰﾂ･ｽﾎﾟｰﾂﾜｺﾞﾝ含む）	GG系	H16.2～H17.5（マイナー前）	ﾊﾞﾝﾊﾟｰ内ﾌｫｸﾞ仕様	形　状	H1orHID(D2S)	H1	H11	－	－	H11	－	－	H11	
						定　格	12V55Wor85V35W	12V55W	12V55W	－	－	12V26W	－	－	12V12W	
						商品No.	0-08or3502K	0-08	0-20	－	－	JA488	－	－	JA388	
	15			H17.6～H19.12（マイナー後）	ﾌﾟﾛｼﾞｪｸﾀｰﾌｫｸﾞ仕様	形　状	H1orHID(D2S)	H1	H3	－	－	－	－	－	－	
						定　格	12V55Wor85V35W	12V55W	12V55W	－	－	－	－	－	－	
						商品No.	0-08or3502K	0-08	0-13	－	－	－	－	－	－	
	16				ﾊﾞﾝﾊﾟｰ内ﾌｫｸﾞ仕様	形　状	H1orHID(D2S)	H1	H11	－	－	H11	－	－	H11	
						定　格	12V55Wor85V35W	12V55W	12V55W	－	－	12V26W	－	－	12V12W	
						商品No.	0-08or3502K	0-08	0-20	－	－	JA488	－	－	JA388	
	17		GH系	H20.1～H21.12（マイナー前）	ﾊﾛｹﾞﾝ仕様	形　状	9006(HB4)	H9	H11	9006(HB4)	－	H11	9006(HB4)	－	H11	
						定　格	12V55W(51W)	12V65W	12V55W	12V12W	－	12V26W	12V12W	－	12V12W	
						商品No.	0-06	0-30	0-20	JA485	－	JA488	JA385	－	JA388	
	18				HID仕様 AFS機能無	形　状	HID(D2S)	H9	H11	－	－	H11	－	－	H11	
						定　格	85V35W	12V65W	12V55W	－	－	12V26W	－	－	12V12W	
						商品No.	3502K	0-30	0-20	－	－	JA488	－	－	JA388	
	19				HID仕様 AFS機能付	形　状	HID(D2S)	H11	H11	－	未調査	H11	－	未調査	H11	
						定　格	85V35W	12V55W	12V55W	－	－	12V26W	－	－	12V12W	
						商品No.	3502K	0-20	0-20	－	－	JA488	－	－	JA388	
	20			H22.1～H24.10（マイナー後）	AFS機能無	形　状	H11orHID(D2S)	H9	H11	H11or－	－	H11	H11or－	－	H11	
						定　格	12V55Wor85V35W	12V65W	12V55W	12V12Wor－	－	12V26W	12V12Wor－	－	12V12W	
						商品No.	0-20or3502K	0-30	0-20	JA488or－	－	JA488	JA388or－	－	JA388	

・車種によっては、年式・車両型式・タイプが一致していても、特別仕様車等の条件により、記載されている情報と異なる場合がございます。必ずご購入前に車両に装着されているバルブの形状・定格等をご確認ください。
・この車種適合検索でご案内した内容に従って購入された電球が、万一実際の車両に装着されている電球と形状・定格等が異なっていた場合、弊社では一切の保証ができません。

polarg

メーカー	NO	車名	型式	年式	タイプ・グレード	項目	純正装着 ヘッド ロービーム	純正装着 ヘッド ハイビーム	純正装着 フォグ	ALBALIZE NEO 6500K ヘッド ロービーム	ALBALIZE NEO 6500K ヘッド ハイビーム	ALBALIZE NEO 6500K フォグ	ALBALIZE 6500K ヘッド ロービーム	ALBALIZE 6500K ヘッド ハイビーム	ALBALIZE 6500K フォグ	備考
マツダ	21	アテンザ（ｽﾎﾟｰﾂ・ｽﾎﾟｰﾂﾜｺﾞﾝ含む）	GH系	H22.1～H24.10（マイナー後）	AFS機能付	形　状	HID(D2S)	－	H11	－	－	H11	－	－	H11	
						定　格	85V35W	－	12V55W	－	－	12V26W	－	－	12V12W	
						商品No.	3502K	－	0-20	－	－	JA488	－	－	JA388	
	22		GJ系	H24.11～H30.5（マイナー前）	ｾﾀﾞﾝ	形　状	H11orHID(D4S)	9005(HB3)	H11	未確認	未確認	H11	H11or-	9005(HB3)	H11	
						定　格	12V55Wor42V35W	12V65W(60W)	12V55W	－	－	12V26W	12V12Wor-	12V12W	12V12W	
						商品No.	0-20or3510K	0-05	0-20	－	－	JA488	JA388or-	JA385	JA388	
	23				ﾜｺﾞﾝ	形　状	H11orHID(D4S)	9005(HB3)	H11	未確認	未確認	H11	H11or-	9005(HB3)	H11	
						定　格	12V55Wor42V35W	12V65W(60W)	12V55W	－	－	12V26W	12V12Wor-	12V12W	12V12W	
						商品No.	0-20or3510K	0-05	0-20	－	－	JA488	JA388or-	JA385	JA388	
	24	ＡＺオフロード	JM23W	H10.10～H16.9（マイナー前）		形　状	H4	－	H3a	H4	－	－	H4	－	－	
						定　格	12V60/55W	－	12V35W	12V26W/26W	－	－	12V12W/12W	－	－	
						商品No.	0-02	－	0-23	JA484	－	－	JA384	－	－	
	25			H16.10～H26.3（マイナー後）		形　状	H4	－	H8	H4	－	未調査	H4	－	未調査	
						定　格	12V60/55W	－	12V35W	12V26W/26W	－	－	12V12W/12W	－	－	
						商品No.	0-02	－	0-22	JA484	－	－	JA384	－	－	
	26	ＡＺワゴン	MJ21・22S	H15.10～H20.8		形　状	H4	－	－	H4	－	－	H4	－	－	
						定　格	12V60/55W	－	－	12V26W/26W	－	－	12V12W/12W	－	－	
						商品No.	0-02	－	－	JA484	－	－	JA384	－	－	
	27				RR・FX-Sｽﾍﾟｼｬﾙ	形　状	HID(D2S)	－	H8	－	－	×	－	－	H8	フォグ：後方にスペースがない為、取付不可
						定　格	85V35W	－	12V35W	－	－	×	－	－	12V12W	
						商品No.	3502K	－	0-22	－	－	×	－	－	JA388	
	28		MJ22S	H17.9～H20.8	ｶｽﾀﾑｽﾀｲﾙ	形　状	HID(D2S)	9005(HB3)	H8	－	9005(HB3)	×	－	9005(HB3)	×	フォグ：レンズに干渉するため取付不可
						定　格	85V35W	12V65W(60W)	12V35W	－	12V26W	×	－	12V12W	×	
						商品No.	3502K	0-05	0-22	－	JA485	×	－	JA385	×	
	29		MJ23S	H20.9～H24.10		形　状	H4orHID(D2S)	－	H8	H4or-	－	×	H4or-	－	H8	フォグ：後方にスペースがない為、取付不可
						定　格	12V60/55Wor85V35W	－	12V35W	12V26W/26Wor-	－	×	12V12W/12Wor-	－	12V12W	
						商品No.	0-02or3502K	－	0-22	JA484or-	－	×	JA384or-	－	JA388	
	30	ＭＰＶ	LWEW/LW5W	H11.6～H14.2（マイナー前）	ﾊﾛｹﾞﾝ仕様	形　状	H4	－	9006(HB4)	H4	－	9006(HB4)	H4	－	9006(HB4)	
						定　格	12V60/55W	－	12V55W(51W)	12V26W/26W	－	12V26W	12V12W/12W	－	12V12W	
						商品No.	0-02	－	0-06	JA484	－	JA485	JA384	－	JA385	
	31				HID仕様	形　状	HID(D2R)	9005(HB3)	H3	－	9005(HB3)	－	－	9005(HB3)	－	
						定　格	85V35W	12V65W(60W)	12V55W	－	12V26W	－	－	12V12W	－	
						商品No.	3503K	0-05	0-13	－	JA485	－	－	JA385	－	
	32		LWFW/LW3W	H14.3～H15.9（マイナー1回目）		形　状	H4orHID(D2R)	9005(HB3)	H1	H4or-	9005(HB3)	－	H4or-	9005(HB3)	－	
						定　格	12V60/55Wor85V35W	12V65W(60W)	12V55W	12V26W/26Wor-	12V26W	－	12V12W/12Wor-	12V12W	－	
						商品No.	0-02or3503K	0-05	0-08	JA484or-	JA485	－	JA384or-	JA385	－	
	33		LW3W	H15.10～H18.1（マイナー2回目）		形　状	H4orHID(D2R)	9005(HB3)	H11	H4or-	未確認	H11	H4or-	9005(HB3)	H11	
						定　格	12V60/55Wor85V35W	12V65W(60W)	12V55W	12V26W/26Wor-	－	12V26W	12V12W/12Wor-	12V12W	12V12W	
						商品No.	0-02or3503K	0-05	0-20	JA484or-	－	JA488	JA384or-	JA385	JA388	
	34		LY3P	H18.2～H28.3		形　状	HID(D2S)	9005(HB3)	H11	－	9005(HB3)	H11	－	9005(HB3)	H11	
						定　格	85V35W	12V65W(60W)	12V55W	－	12V26W	12V26W	－	12V12W	12V12W	
						商品No.	3502K	0-05	0-20	－	JA485	JA488	－	JA385	JA388	
	35	キャロル	HB1・2系	H10.10～H16.8		形　状	H4	－	－	H4	－	－	H4	－	－	
						定　格	12V60/55W	－	－	12V26W/26W	－	－	12V12W/12W	－	－	
						商品No.	0-02	－	－	JA484	－	－	JA384	－	－	
	36		HB24S	H16.9～H18.11（マイナー前）		形　状	H4	－	H8	H4	－	未調査	H4	－	未調査	
						定　格	12V60/55W	－	12V35W	12V26W/26W	－	－	12V12W/12W	－	－	
						商品No.	0-02	－	0-22	JA484	－	－	JA384	－	－	
	37			H18.12～H21.11（マイナー後）		形　状	H4	－	H8	H4	－	未調査	H4	－	未調査	
						定　格	12V60/55W	－	12V35W	12V26W/26W	－	－	12V12W/12W	－	－	
						商品No.	0-02	－	0-22	JA484	－	－	JA384	－	－	
	38		HB25S	H21.12～H26.12		形　状	H4	－	－	H4	－	－	H4	－	－	
						定　格	12V60/55W	－	－	12V26W/26W	－	－	12V12W/12W	－	－	
						商品No.	0-02	－	－	JA484	－	－	JA384	－	－	
	39		HB36S	H27.1～		形　状	H4	－	H8	H4	－	未調査	H4	－	未調査	
						定　格	12V60/55W	－	12V35W	12V26W/26W	－	－	12V12W/12W	－	－	
						商品No.	0-02	－	0-22	JA484	－	－	JA384	－	－	
	40	ＣＸ－３	DK系	H27.2～H30.4（マイナー前）	ﾊﾛｹﾞﾝ仕様	形　状	H11	9005(HB3)	LED	未確認	未確認	－	H11	9005(HB3)	－	
						定　格	12V55W	12V65W(60W)	－	－	－	－	12V12W	12V12W	－	
						商品No.	0-20	0-05	－	－	－	－	JA388	JA385	－	

・車種によっては、年式・車両型式・タイプが一致していても、特別仕様車等の条件により、記載されている情報と異なる場合がございます。必ずご購入前に車両に装着されているバルブの形状・定格等をご確認ください。
・この車種適合検索でご案内した内容に従って購入された電球が、万一実際の車両に装着されている電球と形状・定格等が異なっていた場合、弊社では一切の保証ができません。

polarg

メーカー	NO	車名	型式	年式	タイプ・グレード	項目	純正装着 ヘッド ロービーム	純正装着 ヘッド ハイビーム	純正装着 フォグ	ALBALIZE NEO 6500K ヘッド ロービーム	ALBALIZE NEO 6500K ヘッド ハイビーム	ALBALIZE NEO 6500K フォグ	ALBALIZE 6500K ヘッド ロービーム	ALBALIZE 6500K ヘッド ハイビーム	ALBALIZE 6500K フォグ	備考
マツダ	41	ＣＸ－５	KE系	H24.2～H26.12（マイナー前）		形　状	HID(D4S)orH11	9005(HB3)	H11	未確認	未確認	H11	-orH11	9005(HB3)	H11	
						定　格	42V35Wor12V55W	12V65W(60W)	12V55W	-	-	12V26W	-or12V12W	12V12W	12V12W	
						商品No.	3510Kor0-20	0-05	0-20	-	-	JA488	-orJA388	JA385	JA388	
	42			H27.1～H29.1（マイナー後）		形　状	LED	LED	H11orLED	-	-	H11or-	-	-	H11or-	
						定　格	-	-	12V55Wor	-	-	12V26Wor-	-	-	12V12Wor-	
						商品No.	-	-	0-20or	-	-	JA488or-	-	-	JA388or-	
	43	ＣＸ－７	ER3P	H18.12～H21.8（マイナー前）		形　状	HID(D2S)	9005(HB3)	H11	-	9005(HB3)	未調査	-	9005(HB3)	未調査	
						定　格	85V35W	12V65W(60W)	12V55W	-	12V26W	-	-	12V12W	-	
						商品No.	3502K	0-05	0-20	-	JA485	-	-	JA385	-	
	44			H21.9～H23.12（マイナー後）		形　状	HID(D2S)	9005(HB3)	H11	-	9005(HB3)	H11	-	9005(HB3)	H11	
						定　格	85V35W	12V65W(60W)	12V55W	-	12V26W	12V26W	-	12V12W	12V12W	
						商品No.	3502K	0-05	0-20	-	JA485	JA488	-	JA385	JA388	
	45	スクラム バン	DG17V	H27.3～		形　状	H4	-	H8	H4	-	未調査	H4	-	未調査	
						定　格	12V60/55W	-	12V35W	12V26W/26W	-	-	12V12W/12W	-	-	
						商品No.	0-02	-	0-22	JA484	-	-	JA384	-	-	
	46	スクラム ワゴン	DG64W	H17.9～H27.2		形　状	H4orHID(D2R)	H1	H8	H4or-	-	H8	H4or-	-	H8	
						定　格	12V60/55Wor85V35W	12V55W	12V35W	12V26W/26Wor-	-	12V26W	12V12W/12Wor-	-	12V12W	
						商品No.	0-02or3503K	0-08	0-22	JA484or-	-	JA488	JA384or-	-	JA388	
	47		DG17	H27.3～	ﾊﾛｹﾞﾝ仕様	形　状	H4	-	H16orH8	H4	-	H16※	H4	-	H16※	
						定　格	12V60/55W	-	12V19Wor12V35W	12V26W/26W	-	12V26W	12V12W/12W	-	12V12W	フォグ：H16タイプは取付可能。H8タイプは未調査
						商品No.	0-02	-	0-32or0-22	JA484	-	JA488※	JA384	-	JA388※	
	48	スピアーノ	HF21S	H14.2～H16.2（マイナー前）		形　状	H4	-	H3a	H4	-	-	H4	-	-	
						定　格	12V60/55W	-	12V35W	12V26W/26W	-	-	12V12W/12W	-	-	
						商品No.	0-02	-	0-23	JA484	-	-	JA384	-	-	
	49			H16.3～H18.3（マイナー1回目）		形　状	H4	-	H3a	H4	-	-	H4	-	-	
						定　格	12V60/55W	-	12V35W	12V26W/26W	-	-	12V12W/12W	-	-	
						商品No.	0-02	-	0-23	JA484	-	-	JA384	-	-	
	50			H18.4～H20.11（マイナー2回目）		形　状	H4	-	-	H4	-	-	H4	-	-	
						定　格	12V60/55W	-	-	12V26W/26W	-	-	12V12W/12W	-	-	
						商品No.	0-02	-	-	JA484	-	-	JA384	-	-	
	51				XF・SS・XSﾀｲﾌﾟ	形　状	H4	-	H8	H4	-	未調査	H4	-	未調査	
						定　格	12V60/55W	-	12V35W	12V26W/26W	-	-	12V12W/12W	-	-	
						商品No.	0-02	-	0-22	JA484	-	-	JA384	-	-	
	52	デミオ	DY3W・5W	H14.8～H17.3（マイナー前）	2WD・ﾉｰﾏﾙﾃｰﾙ仕様	形　状	H4orHID(D2R)	9005(HB3)	9006(HB4)	H4or-	9005(HB3)	9006(HB4)	H4or-	9005(HB3)	9006(HB4)	
						定　格	12V60/55Wor85V35W	12V65W(60W)	12V55W(51W)	12V26W/26Wor-	12V26W	12V26W	12V12W/12Wor-	12V12W	12V12W	
						商品No.	0-02or3503K	0-05	0-06	JA484or-	JA485	JA485	JA384or-	JA385	JA385	
	53				2WD・ｸﾘｱﾃｰﾙ仕様	形　状	H4orHID(D2R)	9005(HB3)	9006(HB4)	H4or-	9005(HB3)	9006(HB4)	H4or-	9005(HB3)	9006(HB4)	
						定　格	12V60/55Wor85V35W	12V65W(60W)	12V55W(51W)	12V26W/26Wor-	12V26W	12V26W	12V12W/12Wor-	12V12W	12V12W	
						商品No.	0-02or3503K	0-05	0-06	JA484or-	JA485	JA485	JA384or-	JA385	JA385	
	54		DY3R・5R		4WD	形　状	H4orHID(D2R)	9005(HB3)	9006(HB4)	H4or-	9005(HB3)	9006(HB4)	H4or-	9005(HB3)	9006(HB4)	
						定　格	12V60/55Wor85V35W	12V65W(60W)	12V55W(51W)	12V26W/26Wor-	12V26W	12V26W	12V12W/12Wor-	12V12W	12V12W	
						商品No.	0-02or3503K	0-05	0-06	JA484or-	JA485	JA485	JA384or-	JA385	JA385	
	55		DY3#・5#	H17.4～H19.6（マイナー後）	ﾉｰﾏﾙﾃｰﾙ仕様	形　状	H4orHID(D2S)	9005(HB3)	H11	H4or-	9005(HB3)	未調査	H4or-	9005(HB3)	未調査	
						定　格	12V60/55Wor85V35W	12V65W(60W)	12V55W	12V26W/26Wor-	12V26W	-	12V12W/12Wor-	12V12W	-	
						商品No.	0-02or3502K	0-05	0-20	JA484or-	JA485	-	JA384or-	JA385	-	
	56				ｸﾘｱ・ｽﾎﾟｰﾂﾃｰﾙ仕様	形　状	H4orHID(D2S)	9005(HB3)	H11	H4or-	9005(HB3)	未調査	H4or-	9005(HB3)	未調査	
						定　格	12V60/55Wor85V35W	12V65W(60W)	12V55W	12V26W/26Wor-	12V26W	-	12V12W/12Wor-	12V12W	-	
						商品No.	0-02or3502K	0-05	0-20	JA484or-	JA485	-	JA384or-	JA385	-	
	57		DE3#・5#	H19.7～H23.5（マイナー前）		形　状	H4orHID(D2S)	9005(HB3)	H11	H4or-	9005(HB3)	H11	H4or-	9005(HB3)	H11	
						定　格	12V60/55Wor85V35W	12V65W(60W)	12V55W	12V26W/26Wor-	12V26W	12V26W	12V12W/12Wor-	12V12W	12V12W	
						商品No.	0-02or3502K	0-05	0-20	JA484or-	JA485	JA488	JA384or-	JA385	JA388	
	58		DE3#・5#/DEJFS	H23.6～（マイナー後）		形　状	H4orHID(D2S)	9005(HB3)	H11	H4or-	9005(HB3)	H11	H4or-	9005(HB3)	H11	
						定　格	12V60/55Wor85V35W	12V65W(60W)	12V55W	12V26W/26Wor-	12V26W	12V26W	12V12W/12Wor-	12V12W	12V12W	
						商品No.	0-02or3502K	0-05	0-20	JA484or-	JA485	JA488	JA384or-	JA385	JA388	
	59		DJ3・5系	H26.9～R1.8		形　状	H4orLED	-	H11orLED	H4or-	-	H11or-	H4or-	-	H11or-	
						定　格	12V60/55Wor	-	12V55Wor	12V26W/26Wor-	-	12V26Wor-	12V12W/12Wor-	-	12V12Wor-	
						商品No.	0-02or	-	0-20or	JA484or-	-	JA488or-	JA384or-	-	JA388or-	
	60	ビアンテ	CC系	H20.7～H30.2		形　状	H7orHID(D2S)	9005(HB3)	H11	-	9005(HB3)	H11	-	9005(HB3)	H11	
						定　格	12V55Wor85V35W	12V65W(60W)	12V55W	-	12V26W	12V26W	-	12V12W	12V12W	
						商品No.	0-11or3502K	0-05	0-20	-	JA485	JA488	-	JA385	JA388	

・車種によっては、年式・車両型式・タイプが一致していても、特別仕様車等の条件により、記載されている情報と異なる場合がございます。必ずご購入前に車両に装着されているバルブの形状・定格等をご確認ください。
・この車種適合検索でご案内した内容に従って購入された電球が、万一実際の車両に装着されている電球と形状・定格等が異なっていた場合、弊社では一切の保証ができません。

polarg

メーカー	NO	車名	型式	年式	タイプ・グレード	項目	純正装着			ALBALIZE NEO 6500K			ALBALIZE 6500K			備考
							ヘッド		フォグ	ヘッド		フォグ	ヘッド		フォグ	
							ロービーム	ハイビーム		ロービーム	ハイビーム		ロービーム	ハイビーム		
マツダ	61	フレア	MJ34S	H24.10～H29.2		形　状	H4	－	－	H4	－	－	H4	－	－	
						定　格	12V60/55W	－	－	12V26W/26W	－	－	12V12W/12W	－	－	
						商品No.	0-02	－	－	JA484	－	－	JA384	－	－	
	62				ｶｽﾀﾑｽﾀｲﾙ	形　状	HID(D4S)	－	H8	－	－	未調査	－	－	未調査	
						定　格	42V35W	－	12V35W	－	－	－	－	－	－	
						商品No.	3510K	－	0-22	－	－	－	－	－	－	
	63		MJ55S	H29.3～	ﾊﾛｹﾞﾝ仕様	形　状	H4	－	H8orLED	H4	－	未調査	H4	－	未調査	
						定　格	12V60/55W	－	12V35Wor	12V26W/26W	－	－	12V12W/12W	－	－	
						商品No.	0-02	－	0-22or	JA484	－	－	JA384	－	－	
	64				LED仕様	形　状	LED	9005(HB3)	H8orLED	－	未調査	未調査	－	未調査	未調査	
						定　格	－	12V65W(60W)	12V35Wor	－	－	－	－	－	－	
						商品No.	－	0-05	0-22or	－	－	－	－	－	－	
	65	フレアクロスオーバー	MS31S	H26.1～		形　状	HID(D4S)	－	H8	－	－	H8	－	－	H8	
						定　格	42V35W	－	12V35W	－	－	12V26W	－	－	12V12W	
						商品No.	3510K	－	0-22	－	－	JA488	－	－	JA388	
	66	フレアワゴン	MM32S・42S	H25.4～H27.5（マイナー前）		形　状	H4orHID(D4R)	H7	H16orH8	H4or-	－	未調査	H4or-	－	H8※	
						定　格	12V60/55Wor42V35W	12V55W	12V19Wor12V35W	12V26W/26Wor-	－	－	12V12W/12Wor-	－	12V12W	フォグ：H8タイプは取付可。H16タイプは未調査
						商品No.	0-02or3507K	0-11	0-32or0-22	JA484or-	－	－	JA384or-	－	JA388※	
	67				ｶｽﾀﾑｽﾀｲﾙ	形　状	HID(D4S)	－	H16orLED	－	－	未調査	－	－	H16or-	
						定　格	42V35W	－	12V19Wor	－	－	－	－	－	12V12Wor-	
						商品No.	3510K	－	0-32or	－	－	－	－	－	JA388or-	
	68		MM42S	H27.6～H30.11（マイナー後）		形　状	H4orHID(D4R)	H7	H8	H4or-	－	未調査	H4or-	－	H8	
						定　格	12V60/55Wor42V35W	12V55W	12V35W	12V26W/26Wor-	－	－	12V12W/12Wor-	－	12V12W	
						商品No.	0-02or3507K	0-11	0-22	JA484or-	－	－	JA384or-	－	JA388	
	69				ｶｽﾀﾑｽﾀｲﾙ	形　状	HID(D4S)	－	H16orLED	－	－	未調査	－	－	H16or-	
						定　格	42V35W	－	12V19Wor	－	－	－	－	－	12V12Wor-	
						商品No.	3510K	－	0-32or	－	－	－	－	－	JA388or-	
	70	プレマシー	CR系	H17.2～H19.8（マイナー前）		形　状	H7orHID(D2S)	9005(HB3)	H11	－	9005(HB3)	H11	－	9005(HB3)	H11	
						定　格	12V55Wor85V35W	12V65W(60W)	12V55W	－	12V26W	12V26W	－	12V12W	12V12W	
						商品No.	0-11or3502K	0-05	0-20	－	JA485	JA488	－	JA385	JA388	
	71			H19.9～H22.6（マイナー後）		形　状	H7orHID(D2S)	9005(HB3)	H11	－	9005(HB3)	H11	－	9005(HB3)	H11	
						定　格	12V55Wor85V35W	12V65W(60W)	12V55W	－	12V26W	12V26W	－	12V12W	12V12W	
						商品No.	0-11or3502K	0-05	0-20	－	JA485	JA488	－	JA385	JA388	
	72		CW系	H22.7～H30.2		形　状	H11orHID(D2S)	9005(HB3)	H11	未確認	9005(HB3)	×	H11or-	9005(HB3)	×	
						定　格	12V55Wor85V35W	12V65W(60W)	12V55W	－	12V26W	×	12V12Wor-	12V12W	×	フォグ：シェードに干渉する為、取付不可
						商品No.	0-20or3502K	0-05	0-20	－	JA485	×	JA388or-	JA385	×	
	73	ベリーサ	DC5系	H16.6～H18.7（マイナー前）		形　状	H7orHID(D2S)	9005(HB3)	H11	－	9005(HB3)	H11	－	9005(HB3)	H11	
						定　格	12V55Wor85V35W	12V65W(60W)	12V55W	－	12V26W	12V26W	－	12V12W	12V12W	
						商品No.	0-11or3502K	0-05	0-20	－	JA485	JA488	－	JA385	JA388	
	74			H18.8～H27.12（マイナー後）		形　状	H7orHID(D2S)	9005(HB3)	H11	－	9005(HB3)	H11	－	9005(HB3)	H11	
						定　格	12V55Wor85V35W	12V65W(60W)	12V55W	－	12V26W	12V26W	－	12V12W	12V12W	
						商品No.	0-11or3502K	0-05	0-20	－	JA485	JA488	－	JA385	JA388	
	75	ボンゴ ワゴン	SSE系	H2.2～H11.4		形　状	H4	－	－	H4	－	－	H4	－	－	
						定　格	12V60/55W	－	－	12V26W/26W	－	－	12V12W/12W	－	－	ヘッド：イエローキャップ仕様車は取付不可
						商品No.	0-02	－	－	JA484	－	－	JA384	－	－	
	76	マツダ２	DJ3・5系	R1.9～		形　状	H4orLED	－	H11orLED	H4or-	－	H11or-	H4or-	－	H11or-	
						定　格	12V60/55Wor	－	12V55Wor	12V26W/26Wor-	－	12V26Wor-	12V12W/12Wor-	－	12V12Wor-	
						商品No.	0-02or	－	0-20or	JA484or-	－	JA488or-	JA384or-	－	JA388or-	
	77	ロードスター	NB系	H14.7～H16.8（マイナー2回目）		形　状	9006(HB4)	9005(HB3)	9006(HB4)	9006(HB4)	9005(HB3)	未調査	9006(HB4)	9005(HB3)	未調査	
						定　格	12V55W(51W)	12V65W(60W)	12V55W(51W)	12V12W	12V26W	－	12V12W	12V12W	－	
						商品No.	0-06	0-05	0-06	JA485	JA485	－	JA385	JA385	－	
	78			H16.9～H17.7（マイナー3回目）		形　状	H7	9005(HB3)	H11	－	9005(HB3)	H11	－	9005(HB3)	H11	
						定　格	12V55W	12V65W(60W)	12V55W	－	12V26W	12V26W	－	12V12W	12V12W	
						商品No.	0-11	0-05	0-20	－	JA485	JA488	－	JA385	JA388	
	79		NC系	H17.8～H20.11（マイナー前）		形　状	H7orHID(D2S)	H9	H11	－	－	H11	－	－	H11	
						定　格	12V55Wor85V35W	12V65W	12V55W	－	－	12V26W	－	－	12V12W	
						商品No.	0-11or3502K	0-30	0-20	－	－	JA488	－	－	JA388	
	80			H20.12～H27.4（マイナー後）		形　状	HID(D2S)	9005(HB3)	H11	－	9005(HB3)	H11	－	9005(HB3)	H11	
						定　格	85V35W	12V65W(60W)	12V55W	－	12V26W	12V26W	－	12V12W	12V12W	
						商品No.	3502K	0-05	0-20	－	JA485	JA488	－	JA385	JA388	

・車種によっては、年式・車両型式・タイプが一致していても、特別仕様車等の条件により、記載されている情報と異なる場合がございます。必ずご購入前に車両に装着されているバルブの形状・定格等をご確認ください。
・この車種適合検索でご案内した内容に従って購入された電球が、万一実際の車両に装着されている電球と形状・定格等が異なっていた場合、弊社では一切の保証ができません。

polarg

メーカー	NO	車名	型式	年式	タイプ・グレード	項目	純正装着 ヘッド ロービーム	純正装着 ヘッド ハイビーム	純正装着 フォグ	ALBALIZE NEO 6500K ヘッド ロービーム	ALBALIZE NEO 6500K ヘッド ハイビーム	ALBALIZE NEO 6500K フォグ	ALBALIZE 6500K ヘッド ロービーム	ALBALIZE 6500K ヘッド ハイビーム	ALBALIZE 6500K フォグ	備考
ミツビシ	1	アイ	HA1W	H18.1～H25.9		形　状	H11orHID(D2S)	9005(HB3)	－	未調査	9005(HB3)	－	未調査	9005(HB3)	－	
						定　格	12V55Wor85V35W	12V65W(60W)	－	－	12V26W	－	－	12V12W	－	
						商品No.	0-20or3502K	0-05	－	－	JA485	－	－	JA385	－	
	2	アイミーブ	HA3W	H21.7～H30.3（マイナー前）		形　状	HID(D2S)	9005(HB3)	－	－	9005(HB3)	－	－	9005(HB3)	－	
						定　格	85V35W	12V65W(60W)	－	－	12V26W	－	－	12V12W	－	
						商品No.	3502K	0-05	－	－	JA485	－	－	JA385	－	
	3	アウトランダー	CW#W	H17.10～H21.12（マイナー前）		形　状	9006(HB4)orHID(D2R)	9005(HB3)	H11	9006(HB4)or-	×	H11	9006(HB4)or-	×	H11	ハイビーム：バックカバーがある為、取付不可
						定　格	12V55W(51W)or85V35W	12V65W(60W)	12V55W	12V12Wor-	×	12V26W	12V12Wor-	×	12V12W	
						商品No.	0-06or3503K	0-05	0-20	JA485or-	×	JA488	JA385or-	×	JA388	
	4			H22.1～H24.9（マイナー後）		形　状	9006(HB4)orHID(D2R)	9005(HB3)	H11	9006(HB4)or-	×	H11	9006(HB4)or-	×	H11	ハイビーム：バックカバーがある為、取付不可
						定　格	12V55W(51W)or85V35W	12V65W(60W)	12V55W	12V12Wor-	×	12V26W	12V12Wor-	×	12V12W	
						商品No.	0-06or3503K	0-05	0-20	JA485or-	×	JA488	JA385or-	×	JA388	
	5		GF#W	H24.10～H27.5（マイナー前）		形　状	HID(D4S)	9005(HB3)	H11	－	×	H11	－	×	H11	ハイビーム：バックカバーがある為、取付不可
						定　格	42V35W	12V65W(60W)	12V55W	－	×	12V26W	－	×	12V12W	
						商品No.	3510K	0-05	0-20	－	×	JA488	－	×	JA388	
	6			H27.6～（マイナー後）		形　状	LED	9005(HB3)	LED	－	×	－	－	×	－	ハイビーム：バックカバーがある為、取付不可
						定　格	－	12V65W(60W)	－	－	×	－	－	×	－	
						商品No.	－	0-05	－	－	×	－	－	×	－	
	7	ｅＫスペース	B11A	H26.2～H28.11（マイナー前）		形　状	H4	－	－	H4	－	－	H4	－	－	
						定　格	12V60/55W	－	－	12V26W/26W	－	－	12V12W/12W	－	－	
						商品No.	0-02	－	－	JA484	－	－	JA384	－	－	
	8				ｶｽﾀﾑ	形　状	HID(D4S)	－	H16	－	－	未調査	－	－	未調査	
						定　格	42V35W	－	12V19W	－	－	－	－	－	－	
						商品No.	3510K	－	0-32	－	－	－	－	－	－	
	9			H28.12～（マイナー後）		形　状	H4	－	H16	H4	－	未調査	H4	－	未調査	
						定　格	12V60/55W	－	12V19W	12V26W/26W	－	－	12V12W/12W	－	－	
						商品No.	0-02	－	0-32	JA484	－	－	JA384	－	－	
	10				ｶｽﾀﾑ	形　状	LED	－	H16orLED	－	－	未調査	－	－	未調査	
						定　格	－	－	12V19Wor	－	－	－	－	－	－	
						商品No.	－	－	0-32or	－	－	－	－	－	－	
	11	ｅＫワゴン	H81W	H13.10～H18.8		形　状	H4	－	－	H4	－	－	H4	－	－	
						定　格	12V60/55W	－	－	12V26W/26W	－	－	12V12W/12W	－	－	
						商品No.	0-02	－	－	JA484	－	－	JA384	－	－	
	12		H82W	H18.9～H25.5		形　状	H4	－	－	H4	－	－	H4	－	－	
						定　格	12V60/55W	－	－	12V26W/26W	－	－	12V12W/12W	－	－	
						商品No.	0-02	－	－	JA484	－	－	JA384	－	－	
	13		B11W	H25.6～H31.2		形　状	H4	－	－	H4	－	－	H4	－	－	
						定　格	12V60/55W	－	－	12V26W/26W	－	－	12V12W/12W	－	－	
						商品No.	0-02	－	－	JA484	－	－	JA384	－	－	
	14		B33W・36W	H31.3～		形　状	H19	－	H16	－	－	未調査	－	－	未調査	
						定　格	12V60/55W	－	12V19W	－	－	－	－	－	－	
						商品No.	－	－	0-32	－	－	－	－	－	－	
	15	エアトレック	CU2W・4W	H13.6～H15.12（マイナー前）		形　状	9006(HB4)orHID(D2R)	9005(HB3)	H3	9006(HB4)or-	9005(HB3)	－	9006(HB4)or-	9005(HB3)	－	
						定　格	12V55W(51W)or85V35W	12V65W(60W)	12V55W	12V12Wor-	12V26W	－	12V12Wor-	12V12W	－	
						商品No.	0-06or3503K	0-05	0-13	JA485or-	JA485	－	JA385or-	JA385	－	
	16			H16.1～H17.10（マイナー後）		形　状	9006(HB4)orHID(D2R)	9005(HB3)	H3	9006(HB4)or-	9005(HB3)	－	9006(HB4)or-	9005(HB3)	－	
						定　格	12V55W(51W)or85V35W	12V65W(60W)	12V55W	12V12Wor-	12V26W	－	12V12Wor-	12V12W	－	
						商品No.	0-06or3503K	0-05	0-13	JA485or-	JA485	－	JA385or-	JA385	－	
	17	コルト	Z2#A	H14.11～H16.9（マイナー前）		形　状	H1orHID(D2S)	H1	H11	－	－	H11	－	－	H11	
						定　格	12V55Wor85V35W	12V55W	12V55W	－	－	12V26W	－	－	12V12W	
						商品No.	0-08or3502K	0-08	0-20	－	－	JA488	－	－	JA388	
	18			H16.10～H17.10（マイナー後）		形　状	H1orHID(D2S)	H1	H11	－	－	H11	－	－	H11	
						定　格	12V55Wor85V35W	12V55W	12V55W	－	－	12V26W	－	－	12V12W	
						商品No.	0-08or3502K	0-08	0-20	－	－	JA488	－	－	JA388	
	19			H17.11～H25.1		形　状	H7orHID(D2S)	H1	H11	－	－	H11	－	－	H11	
						定　格	12V55Wor85V35W	12V55W	12V55W	－	－	12V26W	－	－	12V12W	
						商品No.	0-11or3502K	0-08	0-20	－	－	JA488	－	－	JA388	
	20	コルト プラス	Z2#W	H16.10～H17.10（マイナー前）		形　状	H1orHID(D2S)	H1	H11	－	－	H11	－	－	H11	
						定　格	12V55Wor85V35W	12V55W	12V55W	－	－	12V26W	－	－	12V12W	
						商品No.	0-08or3502K	0-08	0-20	－	－	JA488	－	－	JA388	

・車種によっては、年式・車両型式・タイプが一致していても、特別仕様車等の条件により、記載されている情報と異なる場合がございます。必ずご購入前に車両に装着されているバルブの形状・定格等をご確認ください。
・この車種適合検索でご案内した内容に従って購入された電球が、万一実際の車両に装着されている電球と形状・定格等が異なっていた場合、弊社では一切の保証ができません。

polarg

メーカー	NO	車名	型式	年式	タイプ・グレード	項目	純正装着 ヘッド ロービーム	純正装着 ヘッド ハイビーム	純正装着 フォグ	ALBALIZE NEO 6500K ヘッド ロービーム	ALBALIZE NEO 6500K ヘッド ハイビーム	ALBALIZE NEO 6500K フォグ	ALBALIZE 6500K ヘッド ロービーム	ALBALIZE 6500K ヘッド ハイビーム	ALBALIZE 6500K フォグ	備考
ミツビシ	21	コルト プラス	Z2#W	H17.11～H24.8 (マイナー後)		形 状	H7orHID(D2S)	H1	H11	-	-	H11	-	-	H11	
						定 格	12V55Wor85V35W	12V55W	12V55W	-	-	12V26W	-	-	12V12W	
						商品No.	0-11or3502K	0-08	0-20	-	-	JA488	-	-	JA388	
	22	タウンボックス	U6#W	H11.4～H12.10 (マイナー前)		形 状	H4	-	H3	H4	-	-	H4	-	-	
						定 格	12V60/55W	-	12V55W	12V26W/26W	-	-	12V12W/12W	-	-	
						商品No.	0-02	-	0-13	JA484	-	-	JA384	-	-	
	23			H12.11～ (マイナー後)		形 状	H4	-	H3	H4	-	-	H4	-	-	
						定 格	12V60/55W	-	12V55W	12V26W/26W	-	-	12V12W/12W	-	-	
						商品No.	0-02	-	0-13	JA484	-	-	JA384	-	-	
	24	タウンボックス ワイド	U65・66W	H11.6～H13.8		形 状	H4	-	-	H4	-	-	H4	-	-	
						定 格	12V60/55W	-	-	12V26W/26W	-	-	12V12W/12W	-	-	
						商品No.	0-02	-	-	JA484	-	-	JA384	-	-	
	25	デリカＤ２	MB15S	H23.3～H25.11 (マイナー前)		形 状	H4orHID(D2S)	-	H11	H4or-	-	H11	H4or-	-	H11	
						定 格	12V60/55Wor85V35W	-	12V55W	12V26W/26Wor-	-	12V26W	12V12W/12Wor-	-	12V12W	
						商品No.	0-02or3502K	-	0-20	JA484or-	-	JA488	JA384or-	-	JA388	
	26			H25.12～H27.11 (マイナー後)	ﾊﾛｹﾞﾝ/HID仕様	形 状	H4orHID(D2S)	-	H11	H4or-	-	H11	H4or-	-	H11	
						定 格	12V60/55Wor85V35W	-	12V55W	12V26W/26Wor-	-	12V26W	12V12W/12Wor-	-	12V12W	
						商品No.	0-02or3502K	-	0-20	JA484or-	-	JA488	JA384or-	-	JA388	
	27		MB36S	H27.12～		形 状	H4orHID(D4R)	H9	H11	H4or-	-	H11	H4or-	-	H11	
						定 格	12V60/55Wor42V35W	12V65W	12V55W	12V26W/26Wor-	-	12V26W	12V12W/12Wor-	-	12V12W	
						商品No.	0-02or3507K	0-30	0-20	JA484or-	-	JA488	JA384or-	-	JA388	
	28				ｶｽﾀﾑ	形 状	LED	-	H11	-	-	H11	-	-	H11	
						定 格	-	-	12V55W	-	-	12V26W	-	-	12V12W	
						商品No.	-	-	0-20	-	-	JA488	-	-	JA388	
	29	デリカＤ３	BM20	H23.10～		形 状	H4	-	H8	H4	-	H8	H4	-	H8	
						定 格	12V60/55W	-	12V35W	12V26W/26W	-	12V26W	12V12W/12W	-	12V12W	
						商品No.	0-02	-	0-22	JA484	-	JA488	JA384	-	JA388	
	30	デリカ バン	SK##V	H11.10～H23.10		形 状	H4	-	H3	H4	-	-	H4	-	-	
						定 格	12V60/55W	-	12V55W	12V26W/26W	-	-	12V12W/12W	-	-	
						商品No.	0-02	-	0-13	JA484	-	-	JA384	-	-	
	31		BVM20	H23.10～		形 状	H4	-	H8	H4	-	H8	H4	-	H8	
						定 格	12V60/55W	-	12V35W	12V26W/26W	-	12V26W	12V12W/12W	-	12V12W	
						商品No.	0-02	-	0-22	JA484	-	JA488	JA384	-	JA388	
	32	トッポ	H82A	H20.9～H25.9		形 状	H1orHID(D2S)	9005(HB3)	-	-	未確認	-	-	9005(HB3)	-	
						定 格	12V55Wor85V35W	12V65W(60W)	-	-	-	-	-	12V12W	-	
						商品No.	0-20or3502K	0-05	-	-	-	-	-	JA385	-	
	33	トライトン	KB9T	H18.9～H23.8		形 状	H4	-	H11	H4	-	×	H4	-	×	フォグ:後方スペースが無いため取り付け不可
						定 格	12V60/55W	-	12V55W	12V26W/26W	-	×	12V12W/12W	-	×	
						商品No.	0-02	-	0-20	JA484	-	×	JA384	-	×	
	34	パジェロ	V93・97	H18.10～H24.9 (マイナー前)		形 状	H11orHID(D2S)	H9	H11	未確認	-	H11	H11or-	-	H11	
						定 格	12V55Wor85V35W	12V65W	12V55W	-	-	12V26W	12V12Wor-	-	12V12W	
						商品No.	0-20or3502K	0-30	0-20	-	-	JA488	JA388or-	-	JA388	
	35			H24.10～ (マイナー後)		形 状	H11orHID(D4S)	H9	H11	未確認	-	H11	H11or-	-	H11	
						定 格	12V55Wor42V35W	12V65W	12V55W	-	-	12V26W	12V12Wor-	-	12V12W	
						商品No.	0-20or3510K	0-30	0-20	-	-	JA488	JA388or-	-	JA388	
	36	パジェロイオ	H6・7#W	H10.6～H12.5 (マイナー前)		形 状	H4	-	H3	H4	-	-	H4	-	-	
						定 格	12V60/55W	-	12V55W	12V26W/26W	-	-	12V12W/12W	-	-	
						商品No.	0-02	-	0-13	JA484	-	-	JA384	-	-	
	37			H12.6～H14.8 (マイナー1回目)		形 状	H4	-	H3	H4	-	-	H4	-	-	
						定 格	12V60/55W	-	12V55W	12V26W/26W	-	-	12V12W/12W	-	-	
						商品No.	0-02	-	0-13	JA484	-	-	JA384	-	-	
	38			H14.9～H15.9 (マイナー2回目)		形 状	H4	-	H3	H4	-	-	H4	-	-	
						定 格	12V60/55W	-	12V55W	12V26W/26W	-	-	12V12W/12W	-	-	
						商品No.	0-02	-	0-13	JA484	-	-	JA384	-	-	
	39			H15.10～H17.12 (マイナー3回目)		形 状	H4	-	9006(HB4)	H4	-	9006(HB4)	H4	-	9006(HB4)	
						定 格	12V60/55W	-	12V55W(51W)	12V26W/26W	-	12V26W	12V12W/12W	-	12V12W	
						商品No.	0-02	-	0-06	JA484	-	JA485	JA384	-	JA385	
	40			H18.1～H19.6 (マイナー4回目)		形 状	H4	-	9006(HB4)	H4	-	9006(HB4)	H4	-	9006(HB4)	
						定 格	12V60/55W	-	12V55W(51W)	12V26W/26W	-	12V26W	12V12W/12W	-	12V12W	
						商品No.	0-02	-	0-06	JA484	-	JA485	JA384	-	JA385	

・車種によっては、年式・車両型式・タイプが一致していても、特別仕様車等の条件により、記載されている情報と異なる場合がございます。必ずご購入前に車両に装着されているバルブの形状・定格等をご確認ください。
・この車種適合検索でご案内した内容に従って購入された電球が、万一実際の車両に装着されている電球と形状・定格等が異なっていた場合、弊社では一切の保証ができません。

polarg

メーカー	NO	車名	型式	年式	タイプ・グレード	項目	純正装着 ヘッド ロービーム	純正装着 ヘッド ハイビーム	純正装着 フォグ	ALBALIZE NEO 6500K ヘッド ロービーム	ALBALIZE NEO 6500K ヘッド ハイビーム	ALBALIZE NEO 6500K フォグ	ALBALIZE 6500K ヘッド ロービーム	ALBALIZE 6500K ヘッド ハイビーム	ALBALIZE 6500K フォグ	備考
ミツビシ	41	パジェロミニ	H5#A	H14.9～H15.8 (マイナー2回目)		形　状	H4	-	H3	H4	-	-	H4	-	-	
						定　格	12V60/55W	-	12V55W	12V26W/26W	-	-	12V12W/12W	-	-	
						商品No.	0-02	-	0-13	JA484	-	-	JA384	-	-	
	42			H15.9～H17.11 (マイナー3回目)		形　状	H4	-	9006(HB4)	H4	-	未調査	H4	-	未調査	
						定　格	12V60/55W	-	12V55W(51W)	12V26W/26W	-	-	12V12W/12W	-	-	
						商品No.	0-02	-	0-06	JA484	-	-	JA384	-	-	
	43		H5#A	H17.12～H20.8 (マイナー4回目)		形　状	H4	-	9006(HB4)	H4	-	未調査	H4	-	未調査	
						定　格	12V60/55W	-	12V55W(51W)	12V26W/26W	-	-	12V12W/12W	-	-	
						商品No.	0-02	-	0-06	JA484	-	-	JA384	-	-	
	44			H20.9～ (マイナー5回目)		形　状	H4	-	H11	H4	-	H11	H4	-	H11	
						定　格	12V60/55W	-	12V55W	12V26W/26W	-	12V26W	12V12W/12W	-	12V12W	
						商品No.	0-02	-	0-20	JA484	-	JA488	JA384	-	JA388	
	45	ミニカ	H4#A	H11.10～H18.3 (マイナー1回目)		形　状	H4	-	H3	H4	-	-	H4	-	-	
						定　格	12V60/55W	-	12V55W	12V26W/26W	-	-	12V12W/12W	-	-	
						商品No.	0-02	-	0-13	JA484	-	-	JA384	-	-	
	46			H16.1～H19.6	PCﾀｲﾌﾟ	形　状	H4	-	H3	H4	-	-	H4	-	-	
						定　格	12V60/55W	-	12V55W	12V26W/26W	-	-	12V12W/12W	-	-	
						商品No.	0-02	-	0-13	JA484	-	-	JA384	-	-	
	47			H18.4～H23.6 (マイナー2回目)		形　状	H4	-	H3	H4	-	-	H4	-	-	
						定　格	12V60/55W	-	12V55W	12V26W/26W	-	-	12V12W/12W	-	-	
						商品No.	0-02	-	0-13	JA484	-	-	JA384	-	-	
	48	ミニキャブ トラック	U6#T	H11.1～H14.7 (マイナー前)		形　状	H4	-	-	H4	-	-	H4	-	-	
						定　格	12V60/55W	-	-	12V26W/26W	-	-	12V12W/12W	-	-	
						商品No.	0-02	-	-	JA484	-	-	JA384	-	-	
	49			H14.8～H23.11 (マイナー1回目)		形　状	H4	-	-	H4	-	-	H4	-	-	
						定　格	12V60/55W	-	-	12V26W/26W	-	-	12V12W/12W	-	-	
						商品No.	0-02	-	-	JA484	-	-	JA384	-	-	
	50			H23.12～H26.1 (マイナー2回目)		形　状	H4	-	-	H4	-	-	H4	-	-	
						定　格	12V60/55W	-	-	12V26W/26W	-	-	12V12W/12W	-	-	
						商品No.	0-02	-	-	JA484	-	-	JA384	-	-	
	51		DS16T	H26.2～		形　状	H4	-	-	H4	-	-	H4	-	-	
						定　格	12V60/55W	-	-	12V26W/26W	-	-	12V12W/12W	-	-	
						商品No.	0-02	-	-	JA484	-	-	JA384	-	-	
	52	ミニキャブ バン	U6#V	H11.1～H14.7 (マイナー前)		形　状	H4	-	H3	H4	-	-	H4	-	-	
						定　格	12V60/55W	-	12V55W	12V26W/26W	-	-	12V12W/12W	-	-	
						商品No.	0-02	-	0-13	JA484	-	-	JA384	-	-	
	53			H14.8～H23.11 (マイナー1回目)		形　状	H4	-	H3	H4	-	-	H4	-	-	
						定　格	12V60/55W	-	12V55W	12V26W/26W	-	-	12V12W/12W	-	-	
						商品No.	0-02	-	0-13	JA484	-	-	JA384	-	-	
	54			H23.12～H27.2 (マイナー2回目)	MiEV含む	形　状	H4	-	-	H4	-	-	H4	-	-	
						定　格	12V60/55W	-	-	12V26W/26W	-	-	12V12W/12W	-	-	
						商品No.	0-02	-	-	JA484	-	-	JA384	-	-	
	55		DS17V	H27.3～		形　状	H4	-	H8	H4	-	未調査	H4	-	未調査	
						定　格	12V60/55W	-	12V35W	12V26W/26W	-	-	12V12W/12W	-	-	
						商品No.	0-02	-	0-22	JA484	-	-	JA384	-	-	
	56	ミラージュ	A05A・A03A	H24.8～H27.12 (マイナー前)		形　状	H4	-	-	H4	-	-	H4	-	-	
						定　格	12V60/55W	-	-	12V26W/26W	-	-	12V12W/12W	-	-	
						商品No.	0-02	-	-	JA484	-	-	JA384	-	-	
	57		A03A	H28.1～ (マイナー後)		形　状	H4orHID(D5S)	-	H16	H4or-	-	未調査	H4or-	-	未調査	
						定　格	12V60/55Wor12V25W	-	12V19W	12V26W/26Wor-	-	-	12V12W/12Wor-	-	-	
						商品No.	0-02or	-	0-32	JA484or-	-	-	JA384or-	-	-	
	58	ランサー	CS#A	H15.2～H22.5		形　状	H4orHID(D2R)	-	H3	H4or-	-	-	H4or-	-	-	
						定　格	12V60/55Wor85V35W	-	12V55W	12V26W/26Wor-	-	-	12V12W/12Wor-	-	-	
						商品No.	0-02or3503K	-	0-13	JA484or-	-	-	JA384or-	-	-	
	59	ランサー カーゴ	Y12	H20.12～H29.1 (マイナー前)		形　状	H4	-	-	H4	-	-	H4	-	-	
						定　格	12V60/55W	-	-	12V26W/26W	-	-	12V12W/12W	-	-	
						商品No.	0-02	-	-	JA484	-	-	JA384	-	-	
	60			H29.2～ (マイナー後)		形　状	H4	-	-	H4	-	-	H4	-	-	
						定　格	12V60/55W	-	-	12V26W/26W	-	-	12V12W/12W	-	-	
						商品No.	0-02	-	-	JA484	-	-	JA384	-	-	

・車種によっては、年式・車両型式・タイプが一致していても、特別仕様車等の条件により、記載されている情報と異なる場合がございます。必ずご購入前に車両に装着されているバルブの形状・定格等をご確認ください。
・この車種適合検索でご案内した内容に従って購入された電球が、万一実際の車両に装着されている電球と形状・定格等が異なっていた場合、弊社では一切の保証ができません。

polarg

メーカー	NO	車名	型式	年式	タイプ・グレード	項目	純正装着 ヘッド ロービーム	純正装着 ヘッド ハイビーム	純正装着 フォグ	ALBALIZE NEO 6500K ヘッド ロービーム	ALBALIZE NEO 6500K ヘッド ハイビーム	ALBALIZE NEO 6500K フォグ	ALBALIZE 6500K ヘッド ロービーム	ALBALIZE 6500K ヘッド ハイビーム	ALBALIZE 6500K フォグ	備考
ダイハツ	1	アトレー	S220・230	H11.1～H12.12（マイナー前）	ﾜｺﾞﾝ含む	形　状	H4	－	H3a(角型)	H4	－	－	H4	－	－	
						定　格	12V60/55W	－	12V35W	12V26W/26W	－	－	12V12W/12W	－	－	
						商品No.	0-02	－	0-23	JA484	－	－	JA384	－	－	
	2			H13.1～H13.12（マイナー後）		形　状	H4	－	H3a(角型)	H4	－	－	H4	－	－	
						定　格	12V60/55W	－	12V35W	12V26W/26W	－	－	12V12W/12W	－	－	
						商品No.	0-02	－	0-23	JA484	－	－	JA384	－	－	
	3	アトレー ワゴン	S320・330G	H17.5～H19.8（マイナー前）		形　状	H7orHID(D4R)	9005(HB3)	H8	－	未調査	未調査	－	未調査	未調査	
						定　格	12V55Wor42V35W	12V65W(60W)	12V35W	－	－	－	－	－	－	
						商品No.	0-11or3507K	0-05	0-22	－	－	－	－	－	－	
	4		S321・331G	H19.9～H29.10（マイナー1回目）		形　状	H7orHID(D4R)	9005(HB3)	H8	－	未調査	未調査	－	未調査	未調査	
						定　格	12V55Wor42V35W	12V65W(60W)	12V35W	－	－	－	－	－	－	
						商品No.	0-11or3507K	0-05	0-22	－	－	－	－	－	－	
	5			H29.11～（マイナー2回目）	ﾊﾛｹﾞﾝ仕様	形　状	H4	－	LED	H4	－	－	H4	－	－	
						定　格	12V60/55W	－	－	12V26W/26W	－	－	12V12W/12W	－	－	
						商品No.	0-02	－	－	JA484	－	－	JA384	－	－	
	6	アトレー7	S221・231	H12.7～H16.12		形　状	H4	－	H3a	H4	－	－	H4	－	－	
						定　格	12V60/55W	－	12V35W	12V26W/26W	－	－	12V12W/12W	－	－	
						商品No.	0-02	－	0-23	JA484	－	－	JA384	－	－	
	7	アルティス	ACV4#系	H18.1～H22.2		形　状	HID(D4S)	9005(HB3)	H11	－	9005(HB3)	H11	－	9005(HB3)	H11	
						定　格	42V35W	12V65W(60W)	12V55W	－	12V26W	12V26W	－	12V12W	12V12W	
						商品No.	3510K	0-05	0-20	－	JA485	JA488	－	JA385	JA388	
	8		AVV50N	H24.5～H26.7（マイナー前）		形　状	HID(D4S)	9005(HB3)	H11	－	9005(HB3)	H11	－	9005(HB3)	H11	
						定　格	42V35W	12V65W(60W)	12V55W	－	12V26W	12V26W	－	12V12W	12V12W	
						商品No.	3510K	0-05	0-20	－	JA485	JA488	－	JA385	JA388	
	9			H26.8～H29.6（マイナー後）		形　状	HID(D4S)	9005(HB3)	H11	－	9005(HB3)	H11	－	9005(HB3)	H11	
						定　格	42V35W	12V65W(60W)	12V55W	－	12V26W	12V26W	－	12V12W	12V12W	
						商品No.	3510K	0-05	0-20	－	JA485	JA488	－	JA385	JA388	
	10		AXVH70N	H29.7～		形　状	LED	LED	LED	－	－	－	－	－	－	
						定　格	－	－	－	－	－	－	－	－	－	
						商品No.	－	－	－	－	－	－	－	－	－	
	11	ウェイク	LA700S・710S	H26.12～H28.4（マイナー前）		形　状	LED	9005(HB3)	H16	－	9005(HB3)	H16	－	9005(HB3)	H16	
						定　格	－	12V65W(60W)	12V19W	－	12V26W	12V26W	－	12V12W	12V12W	
						商品No.	－	0-05	0-32	－	JA485	JA488	－	JA385	JA388	
	12			H28.5～（マイナー後）	ﾊﾛｹﾞﾝ仕様	形　状	H4	－	H16orLED	H4	－	未調査	H4	－	未調査	
						定　格	12V60/55W	－	12V19Wor	12V26W/26W	－	－	12V12W/12W	－	－	
						商品No.	0-02	－	0-32or	JA484	－	－	JA384	－	－	
	13				LED仕様	形　状	LED	9005(HB3)	H16orLED	－	9005(HB3)	未調査	－	9005(HB3)	未調査	
						定　格	－	12V65W(60W)	12V19Wor	－	12V26W	－	－	12V12W	－	
						商品No.	－	0-05	0-32or	－	JA485	－	－	JA385	－	
	14	エッセ	L235・245S	H17.12～H23.9	ｶｽﾀﾑ含む	形　状	H4	－	H8	H4	－	H8	H4	－	H8	
						定　格	12V60/55W	－	12V35W	12V26W/26W	－	12V26W	12V12W/12W	－	12V12W	
						商品No.	0-02	－	0-22	JA484	－	JA488	JA384	－	JA388	
	15	キャスト	LA250S・LA260S	H27.9～	ｱｸﾃｨﾊﾞ	形　状	H4orLED	－	LED	×	－	－	H4	－	－	ヘッド：バルブ挿入口が狭いため取付不可
						定　格	12V60/55Wor	－	－	×	－	－	12V12W/12W	－	－	
						商品No.	0-02or	－	－	×	－	－	JA384	－	－	
	16				ｽﾀｲﾙ	形　状	H4orLED	－	LED	×	－	－	H4	－	－	ヘッド：バルブ挿入口が狭いため取付不可
						定　格	12V60/55Wor	－	－	×	－	－	12V12W/12W	－	－	
						商品No.	0-02or	－	－	×	－	－	JA384	－	－	
	17				ｽﾎﾟｰﾂ	形　状	H4orLED	－	LED	×	－	－	H4	－	－	ヘッド：バルブ挿入口が狭いため取付不可
						定　格	12V60/55Wor	－	－	×	－	－	12V12W/12W	－	－	
						商品No.	0-02or	－	－	×	－	－	JA384	－	－	
	18	ＣＯＯ	M400系	H18.5～		形　状	H4orHID(D4R)	H7	H11	H4or-	－	H11	H4or-	－	H11	
						定　格	12V60/55Wor42V35W	12V55W	12V55W	12V26W/26Wor-	－	12V26W	12V12W/12Wor-	－	12V12W	
						商品No.	0-02or3507K	0-11	0-20	JA484or-	－	JA488	JA384or-	－	JA388	
	19	コペン	LA400K	H26.6～	Robe	形　状	LED	H9	H8	－	－	H8	－	－	H8	
						定　格	－	12V65W	12V35W	－	－	12V26W	－	－	12V12W	
						商品No.	－	0-30	0-22	－	－	JA488	－	－	JA388	
	20			H27.6～	Cero	形　状	LED	－	H8	－	－	H8	－	－	H8	
						定　格	－	－	12V35W	－	－	12V26W	－	－	12V12W	
						商品No.	－	－	0-22	－	－	JA488	－	－	JA388	

・車種によっては、年式・車両型式・タイプが一致していても、特別仕様車等の条件により、記載されている情報と異なる場合がございます。必ずご購入前に車両に装着されているバルブの形状・定格等をご確認ください。
・この車種適合検索でご案内した内容に従って購入された電球が、万一実際の車両に装着されている電球と形状・定格等が異なっていた場合、弊社では一切の保証ができません。

polarg

メーカー	NO	車名	型式	年式	タイプ・グレード	項目	純正装着 ヘッド ロービーム	純正装着 ヘッド ハイビーム	純正装着 フォグ	ALBALIZE NEO 6500K ヘッド ロービーム	ALBALIZE NEO 6500K ヘッド ハイビーム	ALBALIZE NEO 6500K フォグ	ALBALIZE 6500K ヘッド ロービーム	ALBALIZE 6500K ヘッド ハイビーム	ALBALIZE 6500K フォグ	備考
ダイハツ	21	コペン	LA400K	H27.6～	XPLAY	形　状	LED	H9	H8	－	－	H8	－	－	H8	
						定　格	－	12V65W	12V35W	－	－	12V26W	－	－	12V12W	
						商品No.	－	0-30	0-22	－	－	JA488	－	－	JA388	
	22	ストーリア	M100系	H13.12～H16.5（マイナー2回目）		形　状	H4	－	H3	H4	－	－	H4	－	－	
						定　格	12V60/55W	－	12V55W	12V26W/26W	－	－	12V12W/12W	－	－	
						商品No.	0-02	－	0-13	JA484	－	－	JA384	－	－	
	23		M112		X4ﾀｲﾌﾟ	形　状	H4	－	H3	H4	－	－	H4	－	－	
						定　格	12V60/55W	－	12V55W	12V26W/26W	－	－	12V12W/12W	－	－	
						商品No.	0-02	－	0-13	JA484	－	－	JA384	－	－	
	24	タント	L350・360S	H15.11～H17.5（マイナー前）		形　状	H4	－	H8	H4	－	×	H4	－	未調査	フォグ：後方スペースがない為、取付不可
						定　格	12V60/55W	－	12V35W	12V26W/26W	－	×	12V12W/12W	－	－	
						商品No.	0-02	－	0-22	JA484	－	×	JA384	－	－	
	25			H17.6～H19.11（マイナー後）		形　状	H4	－	H8	H4	－	×	H4	－	未調査	フォグ：後方スペースがない為、取付不可
						定　格	12V60/55W	－	12V35W	12V26W/26W	－	×	12V12W/12W	－	－	
						商品No.	0-02	－	0-22	JA484	－	×	JA384	－	－	
	26				ｶｽﾀﾑ	形　状	HID(D4R)	9005(HB3)	H8	－	9005(HB3)	×	－	9005(HB3)	未調査	フォグ：後方スペースがない為、取付不可
						定　格	42V35W	12V65W(60W)	12V35W	－	12V26W	×	－	12V12W	－	
						商品No.	3507K	0-05	0-22	－	JA485	×	－	JA385	－	
	27		L375・385S	H19.12～H22.8（マイナー前）		形　状	H4	－	H8	H4	－	×	H4	－	未調査	フォグ：後方スペースがない為、取付不可
						定　格	12V60/55W	－	12V35W	12V26W/26W	－	×	12V12W/12W	－	－	
						商品No.	0-02	－	0-22	JA484	－	×	JA384	－	－	
	28				ｶｽﾀﾑ	形　状	HID(D4R)	9005(HB3)	H8	－	9005(HB3)	×	－	9005(HB3)	未調査	フォグ：後方スペースがない為、取付不可
						定　格	42V35W	12V65W(60W)	12V35W	－	12V26W	×	－	12V12W	－	
						商品No.	3507K	0-05	0-22	－	JA485	×	－	JA385	－	
	29			H22.9～H25.9（マイナー後）		形　状	H4	－	－	H4	－	－	H4	－	－	
						定　格	12V60/55W	－	－	12V26W/26W	－	－	12V12W/12W	－	－	
						商品No.	0-02	－	－	JA484	－	－	JA384	－	－	
	30				ｶｽﾀﾑ	形　状	HID(D4R)	9005(HB3)	H8	－	9005(HB3)	未調査	－	9005(HB3)	未調査	
						定　格	42V35W	12V65W(60W)	12V35W	－	12V26W	－	－	12V12W	－	
						商品No.	3507K	0-05	0-22	－	JA485	－	－	JA385	－	
	31		LA600・610S	H25.10～H27.11（マイナー前）		形　状	H4	－	H16	H4	－	H16	H4	－	H16	
						定　格	12V60/55W	－	12V19W	12V26W/26W	－	12V26W	12V12W/12W	－	12V12W	
						商品No.	0-02	－	0-32	JA484	－	JA488	JA384	－	JA388	
	32				ｶｽﾀﾑ	形　状	LED	9005(HB3)	H16	－	9005(HB3)	H16	－	9005(HB3)	H16	
						定　格	－	12V65W(60W)	12V19W	－	12V26W	12V26W	－	12V12W	12V12W	
						商品No.	－	0-05	0-32	－	JA485	JA488	－	JA385	JA388	
	33			H27.12～R1.6（マイナー後）		形　状	H4orLED	9005(HB3)	H16	H4or－	9005(HB3)	H16	H4or－	9005(HB3)	H16	
						定　格	12V60/55Wor	12V65W(60W)	12V19W	12V26W/26Wor－	12V26W	12V26W	12V12W/12Wor－	12V12W	12V12W	
						商品No.	0-02or	0-05	0-32	JA484or－	JA485	JA488	JA384or－	JA385	JA388	
	34				ｶｽﾀﾑ	形　状	LED	9005(HB3)	LED	－	9005(HB3)	－	－	9005(HB3)	－	
						定　格	－	12V65W(60W)	－	－	12V26W	－	－	12V12W	－	
						商品No.	－	0-05	－	－	JA485	－	－	JA385	－	
	35	タント エグゼ	L455・465S	H21.12～H23.11（マイナー前）		形　状	H4	－	－	H4	－	－	H4	－	－	
						定　格	12V60/55W	－	－	12V26W/26W	－	－	12V12W/12W	－	－	
						商品No.	0-02	－	－	JA484	－	－	JA384	－	－	
	36				ｶｽﾀﾑ	形　状	HID(D4R)	H7	H8	－	－	未調査	－	－	未調査	
						定　格	42V35W	12V55W	12V35W	－	－	－	－	－	－	
						商品No.	3507K	0-11	0-22	－	－	－	－	－	－	
	37				ｵｰﾊﾞｰﾍｯﾄﾞｺﾝｿｰﾙ（含むｶｽﾀﾑ）	形　状	H4orHID(D4R)	H7	H8	H4or－	－	未調査	H4or－	－	未調査	
						定　格	12V60/55Wor42V35W	12V55W	12V35W	12V26W/26Wor－	－	－	12V12W/12Wor－	－	－	
						商品No.	0-02or3507K	0-11	0-22	JA484or－	－	－	JA384or－	－	－	
	38			H23.12～H26.10（マイナー後）		形　状	H4	－	－	H4	－	－	H4	－	－	
						定　格	12V60/55W	－	－	12V26W/26W	－	－	12V12W/12W	－	－	
						商品No.	0-02	－	－	JA484	－	－	JA384	－	－	
	39				ｶｽﾀﾑ	形　状	HID(D4R)	H7	H8	－	－	未調査	－	－	未調査	
						定　格	42V35W	12V55W	12V35W	－	－	－	－	－	－	
						商品No.	3507K	0-11	0-22	－	－	－	－	－	－	
	40				ｵｰﾊﾞｰﾍｯﾄﾞｺﾝｿｰﾙ（含むｶｽﾀﾑ）	形　状	H4orHID(D4R)	H7	H8	H4or－	－	未調査	H4or－	－	未調査	
						定　格	12V60/55Wor42V35W	12V55W	12V35W	12V26W/26Wor－	－	－	12V12W/12Wor－	－	－	
						商品No.	0-02or3507K	0-11	0-22	JA484or－	－	－	JA384or－	－	－	

・車種によっては、年式・車両型式・タイプが一致していても、特別仕様車等の条件により、記載されている情報と異なる場合がございます。必ずご購入前に車両に装着されているバルブの形状・定格等をご確認ください。
・この車種適合検索でご案内した内容に従って購入された電球が、万一実際の車両に装着されている電球と形状・定格等が異なっていた場合、弊社では一切の保証ができません。

polarg

メーカー	NO	車名	型式	年式	タイプ・グレード	項目	純正装着 ヘッド ロービーム	純正装着 ヘッド ハイビーム	純正装着 フォグ	ALBALIZE NEO 6500K ヘッド ロービーム	ALBALIZE NEO 6500K ヘッド ハイビーム	ALBALIZE NEO 6500K フォグ	ALBALIZE 6500K ヘッド ロービーム	ALBALIZE 6500K ヘッド ハイビーム	ALBALIZE 6500K フォグ	備考
ダイハツ	41	テリオス	J102・122G	H12.5～H18.1（マイナー後）		形　状	9006(HB4)	9005(HB3)	H3d	未調査	未調査	－	9006(HB4)	9005(HB3)	－	
						定　格	12V55W(51W)	12V65W(60W)	12V35W	－	－	－	12V12W	12V12W	－	
						商品No.	0-06	0-05	0-25	－	－	－	JA385	JA385	－	
	42	テリオスキッド	J111・131G	H12.11～H18.7（マイナー1回目）		形　状	9006(HB4)	9005(HB3)	H3d	未調査	未調査	－	9006(HB4)	9005(HB3)	－	
						定　格	12V55W(51W)	12V65W(60W)	12V35W	－	－	－	12V12W	12V12W	－	
						商品No.	0-06	0-05	0-25	－	－	－	JA385	JA385	－	
	43		J111・131G	H18.8～H24.6（マイナー2回目）		形　状	9006(HB4)	9005(HB3)	H3d	9006(HB4)	9005(HB3)	－	9006(HB4)	9005(HB3)	－	
						定　格	12V55W(51W)	12V65W(60W)	12V35W	12V12W	12V26W	－	12V12W	12V12W	－	
						商品No.	0-06	0-05	0-25	JA485	JA485	－	JA385	JA385	－	
	44				ｶｽﾀﾑ	形　状	9006(HB4)	9005(HB3)	H8	9006(HB4)	9005(HB3)	未調査	9006(HB4)	9005(HB3)	未調査	
						定　格	12V55W(51W)	12V65W(60W)	12V35W	12V12W	12V26W	－	12V12W	12V12W	－	
						商品No.	0-06	0-05	0-22	JA485	JA485	－	JA385	JA385	－	
	45	トール	M900A・M910A	H28.11～	ｶｽﾀﾑ含む	形　状	H4orLED	LED	LED	H4or－	－	－	H4or－	－	－	
						定　格	12V60/55Wor	－	－	12V26W/26Wor－	－	－	12V12W/12Wor－	－	－	
						商品No.	0-02or	－	－	JA484or－	－	－	JA384or－	－	－	
	46	ネイキッド	L750・760系	H11.11～H13.12（マイナー前）		形　状	H4orHID(D2R)	－	－	H4or－	－	－	H4or－	－	－	
						定　格	12V60/55Wor85V35W	－	－	12V26W/26Wor－	－	－	12V12W/12Wor－	－	－	
						商品No.	0-02or3503K	－	－	JA484or－	－	－	JA384or－	－	－	
	47			H14.1～H15.11（マイナー後）		形　状	H4orHID(D2R)	－	－	H4or－	－	－	H4or－	－	－	
						定　格	12V60/55Wor85V35W	－	－	12V26W/26Wor－	－	－	12V12W/12Wor－	－	－	
						商品No.	0-02or3503K	－	－	JA484or－	－	－	JA384or－	－	－	
	48				Fﾀｲﾌﾟ	形　状	H4orHID(D2R)	－	－	H4or－	－	－	H4or－	－	－	
						定　格	12V60/55Wor85V35W	－	－	12V26W/26Wor－	－	－	12V12W/12Wor－	－	－	
						商品No.	0-02or3503K	－	－	JA484or－	－	－	JA384or－	－	－	
	49				ﾀｰﾎﾞGﾀｲﾌﾟ	形　状	H4orHID(D2R)	－	－	H4or－	－	－	H4or－	－	－	
						定　格	12V60/55Wor85V35W	－	－	12V26W/26Wor－	－	－	12V12W/12Wor－	－	－	
						商品No.	0-02or3503K	－	－	JA484or－	－	－	JA384or－	－	－	
	50	ハイゼット カーゴ	S200・210系	H11.1～H16.11		形　状	H4	－	－	H4	－	－	H4	－	－	
						定　格	12V60/55W	－	－	12V26W/26W	－	－	12V12W/12W	－	－	
						商品No.	0-02	－	－	JA484	－	－	JA384	－	－	
	51		S32#系	H16.12～H29.10	ﾊｲﾌﾞﾘｯﾄﾞ含む	形　状	H4	－	－	H4	－	－	H4	－	－	
						定　格	12V60/55W	－	－	12V26W/26W	－	－	12V12W/12W	－	－	
						商品No.	0-02	－	－	JA484	－	－	JA384	－	－	
	52		S3#1V	H29.11～（マイナー後）	ﾊﾛｹﾞﾝ仕様	形　状	H4	－	LED	H4	－	－	H4	－	－	
						定　格	12V60/55W	－	－	12V26W/26W	－	－	12V12W/12W	－	－	
						商品No.	0-02	－	－	JA484	－	－	JA384	－	－	
	53				LED仕様	形　状	LED	－	LED	－	－	－	－	－	－	
						定　格	－	－	－	－	－	－	－	－	－	
						商品No.	－	－	－	－	－	－	－	－	－	
	54	ハイゼット トラック	S200・210系	H11.1～H16.11（マイナー前）		形　状	H4	－	－	H4	－	－	H4	－	－	
						定　格	12V60/55W	－	－	12V26W/26W	－	－	12V12W/12W	－	－	
						商品No.	0-02	－	－	JA484	－	－	JA384	－	－	
	55			H16.12～H26.8（マイナー後）		形　状	H4	－	－	H4	－	－	H4	－	－	
						定　格	12V60/55W	－	－	12V26W/26W	－	－	12V12W/12W	－	－	
						商品No.	0-02	－	－	JA484	－	－	JA384	－	－	
	56		S500P・S510P	H26.9～H29.10（マイナー前）		形　状	H4	－	H8	H4	－	未調査	H4	－	未調査	
						定　格	12V60/55W	－	12V35W	12V26W/26W	－	－	12V12W/12W	－	－	
						商品No.	0-02	－	0-22	JA484	－	－	JA384	－	－	
	57			H29.11～H30.7（マイナー1回目）	ﾊﾛｹﾞﾝ仕様	形　状	H4	－	H8	H4	－	未調査	H4	－	未調査	
						定　格	12V60/55W	－	12V35W	12V26W/26W	－	－	12V12W/12W	－	－	
						商品No.	0-02	－	0-22	JA484	－	－	JA384	－	－	
	58			H30.8～（マイナー2回目）	ﾊﾛｹﾞﾝ仕様	形　状	H4	－	LED	H4	－	－	H4	－	－	
						定　格	12V60/55W	－	－	12V26W/26W	－	－	12V12W/12W	－	－	
						商品No.	0-02	－	－	JA484	－	－	JA384	－	－	
	59	ブーン	M30・31#系	H16.6～H22.1		形　状	H4orHID(D2R)	H7	H8	H4or－	－	×	H4or－	－	未調査	フォグ：後方スペースがない為、取付不可
						定　格	12V60/55Wor85V35W	12V55W	12V35W	12V26W/26Wor－	－	×	12V12W/12Wor－	－	－	
						商品No.	0-02or3503K	0-11	0-22	JA484or－	－	×	JA384or－	－	－	
	60			H16.9～H22.1	X4・ｶｽﾀﾑ	形　状	H4orHID(D2R)	H7	9006(HB4)	H4or－	－	×	H4or－	－	未調査	フォグ：後方スペースがない為、取付不可
						定　格	12V60/55Wor85V35W	12V55W	12V55W(51W)	12V26W/26Wor－	－	×	12V12W/12Wor－	－	－	
						商品No.	0-02or3503K	0-11	0-06	JA484or－	－	×	JA384or－	－	－	

・車種によっては、年式・車両型式・タイプが一致していても、特別仕様車等の条件により、記載されている情報と異なる場合がございます。必ずご購入前に車両に装着されているバルブの形状・定格等をご確認ください。
・この車種適合検索でご案内した内容に従って購入された電球が、万一実際の車両に装着されている電球と形状・定格等が異なっていた場合、弊社では一切の保証ができません。

polarg

メーカー	NO	車名	型式	年式	タイプ・グレード	項目	純正装着 ヘッド ロービーム	純正装着 ヘッド ハイビーム	純正装着 フォグ	ALBALIZE NEO 6500K ヘッド ロービーム	ALBALIZE NEO 6500K ヘッド ハイビーム	ALBALIZE NEO 6500K フォグ	ALBALIZE 6500K ヘッド ロービーム	ALBALIZE 6500K ヘッド ハイビーム	ALBALIZE 6500K フォグ	備考
ダイハツ	61	ブーン	M60・61#系	H22.2～H26.3（マイナー前）		形　状	H4	-	-	H4	-	-	H4	-	-	
						定　格	12V60/55W	-	-	12V26W/26W	-	-	12V12W/12W	-	-	
						商品No.	0-02	-	-	JA484	-	-	JA384	-	-	
	62			H26.4～H28.3（マイナー後）		形　状	H4orHID(D4R)	9005(HB3)	H16	H4or-	未調査	未調査	H4or-	未調査	未調査	
						定　格	12V60/55Wor42V35W	12V65W(60W)	12V19W	12V26W/26Wor-	-	-	12V12W/12Wor-	-	-	
						商品No.	0-02or3507K	0-05	0-32	JA484or-	-	-	JA384or-	-	-	
	63		M700A・M710A	H28.4～H30.9（マイナー前）	ﾊﾛｹﾞﾝ仕様	形　状	H4	-	LED	H4	-	-	H4	-	-	
						定　格	12V60/55W	-	-	12V26W/26W	-	-	12V12W/12W	-	-	
						商品No.	0-02	-	-	JA484	-	-	JA384	-	-	
	64				LED仕様	形　状	LED	9005(HB3)	LED	-	未調査	-	-	未調査	-	
						定　格	-	12V65W(60W)	-	-	-	-	-	-	-	
						商品No.	-	0-05	-	-	-	-	-	-	-	
	65		M700A・M710A	H30.10～（マイナー後）	ﾊﾛｹﾞﾝ仕様	形　状	H4	-	LED	H4	-	-	H4	-	-	
						定　格	12V60/55W	-	-	12V26W/26W	-	-	12V12W/12W	-	-	
						商品No.	0-02	-	-	JA484	-	-	JA384	-	-	
	66				LED仕様	形　状	LED	9005(HB3)	LED	-	未調査	-	-	未調査	-	
						定　格	-	12V65W(60W)	-	-	-	-	-	-	-	
						商品No.	-	0-05	-	-	-	-	-	-	-	
	67	ブーン ルミナス	M502・512G	H20.12～H24.3		形　状	H4orHID(D4R)	H7	H8	H4or-	-	未調査	H4or-	-	未調査	
						定　格	12V60/55Wor42V35W	12V55W	12V35W	12V26W/26Wor-	-	-	12V12W/12Wor-	-	-	
						商品No.	0-02or3507K	0-11	0-22	JA484or-	-	-	JA384or-	-	-	
	68	ミラ	L250・260	H14.12～H18.11		形　状	H4	-	-	H4	-	-	H4	-	-	
						定　格	12V60/55W	-	-	12V26W/26W	-	-	12V12W/12W	-	-	
						商品No.	0-02	-	-	JA484	-	-	JA384	-	-	
	69		L275・285S	H18.12～H30.3		形　状	H4	-	-	H4	-	-	H4	-	-	
						定　格	12V60/55W	-	-	12V26W/26W	-	-	12V12W/12W	-	-	
						商品No.	0-02	-	-	JA484	-	-	JA384	-	-	
	70				ｶｽﾀﾑ	形　状	H7orHID(D4R)	9005(HB3)	H8	-	9005(HB3)	未調査	-	9005(HB3)	未調査	
						定　格	12V55Wor42V35W	12V65W(60W)	12V35W	-	12V26W	-	-	12V12W	-	
						商品No.	0-11or3507K	0-05	0-22	-	JA485	-	-	JA385	-	
	71	ミラ アヴィ	L250・260	H14.12～H17.7（マイナー前）		形　状	H4orHID(D2R)	H7	H3d	H4	-	-	H4	-	-	
						定　格	12V60/55Wor85V35W	12V55W	12V35W	12V26W/26W	-	-	12V12W/12W	-	-	
						商品No.	0-02or3503K	0-11	0-25	JA484	-	-	JA384	-	-	
	72			H17.8～H18.11（マイナー後）		形　状	H4orHID(D2R)	H7	H8	H4	-	未調査	H4	-	未調査	
						定　格	12V60/55Wor85V35W	12V55W	12V35W	12V26W/26W	-	-	12V12W/12W	-	-	
						商品No.	0-02or3503K	0-11	0-22	JA484	-	-	JA384	-	-	
	73	ミラ イース	LA300S・310S	H23.9～H29.4		形　状	H4	-	-	×	-	-	×	-	-	ヘッド:バルブ挿入口が狭いため取付不可
						定　格	12V60/55W	-	-	×	-	-	×	-	-	
						商品No.	0-02	-	-	×	-	-	×	-	-	
	74		LA350S・360S	H29.5～		形　状	H4orLED	LED	LED	×	-	-	×	-	-	ヘッド:バルブ挿入口が狭いため取付不可
						定　格	12V60/55Wor	-	-	×	-	-	×	-	-	
						商品No.	0-02or	-	-	×	-	-	×	-	-	
	75	ミラ ココア	L675・685S	H21.8～H24.3（マイナー前）		形　状	H4	-	H8	H4	-	未調査	H4	-	未調査	
						定　格	12V60/55W	-	12V35W	12V26W/26W	-	-	12V12W/12W	-	-	
						商品No.	0-02	-	0-22	JA484	-	-	JA384	-	-	
	76			H24.4～H26.7（マイナー1回目）		形　状	H4	-	H8	H4	-	H8	H4	-	H8	
						定　格	12V60/55W	-	12V35W	12V26W/26W	-	12V26W	12V12W/12W	-	12V12W	
						商品No.	0-02	-	0-22	JA484	-	J-288	JA384	-	J-288	
	77			H26.8～H30.3（マイナー2回目）		形　状	H4orLED	9005(HB3)	H8	H4or-	未調査	未調査	H4or-	未調査	未調査	
						定　格	12V60/55Wor	12V65W(60W)	12V35W	12V26W/26Wor-	-	-	12V12W/12Wor-	-	-	
						商品No.	0-02or	0-05	0-22	JA484or-	-	-	JA384or-	-	-	
	78	ミラ ジーノ	L70#・71#系	H11.3～H16.10		形　状	H4orHID(D2R)	-	H3a	H4or-	-	-	H4or-	-	-	
						定　格	12V60/55Wor85V35W	-	12V35W	12V26W/26Wor-	-	-	12V12W/12Wor-	-	-	
						商品No.	0-02or3503K	-	0-23	JA484or-	-	-	JA384or-	-	-	
	79		L650・660S	H16.11～H17.11（マイナー前）		形　状	H4orHID(D2R)	H7	H8	H4or-	-	未調査	H4or-	-	未調査	
						定　格	12V60/55Wor85V35W	12V55W	12V35W	12V26W/26Wor-	-	-	12V12W/12Wor-	-	-	
						商品No.	0-02or3503K	0-11	0-22	JA484or-	-	-	JA384or-	-	-	
	80			H17.12～H20.12（マイナー後）		形　状	H4orHID(D2R)	H7	H8	H4or-	-	未調査	H4or-	-	未調査	
						定　格	12V60/55Wor85V35W	12V55W	12V35W	12V26W/26Wor-	-	-	12V12W/12Wor-	-	-	
						商品No.	0-02or3503K	0-11	0-22	JA484or-	-	-	JA384or-	-	-	

・車種によっては、年式・車両型式・タイプが一致していても、特別仕様車等の条件により、記載されている情報と異なる場合がございます。必ずご購入前に車両に装着されているバルブの形状・定格等をご確認ください。
・この車種適合検索でご案内した内容に従って購入された電球が、万一実際の車両に装着されている電球と形状・定格等が異なっていた場合、弊社では一切の保証ができません。

polarg

メーカー	NO	車名	型式	年式	タイプ・グレード	項目	純正装着 ヘッド ロービーム	純正装着 ヘッド ハイビーム	純正装着 フォグ	ALBALIZE NEO 6500K ヘッド ロービーム	ALBALIZE NEO 6500K ヘッド ハイビーム	ALBALIZE NEO 6500K フォグ	ALBALIZE 6500K ヘッド ロービーム	ALBALIZE 6500K ヘッド ハイビーム	ALBALIZE 6500K フォグ	備考
ダイハツ	81	ムーブ	L175・185S	H18.10～H22.11		形　状	H4	－	－	H4	－	－	H4	－	－	
						定　格	12V60/55W	－	－	12V26W/26W	－	－	12V12W/12W	－	－	
						商品No.	0-02	－	－	JA484	－	－	JA384	－	－	
	82			H18.10～H20.11（マイナー前）	ｶｽﾀﾑ	形　状	H7orHID(D4S)	9005(HB3)	H8	－	9005(HB3)	×	－	9005(HB3)	×	フォグ：口金のツメの嵌合が合わないため取り付け不可
						定　格	12V55Wor42V35W	12V65W(60W)	12V35W	－	12V26W	×	－	12V12W	×	
						商品No.	0-11or3510K	0-05	0-22	－	JA485	×	－	JA385	×	
	83			H20.12～H22.11（マイナー後）		形　状	H7orHID(D4S)	9005(HB3)	H8	－	9005(HB3)	×	－	9005(HB3)	×	フォグ：口金のツメの嵌合が合わないため取り付け不可
						定　格	12V55Wor42V35W	12V65W(60W)	12V35W	－	12V26W	×	－	12V12W	×	
						商品No.	0-11or3510K	0-05	0-22	－	JA485	×	－	JA385	×	
	84		LA100・110S	H22.12～H24.11（マイナー前）		形　状	H4	－	－	H4	－	－	H4	－	－	
						定　格	12V60/55W	－	－	12V26W/26W	－	－	12V12W/12W	－	－	
						商品No.	0-02	－	－	JA484	－	－	JA384	－	－	
	85				ｶｽﾀﾑ	形　状	HID(D4S)	9005(HB3)	H8	－	9005(HB3)	未確認	－	9005(HB3)	H8	
						定　格	42V35W	12V65W(60W)	12V35W	－	12V26W	－	－	12V12W	12V12W	
						商品No.	3510K	0-05	0-22	－	JA485	－	－	JA385	J-288	
	86		LA100・110S	H24.12～H26.11（マイナー後）		形　状	H4	－	－	H4	－	－	H4	－	－	
						定　格	12V60/55W	－	－	12V26W/26W	－	－	12V12W/12W	－	－	
						商品No.	0-02	－	－	JA484	－	－	JA384	－	－	
	87				ｶｽﾀﾑ	形　状	LED	9005(HB3)	H16	－	9005(HB3)	未確認	－	9005(HB3)	H16	
						定　格	－	12V65W(60W)	12V19W	－	12V26W	－	－	12V12W	12V12W	
						商品No.	－	0-05	0-32	－	JA485	－	－	JA385	J-288	
	88		LA150F・160F	H26.12～H29.7（マイナー前）		形　状	H4orLED	9005(HB3)	LED	H4or－	未調査	－	H4or－	未調査	－	
						定　格	12V60/55Wor	12V65W(60W)	－	12V26W/26Wor－	－	－	12V12W/12Wor－	－	－	
						商品No.	0-02or	0-05	－	JA484or－	－	－	JA384or－	－	－	
	89		LA150S・160S	H29.8～（マイナー後）		形　状	H4orLED	9005(HB3)	LED	H4or－	未調査	－	H4or－	未調査	－	
						定　格	12V60/55Wor	12V65W(60W)	－	12V26W/26Wor－	－	－	12V12W/12Wor－	－	－	
						商品No.	0-02or	0-05	－	JA484or－	－	－	JA384or－	－	－	
	90	ムーブ　キャンバス	LA800S・LA810S	H28.9～		形　状	H4orLED	－	LED	H4or－	－	－	H4or－	－	－	
						定　格	12V60/55Wor	－	－	12V26W/26Wor－	－	－	12V12W/12Wor－	－	－	
						商品No.	0-02or	－	－	JA484or－	－	－	JA384or－	－	－	
	91	ムーブ コンテ	L575・585S	H20.8～H23.5（マイナー前）		形　状	H4	－	H8	H4	－	×	H4	－	未調査	フォグ：後方スペースがない為、取付不可
						定　格	12V60/55W	－	12V35W	12V26W/26W	－	×	12V12W/12W	－	－	
						商品No.	0-02	－	0-22	JA484	－	×	JA384	－	－	
	92				ｶｽﾀﾑ	形　状	HID(D4R)	9005(HB3)	H8	－	未調査	×	－	未調査	未調査	フォグ：後方スペースがない為、取付不可
						定　格	42V35W	12V65W(60W)	12V35W	－	－	×	－	－	－	
						商品No.	3507K	0-05	0-22	－	－	×	－	－	－	
	93			H23.6～H29.3（マイナー後）		形　状	H4	－	－	H4	－	－	H4	－	－	
						定　格	12V60/55W	－	－	12V26W/26W	－	－	12V12W/12W	－	－	
						商品No.	0-02	－	－	JA484	－	－	JA384	－	－	
	94				ｶｽﾀﾑ	形　状	HID(D4R)	9005(HB3)	H8	－	未調査	×	－	未調査	未調査	
						定　格	42V35W	12V65W(60W)	12V35W	－	－	×	－	－	－	
						商品No.	3507K	0-05	0-22	－	－	×	－	－	－	
	95	ムーブ ラテ	L550・560系	H16.8～H17.10（マイナー前）		形　状	H4orHID(D2R)	H7	H3	H4or－	－	－	H4or－	－	－	
						定　格	12V60/55Wor85V35W	12V55W	12V55W	12V26W/26Wor－	－	－	12V12W/12Wor－	－	－	
						商品No.	0-02or3503K	0-11	0-13	JA484or－	－	－	JA384or－	－	－	
	96			H17.11～H20.12（マイナー後）		形　状	H4orHID(D2R)	H7	H8	H4or－	－	未調査	H4or－	－	未調査	
						定　格	12V60/55Wor85V35W	12V55W	12V35W	12V26W/26Wor－	－	－	12V12W/12Wor－	－	－	
						商品No.	0-02or3503K	0-11	0-22	JA484or－	－	－	JA384or－	－	－	
	97	メビウス	ZVW41N	H25.4～H26.10（マイナー前）		形　状	H11orLED	9005(HB3)	H11	H11or－	9005(HB3)	H11	H11or－	9005(HB3)	H11	
						定　格	12V55Wor	12V65W(60W)	12V55W	12V12Wor－	12V26W	12V26W	12V12Wor－	12V12W	12V12W	
						商品No.	0-20or	0-05	0-20	JA488or－	JA485	JA488	JA388or－	JA385	JA388	
	98			H26.11～（マイナー後）		形　状	H11orLED	9005(HB3)	LED	H11or－	未調査	－	H11or－	未調査	－	
						定　格	12V55Wor	12V65W(60W)	－	12V12Wor－	－	－	12V12Wor－	－	－	
						商品No.	0-20or	0-05	－	JA488or－	－	－	JA388or－	－	－	

・車種によっては、年式・車両型式・タイプが一致していても、特別仕様車等の条件により、記載されている情報と異なる場合がございます。必ずご購入前に車両に装着されているバルブの形状・定格等をご確認ください。
・この車種適合検索でご案内した内容に従って購入された電球が、万一実際の車両に装着されている電球と形状・定格等が異なっていた場合、弊社では一切の保証ができません。

polarg

メーカー	NO	車名	型式	年式	タイプ・グレード	項目	純正装着			ALBALIZE NEO 6500K			ALBALIZE 6500K			備考
							ヘッド		フォグ	ヘッド		フォグ	ヘッド		フォグ	
							ロービーム	ハイビーム		ロービーム	ハイビーム		ロービーム	ハイビーム		
スバル	1	Ｒ１	RJ1・2	H17.1～H17.10		形　状	H4orHID(D2S)	－	9006(HB4)	H4or－	－	9006(HB4)	H4or－	－	9006(HB4)	
						定　格	12V60/55Wor85V35W	－	12V55W(51W)	12V26W/26Wor－	－	12V26W	12V12W/12Wor－	－	12V12W	
						商品No.	0-02or3502K	－	0-06	JA484or－	－	JA485	JA384or－	－	JA385	
	2			H17.11～H22.3		形　状	H4orHID(D2S)	－	9006(HB4)	H4or－	－	9006(HB4)	H4or－	－	9006(HB4)	
						定　格	12V60/55Wor85V35W	－	12V55W(51W)	12V26W/26Wor－	－	12V26W	12V12W/12Wor－	－	12V12W	
						商品No.	0-02or3502K	－	0-06	JA484or－	－	JA485	JA384or－	－	JA385	
	3	Ｒ２	RC1・2	H15.12～H17.10（マイナー前）		形　状	H4orHID(D2S)	－	9006(HB4)	H4or－	－	9006(HB4)	H4or－	－	9006(HB4)	
						定　格	12V60/55Wor85V35W	－	12V55W(51W)	12V26W/26Wor－	－	12V26W	12V12W/12Wor－	－	12V12W	
						商品No.	0-02or3502K	－	0-06	JA484or－	－	JA485	JA384or－	－	JA385	
	4			H17.11～H22.3（マイナー後）		形　状	H4orHID(D2S)	－	9006(HB4)	H4or－	－	9006(HB4)	H4or－	－	9006(HB4)	
						定　格	12V60/55Wor85V35W	－	12V55W(51W)	12V26W/26Wor－	－	12V26W	12V12W/12Wor－	－	12V12W	
						商品No.	0-02or3502K	－	0-06	JA484or－	－	JA485	JA384or－	－	JA385	
	5	インプレッサ	GD・GG系	H12.8～H14.10（マイナー前）	ﾜｺﾞﾝ含む ﾊﾛｹﾞﾝ2灯式	形　状	H4	－	H3	H4	－	－	H4	－	－	
						定　格	12V60/55W	－	12V55W	12V26W/26W	－	－	12V12W/12W	－	－	
						商品No.	0-02	－	0-13	JA484	－	－	JA384	－	－	
	6			H13.9～H14.10（マイナー前）	ﾜｺﾞﾝ含む 4灯式	形　状	H1orHID(D2S)	9005(HB3)	H3	－	9005(HB3)	－	－	9005(HB3)	－	
						定　格	12V55Wor85V35W	12V65W(60W)	12V55W	－	12V26W	－	－	12V12W	－	
						商品No.	0-08or3502K	0-05	0-13	－	JA485	－	－	JA385	－	
	7			H14.11～H17.5（マイナー1回目）	ﾜｺﾞﾝ含む	形　状	H1orHID(D2R)	9005(HB3)	H3	－	9005(HB3)	－	－	9005(HB3)	－	
						定　格	12V55Wor85V35W	12V65W(60W)	12V55W	－	12V26W	－	－	12V12W	－	
						商品No.	0-08or3503K	0-05	0-13	－	JA485	－	－	JA385	－	
	8				WRXﾀｲﾌﾟ	形　状	H1orHID(D2R)	9005(HB3)	H3	－	9005(HB3)	－	－	9005(HB3)	－	
						定　格	12V55Wor85V35W	12V65W(60W)	12V55W	－	12V26W	－	－	12V12W	－	
						商品No.	0-08or3503K	0-05	0-13	－	JA485	－	－	JA385	－	
	9			H15.9～H17.5	1.5i	形　状	H1orHID(D2R)	9005(HB3)	H3	－	9005(HB3)	－	－	9005(HB3)	－	
						定　格	12V55Wor85V35W	12V65W(60W)	12V55W	－	12V26W	－	－	12V12W	－	
						商品No.	0-08or3503K	0-05	0-13	－	JA485	－	－	JA385	－	
	10			H17.6～H19.5（マイナー2回目）	ﾜｺﾞﾝ	形　状	H7orHID(D2S)	9005(HB3)	9006(HB4)	－	9005(HB3)	9006(HB4)	－	9005(HB3)	9006(HB4)	
						定　格	12V55Wor85V35W	12V65W(60W)	12V55W(51W)	－	12V26W	12V26W	－	12V12W	12V12W	
						商品No.	0-11or3502K	0-05	0-06	－	JA485	JA485	－	JA385	JA385	
	11				ｾﾀﾞﾝ	形　状	H7orHID(D2S)	9005(HB3)	9006(HB4)	－	9005(HB3)	9006(HB4)	－	9005(HB3)	9006(HB4)	
						定　格	12V55Wor85V35W	12V65W(60W)	12V55W(51W)	－	12V26W	12V26W	－	12V12W	12V12W	
						商品No.	0-11or3502K	0-05	0-06	－	JA485	JA485	－	JA385	JA385	
	12				WRX・STI	形　状	H7orHID(D2S)	9005(HB3)	9006(HB4)orH3	－	9005(HB3)	9006(HB4)or－	－	9005(HB3)	9006(HB4)or－	
						定　格	12V55Wor85V35W	12V65W(60W)	12V55W(51W)or55W	－	12V26W	12V26Wor－	－	12V12W	12V12Wor－	
						商品No.	0-11or3502K	0-05	0-06or0-13	－	JA485	JA485or－	－	JA385	JA385or－	
	13		GH系	H19.6～H26.8		形　状	H7orHID(D2S)	9005(HB3)	9006(HB4)	－	9005(HB3)	9006(HB4)	－	9005(HB3)	9006(HB4)	
						定　格	12V55Wor85V35W	12V65W(60W)	12V55W(51W)	－	12V26W	12V26W	－	12V12W	12V12W	
						商品No.	0-11or3502K	0-05	0-06	－	JA485	JA485	－	JA385	JA385	
	14	インプレッサ アネシス	GE系	H20.10～H26.8		形　状	H7orHID(D2S)	9005(HB3)	9006(HB4)	－	9005(HB3)	9006(HB4)	－	9005(HB3)	9006(HB4)	
						定　格	12V55Wor85V35W	12V65W(60W)	12V55W(51W)	－	12V26W	12V26W	－	12V12W	12V12W	
						商品No.	0-11or3502K	0-05	0-06	－	JA485	JA485	－	JA385	JA385	
	15	インプレッサ ＳＴＩ	GR系	H19.10～H26.8	WRXﾀｲﾌﾟ 5ドア	形　状	H7orHID(D2S)	9005(HB3)	9006(HB4)	－	9005(HB3)	9006(HB4)	－	9005(HB3)	9006(HB4)	
						定　格	12V55Wor85V35W	12V65W(60W)	12V55W(51W)	－	12V26W	12V26W	－	12V12W	12V12W	
						商品No.	0-11or3502K	0-05	0-06	－	JA485	JA485	－	JA385	JA385	
	16		GV系	H22.7～H26.8	WRXﾀｲﾌﾟ 4ドア	形　状	HID(D2S)	9005(HB3)	9006(HB4)	－	9005(HB3)	未調査	－	9005(HB3)	未調査	
						定　格	85V35W	12V65W(60W)	12V55W(51W)	－	12V26W	－	－	12V12W	－	
						商品No.	3502K	0-05	0-06	－	JA485	－	－	JA385	－	
	17	インプレッサ ＸＶ	GH系	H22.6～H24.9		形　状	HID(D2S)	9005(HB3)	9006(HB4)	－	未調査	9006(HB4)	－	9005(HB3)	9006(HB4)	
						定　格	85V35W	12V65W(60W)	12V55W(51W)	－	－	12V26W	－	12V12W	12V12W	
						商品No.	3502K	0-05	0-06	－	－	JA485	－	JA385	JA385	
	18	インプレッサ スポーツ	GP系	H23.12～H26.10（マイナー前）		形　状	H11orHID(D2R)	9005(HB3)	PSX24W	H11or－	未調査	－	H11or－	9005(HB3)	－	
						定　格	12V55Wor85V35W	12V65W(60W)	－	12V12Wor－	－	－	12V12Wor－	12V12W	－	
						商品No.	0-20or3503K	0-05	－	JA488or－	－	－	JA388or－	JA385	－	
	19			H26.11～H28.10（マイナー後）		形　状	H11orHID(D2R)	9005(HB3)	PSX24W	H11or－	未調査	－	H11or－	9005(HB3)	－	
						定　格	12V55Wor85V35W	12V65W(60W)	－	12V12Wor－	－	－	12V12Wor－	12V12W	－	
						商品No.	0-20or3503K	0-05	－	JA488or－	－	－	JA388or－	JA385	－	
	20	インプレッサＧ４	GJ系	H26.11～H28.10		形　状	H11orHID(D2R)	9005(HB3)	PSX24W	未調査	－	－	H11or－	－	－	
						定　格	12V55Wor85V35W	12V65W(60W)	－	－	－	－	12V12Wor－	－	－	
						商品No.	0-20or3503K	0-05	－	－	－	－	JA388or－	－	－	

・車種によっては、年式・車両型式・タイプが一致していても、特別仕様車等の条件により、記載されている情報と異なる場合がございます。必ずご購入前に車両に装着されているバルブの形状・定格等をご確認ください。
・この車種適合検索でご案内した内容に従って購入された電球が、万一実際の車両に装着されている電球と形状・定格等が異なっていた場合、弊社では一切の保証ができません。

polarg

メーカー	NO	車名	型式	年式	タイプ・グレード	項目	純正装着 ヘッド ロービーム	純正装着 ヘッド ハイビーム	純正装着 フォグ	ALBALIZE NEO 6500K ヘッド ロービーム	ALBALIZE NEO 6500K ヘッド ハイビーム	ALBALIZE NEO 6500K フォグ	ALBALIZE 6500K ヘッド ロービーム	ALBALIZE 6500K ヘッド ハイビーム	ALBALIZE 6500K フォグ	備考
スバル	21	エクシーガ	YA系	H20.6～		形　状	H4orHID(D2R)	-	9006(HB4)	H4or-	-	9006(HB4)	H4or-	-	9006(HB4)	
						定　格	12V60/55Wor85V35W	-	12V55W(51W)	12V26W/26Wor-	-	12V26W	12V12W/12Wor-	-	12V12W	
						商品No.	0-02or3503K	-	0-06	JA484or-	-	JA485	JA384or-	-	JA385	
	22				ﾙｰﾌ仕様	形　状	H4orHID(D2R)	-	9006(HB4)	H4or-	-	9006(HB4)	H4or-	-	9006(HB4)	
						定　格	12V60/55Wor85V35W	-	12V55W(51W)	12V26W/26Wor-	-	12V26W	12V12W/12Wor-	-	12V12W	
						商品No.	0-02or3503K	-	0-06	JA484or-	-	JA485	JA384or-	-	JA385	
	23	ＸＶ	GP系	H24.10～H27.9（マイナー前）		形　状	H11orHID(D2R)	9005(HB3)	PSX24W	未調査	未調査	-	未調査	9005(HB3)	-	
						定　格	12V55Wor85V35W	12V65W(60W)	-	-	-	-	-	12V12W	-	
						商品No.	0-20or3503K	0-05	-	-	-	-	-	JA385	-	
	24			H27.10～H29.4（マイナー後）		形　状	H11orHID(D2R)	9005(HB3)	PSX24W	未調査	未調査	-	未調査	9005(HB3)	-	
						定　格	12V55Wor85V35W	12V65W(60W)	-	-	-	-	-	12V12W	-	
						商品No.	0-20or3503K	0-05	-	-	-	-	-	JA385	-	
	25		GPE	H25.6～H29.4	HYBRID	形　状	H11orHID(D2R)	9005(HB3)	PSX24W	未調査	未調査	-	未調査	9005(HB3)	-	
						定　格	12V55Wor85V35W	12V65W(60W)	-	-	-	-	-	12V12W	-	
						商品No.	0-20or3503K	0-05	-	-	-	-	-	JA385	-	
	26		GT系	H29.5～R1.10（マイナー前）		形　状	H11orLED	9005(HB3)	H16orLED	未調査	未調査	H16or-	未調査	未調査	H16or-	
						定　格	12V55Wor	12V65W(60W)	12V19Wor	-	-	12V26Wor-	-	-	12V12Wor-	
						商品No.	0-20or	0-05	0-32or	-	-	JA488or-	-	-	JA388or-	
	27			R1.11～（マイナー後）		形　状	H11orLED	9005(HB3)or	LED	未調査	未調査	-	未調査	未調査	-	
						定　格	12V55Wor	12V65W(60W)or	-	-	-	-	-	-	-	
						商品No.	0-20or	0-05or	-	-	-	-	-	-	-	
	28	ジャスティ	M900A・M910A	H28.11～		形　状	H4orLED	LED	LED	H4or-	-	-	H4or-	-	-	
						定　格	12V60/55Wor	-	-	12V26W/26Wor-	-	-	12V12W/12Wor-	-	-	
						商品No.	0-02or	-	-	JA484or-	-	-	JA384or-	-	-	
	29	ステラ	RN1・2	H18.6～H23.4	2灯式	形　状	H4	-	H3	H4	-	-	H4	-	-	
						定　格	12V60/55W	-	12V55W	12V26W/26W	-	-	12V12W/12W	-	-	
						商品No.	0-02	-	0-13	JA484	-	-	JA384	-	-	
	30				4灯式	形　状	H7orHID(D2S)	9005(HB3)	H3	-	9005(HB3)	-	-	9005(HB3)	-	
						定　格	12V55Wor85V35W	12V65W(60W)	12V55W	-	12V26W	-	-	12V12W	-	
						商品No.	0-11or3502K	0-05	0-13	-	JA485	-	-	JA385	-	
	31		LA100・110F	H23.5～H24.12（マイナー前）		形　状	H4	-	-	H4	-	-	H4	-	-	
						定　格	12V60/55W	-	-	12V26W/26W	-	-	12V12W/12W	-	-	
						商品No.	0-02	-	-	JA484	-	-	JA384	-	-	
	32				ｶｽﾀﾑ	形　状	HID(D4S)	9005(HB3)	H8	-	9005(HB3)	×	-	9005(HB3)	×	フォグ：口金のツメの嵌合が合わないため取り付け不可
						定　格	42V35W	12V65W(60W)	12V35W	-	12V26W	×	-	12V12W	×	
						商品No.	3510K	0-05	0-22	-	JA485	×	-	JA385	×	
	33			H25.1～H26.11（マイナー後）		形　状	H4	-	-	H4	-	-	H4	-	-	
						定　格	12V60/55W	-	-	12V26W/26W	-	-	12V12W/12W	-	-	
						商品No.	0-02	-	-	JA484	-	-	JA384	-	-	
	34				ｶｽﾀﾑ	形　状	LED	9005(HB3)	H16	-	9005(HB3)	×	-	9005(HB3)	×	フォグ：口金のツメの嵌合が合わないため取り付け不可
						定　格	-	12V65W(60W)	12V19W	-	12V26W	×	-	12V12W	×	
						商品No.	-	0-05	0-32	-	JA485	×	-	JA385	×	
	35		LA150F・160F	H26.12～		形　状	H4orLED	9005(HB3)	LED	H4or-	9005(HB3)	-	H4or-	9005(HB3)	-	
						定　格	12V60/55Wor	12V65W(60W)	-	12V26W/26Wor-	12V26W	-	12V12W/12Wor-	12V12W	-	
						商品No.	0-02or	0-05	-	JA484or-	JA485	-	JA384or-	JA385	-	
	36				ｶｽﾀﾑ	形　状	LED	H9	LED	-	-	-	-	-	-	
						定　格	-	12V65W	-	-	-	-	-	-	-	
						商品No.	-	0-30	-	-	-	-	-	-	-	
	37	WRX　S4	DBA-VAG	H26.9～H29.6		形　状	LED	9005(HB3)	H16orLED	-	9005(HB3)	H16or-	-	9005(HB3)	H16or-	
						定　格	-	12V65W(60W)	12V19Wor	-	12V26W	12V26Wor-	-	12V12W	12V12Wor-	
						商品No.	-	0-05	0-32or	-	JA485	JA488or-	-	JA385	JA388or-	
	38	WRX　STI	CBA-VAB	H26.9～H29.5		形　状	LED	9005(HB3)	H16orLED	-	9005(HB3)	H16or-	-	9005(HB3)	H16or-	
						定　格	-	12V65W(60W)	12V19Wor	-	12V26W	12V26Wor-	-	12V12W	12V12Wor-	
						商品No.	-	0-05	0-32or	-	JA485	JA488or-	-	JA385	JA388or-	
	39	デックス	M401・411F	H20.11～H25.10		形　状	H4orHID(D4R)	H7	H8	H4or-	-	H8	H4or-	-	H8	
						定　格	12V60/55Wor42V35W	12V55W	12V35W	12V26W/26Wor-	-	12V26W	12V12W/12Wor-	-	12V12W	
						商品No.	0-02or3507K	0-11	0-22	JA484or-	-	JA488	JA384or-	-	JA388	
	40	トレジア	NCP/NSP12#系	H23.11～H26.5（マイナー前）		形　状	H4orHID(D4R)	H11	H11	H4or-	未調査	H11	H4or-	未調査	H11	
						定　格	12V60/55Wor42V35W	12V55W	12V55W	12V26W/26Wor-	-	12V26W	12V12W/12Wor-	-	12V12W	
						商品No.	0-02or3507K	0-20	0-20	JA484or-	-	JA488	JA384or-	-	JA388	

・車種によっては、年式・車両型式・タイプが一致していても、特別仕様車等の条件により、記載されている情報と異なる場合がございます。必ずご購入前に車両に装着されているバルブの形状・定格等をご確認ください。
・この車種適合検索でご案内した内容に従って購入された電球が、万一実際の車両に装着されている電球と形状・定格等が異なっていた場合、弊社では一切の保証ができません。

polarg

メーカー	NO	車名	型式	年式	タイプ・グレード	項目	純正装着 ヘッド ロービーム	純正装着 ヘッド ハイビーム	純正装着 フォグ	ALBALIZE NEO 6500K ヘッド ロービーム	ALBALIZE NEO 6500K ヘッド ハイビーム	ALBALIZE NEO 6500K フォグ	ALBALIZE 6500K ヘッド ロービーム	ALBALIZE 6500K ヘッド ハイビーム	ALBALIZE 6500K フォグ	備考
スバル	41	トレジア	NCP/NSP1 2#系	H26.5～H28.6 (マイナー後)		形　状	HID(D4S)orHIR2	-	H11	未調査	-	H11	未調査	-	H11	
						定　格	42V35Wor12V55W	-	12V55W	-	-	12V26W	-	-	12V12W	
						商品No.	3510Kor0-35	-	0-20	-	-	JA488	-	-	JA388	
	42	フォレスター	SG5・9	H14.2～H16.12 (マイナー前)		形　状	H4orHID(D2R)	-	H3	H4or-	-	-	H4or-	-	-	
						定　格	12V60/55Wor85V35W	-	12V55W	12V26W/26Wor-	-	-	12V12W/12Wor-	-	-	
						商品No.	0-02or3503K	-	0-13	JA484or-	-	-	JA384or-	-	-	
	43			H17.1～H19.11 (マイナー後)		形　状	H1orHID(D2R)	9005(HB3)	9006(HB4)	-	9005(HB3)	9006(HB4)	-	9005(HB3)	9006(HB4)	
						定　格	12V55Wor85V35W	12V65W(60W)	12V55W(51W)	-	12V26W	12V26W	-	12V12W	12V12W	
						商品No.	0-08or3503K	0-05	0-06	-	JA485	JA485	-	JA385	JA385	
	44		SH5	H19.12～H24.10		形　状	H7orHID(D2R)	9005(HB3)	9006(HB4)	-	9005(HB3)	未調査	-	9005(HB3)	未調査	
						定　格	12V55Wor85V35W	12V65W(60W)	12V55W(51W)	-	12V26W	-	-	12V12W	-	
						商品No.	0-11or3503K	0-05	0-06	-	JA485	-	-	JA385	-	
	45		SJ系	H24.11～H27.9 (マイナー前)	ﾊﾛｹﾞﾝ仕様	形　状	H11	9005(HB3)	H16	未調査	9005(HB3)	H16	未調査	9005(HB3)	H16	
						定　格	12V55W	12V65W(60W)	12V19W	-	12V26W	12V26W	-	12V12W	12V12W	
						商品No.	0-20	0-05	0-32	-	JA485	JA488	-	JA385	JA388	
	46				HID仕様	形　状	HID(D4R)	9005(HB3)	H16	-	9005(HB3)	H16	-	9005(HB3)	H16	
						定　格	42V35W	12V65W(60W)	12V19W	-	12V26W	12V26W	-	12V12W	12V12W	
						商品No.	3507K	0-05	0-32	-	JA485	JA488	-	JA385	JA388	
	47			H27.10～H30.6 (マイナー後)		形　状	H11orLED	9005(HB3)	H16orLED	未調査	未調査	H16or-	未調査	未調査	H16or-	
						定　格	12V55Wor	12V65W(60W)	12V19Wor	-	-	12V26Wor-	-	-	12V12Wor-	
						商品No.	0-20or	0-05	0-32or	-	-	JA488or-	-	-	JA388or-	
	48	プレオ	L275・285F	H22.4～H30.3		形　状	H4	-	H8	H4	-	未調査	H4	-	未調査	
						定　格	12V60/55W	-	12V35W	12V26W/26W	-	-	12V12W/12W	-	-	
						商品No.	0-02	-	0-22	JA484	-	-	JA384	-	-	
	49	プレオ プラス	LA300・310F	H24.12～H29.4		形　状	H4	-	-	H4	-	-	H4	-	-	
						定　格	12V60/55W	-	-	12V26W/26W	-	-	12V12W/12W	-	-	
						商品No.	0-02	-	-	JA484	-	-	JA384	-	-	
	50		LA350F・360F	H29.5～		形　状	H4orLED	LED	LED	×	-	-	H4	-	-	ヘッド:バルブ挿入口が狭いため取付不可
						定　格	12V60/55Wor	-	-	×	-	-	12V12W/12W	-	-	
						商品No.	0-02or	-	-	×	-	-	JA384	-	-	
	51	ルクラ	L455・465F	H22.4～H27.5		形　状	H4	-	-	H4	-	-	H4	-	-	
						定　格	12V60/55W	-	-	12V26W/26W	-	-	12V12W/12W	-	-	
						商品No.	0-02	-	-	JA484	-	-	JA384	-	-	
	52				ｶｽﾀﾑ	形　状	HID(D4R)	H7	H8	-	-	未調査	-	-	未調査	
						定　格	42V35W	12V55W	12V35W	-	-	-	-	-	-	
						商品No.	3507K	0-11	0-22	-	-	-	-	-	-	
	53				ｵｰﾊﾞｰﾍｯﾄﾞ ｺﾝｿｰﾙ (含むｶｽﾀﾑ)	形　状	H4orHID(D4R)	H7	H8	H4or-	-	未調査	H4or-	-	未調査	
						定　格	12V60/55Wor42V35W	12V55W	12V35W	12V26W/26Wor-	-	-	12V12W/12Wor-	-	-	
						商品No.	0-02or3507K	0-11	0-22	JA484or-	-	-	JA384or-	-	-	
	54	レガシィ アウトバック	BP系	H15.10～H18.4 (マイナー前)		形　状	H7orHID(D2S)	9005(HB3)	H3	-	9005(HB3)	-	-	9005(HB3)	-	
						定　格	12V55Wor85V35W	12V65W(60W)	12V55W	-	12V26W	-	-	12V12W	-	
						商品No.	0-11or3502K	0-05	0-13	-	JA485	-	-	JA385	-	
	55			H18.5～H21.4 (マイナー後)		形　状	H7orHID(D2S)	H9	H3	-	-	-	-	-	-	
						定　格	12V55Wor85V35W	12V65W	12V55W	-	-	-	-	-	-	
						商品No.	0-11or3502K	0-30	0-13	-	-	-	-	-	-	
	56		BR系	H21.5～H24.4 (マイナー前)		形　状	H7orHID(D2S)	9005(HB3)	9006(HB4)	-	9005(HB3)	9006(HB4)	-	9005(HB3)	9006(HB4)	
						定　格	12V55Wor85V35W	12V65W(60W)	12V55W(51W)	-	12V26W	12V26W	-	12V12W	12V12W	
						商品No.	0-11or3502K	0-05	0-06	-	JA485	JA485	-	JA385	JA385	
	57			H24.5～H26.9 (マイナー後)		形　状	HID(D2S)	9005(HB3)	H11	-	9005(HB3)	H11	-	9005(HB3)	H11	
						定　格	85V35W	12V65W(60W)	12V55W	-	12V26W	12V26W	-	12V12W	12V12W	
						商品No.	3502K	0-05	0-20	-	JA485	JA488	-	JA385	JA388	
	58		BS系	H26.10～R1.10 (マイナー前)		形　状	LED	9005(HB3)	H16orLED	-	9005(HB3)	H16or-	-	9005(HB3)	H16or-	
						定　格	-	12V65W(60W)	12V19Wor	-	12V26W	12V26Wor-	-	12V12W	12V12Wor-	
						商品No.	-	0-05	0-32or	-	JA485	JA488or-	-	JA385	JA388or-	
	59			R1.11～ (マイナー後)		形　状	LED	-	H16orLED	-	-	未調査	-	-	未調査	
						定　格	-	-	12V19Wor	-	-	-	-	-	-	
						商品No.	-	-	0-32or	-	-	-	-	-	-	
	60	レガシィ ツーリングワゴン	BP系	H15.6～H18.4 (マイナー前)		形　状	H7orHID(D2S)	9005(HB3)	H3	-	9005(HB3)	-	-	9005(HB3)	-	
						定　格	12V55Wor85V35W	12V65W(60W)	12V55W	-	12V26W	-	-	12V12W	-	
						商品No.	0-11or3502K	0-05	0-13	-	JA485	-	-	JA385	-	

・車種によっては、年式・車両型式・タイプが一致していても、特別仕様車等の条件により、記載されている情報と異なる場合がございます。必ずご購入前に車両に装着されているバルブの形状・定格等をご確認ください。
・この車種適合検索でご案内した内容に従って購入された電球が、万一実際の車両に装着されている電球と形状・定格等が異なっていた場合、弊社では一切の保証ができません。

polarg

メーカー	NO	車名	型式	年式	タイプ・グレード	項目	純正装着 ヘッド ロービーム	純正装着 ヘッド ハイビーム	純正装着 フォグ	ALBALIZE NEO 6500K ヘッド ロービーム	ALBALIZE NEO 6500K ヘッド ハイビーム	ALBALIZE NEO 6500K フォグ	ALBALIZE 6500K ヘッド ロービーム	ALBALIZE 6500K ヘッド ハイビーム	ALBALIZE 6500K フォグ	備考
スバル	61	レガシィ ツーリングワゴン	BP系	H18.5～H21.4 (マイナー後)		形　状	H7orHID(D2S)	H9	9006(HB4)	-	-	9006(HB4)	-	-	9006(HB4)	
						定　格	12V55Wor85V35W	12V65W	12V55W(51W)	-	-	12V26W	-	-	12V12W	
						商品No.	0-11or3502K	0-30	0-06	-	-	JA485	-	-	JA385	
	62		BR系	H21.5～H24.4 (マイナー前)		形　状	H7orHID(D2S)	9005(HB3)	9006(HB4)	-	9005(HB3)	9006(HB4)	-	9005(HB3)	9006(HB4)	
						定　格	12V55Wor85V35W	12V65W(60W)	12V55W(51W)	-	12V26W	12V26W	-	12V12W	12V12W	
						商品No.	0-11or3502K	0-05	0-06	-	JA485	JA485	-	JA385	JA385	
	63			H24.5～H26.6 (マイナー後)		形　状	HID(D2S)	9005(HB3)	H16	-	9005(HB3)	H16	-	9005(HB3)	H16	
						定　格	85V35W	12V65W(60W)	12V19W	-	12V26W	12V26W	-	12V12W	12V12W	
						商品No.	3502K	0-05	0-32	-	JA485	JA488	-	JA385	JA388	
	64	レガシィＢ４	BL系	H15.6～H18.4 (マイナー前)		形　状	H7orHID(D2S)	9005(HB3)	H3	-	9005(HB3)	-	-	9005(HB3)	-	
						定　格	12V55Wor85V35W	12V65W(60W)	12V55W	-	12V26W	-	-	12V12W	-	
						商品No.	0-11or3502K	0-05	0-13	-	JA485	-	-	JA385	-	
	65			H18.5～H21.4 (マイナー後)		形　状	H7orHID(D2S)	H9	9006(HB4)	-	-	9006(HB4)	-	-	9006(HB4)	
						定　格	12V55Wor85V35W	12V65W	12V55W(51W)	-	-	12V26W	-	-	12V12W	
						商品No.	0-11or3502K	0-30	0-06	-	-	JA485	-	-	JA385	
	66	レガシィＢ４	BM系	H21.5～H24.4 (マイナー前)		形　状	H7orHID(D2S)	9005(HB3)	9006(HB4)	-	9005(HB3)	9006(HB4)	-	9005(HB3)	9006(HB4)	
						定　格	12V55Wor85V35W	12V65W(60W)	12V55W(51W)	-	12V26W	12V26W	-	12V12W	12V12W	
						商品No.	0-11or3502K	0-05	0-06	-	JA485	JA485	-	JA385	JA385	
	67			H24.5～H26.10 (マイナー後)		形　状	HID(D2S)	9005(HB3)	H16	-	9005(HB3)	未調査	-	9005(HB3)	未調査	
						定　格	85V35W	12V65W(60W)	12V19W	-	12V26W	-	-	12V12W	-	
						商品No.	3502K	0-05	0-32	-	JA485	-	-	JA385	-	
	68		BN系	H26.10～R1.10 (マイナー前)		形　状	LED	9005(HB3)	H16orLED	-	9005(HB3)	H16or-	-	9005(HB3)	H16or-	
						定　格	-	12V65W(60W)	12V19Wor	-	12V26W	12V26Wor-	-	12V12W	12V12Wor-	
						商品No.	-	0-05	0-32or	-	JA485	JA488or-	-	JA385	JA388or-	
	69			R1.11～ (マイナー後)		形　状	LED	-	LED	-	-	-	-	-	-	
						定　格	-	-	-	-	-	-	-	-	-	
						商品No.	-	-	-	-	-	-	-	-	-	
	70	レヴォーグ	VM系	H26.6～H28.3 (A・B型)		形　状	H11orLED	9005(HB3)	H16	H11or-	×	H16	H11or-	9005(HB3)	H16	ハイビーム:後方にスペースがない為、取付不可
						定　格	12V55Wor	12V65W(60W)	12V19W	12V12Wor-	×	12V26W	12V12Wor-	12V12W	12V12W	
						商品No.	0-20or	0-05	0-32	JA488or-	×	JA488	JA388or-	JA385	JA388	
	71			H28.4～H29.7 (C型)		形　状	H11orLED	9005(HB3)	H16orLED	H11or-	×	H16or-	H11or-	9005(HB3)	H16or-	ハイビーム:後方にスペースがない為、取付不可
						定　格	12V55Wor	12V65W(60W)	12V19Wor	12V12Wor-	×	12V26Wor-	12V12Wor-	12V12W	12V12Wor-	
						商品No.	0-20or	0-05	0-32or	JA488or-	×	JA488or-	JA388or-	JA385	JA388or-	
	72			H29.8～ (D型)		形　状	LED	-	LED	-	-	-	-	-	-	
						定　格	-	-	-	-	-	-	-	-	-	
						商品No.	-	-	-	-	-	-	-	-	-	

・車種によっては、年式・車両型式・タイプが一致していても、特別仕様車等の条件により、記載されている情報と異なる場合がございます。必ずご購入前に車両に装着されているバルブの形状・定格等をご確認ください。
・この車種適合検索でご案内した内容に従って購入された電球が、万一実際の車両に装着されている電球と形状・定格等が異なっていた場合、弊社では一切の保証ができません。

polarg

メーカー	NO	車名	型式	年式	タイプ・グレード	項目	純正装着			ALBALIZE NEO 6500K			ALBALIZE 6500K			備考
							ヘッド		フォグ	ヘッド		フォグ	ヘッド		フォグ	
							ロービーム	ハイビーム		ロービーム	ハイビーム		ロービーム	ハイビーム		
スズキ	1	アルト	HA22・23系	H10.10～H16.8		形　状	H4	－	－	H4	－	－	H4	－	－	
						定　格	12V60/55W	－	－	12V26W/26W	－	－	12V12W/12W	－	－	
						商品No.	0-02	－	－	JA484	－	－	JA384	－	－	
	2		HA24系	H16.9～H21.11		形　状	H4	－	H8	H4	－	未調査	H4	－	未調査	
						定　格	12V60/55W	－	12V35W	12V26W/26W	－	－	12V12W/12W	－	－	
						商品No.	0-02	－	0-22	JA484	－	－	JA384	－	－	
	3			H18.12～H21.11	E・Xﾀｲﾌﾟ	形　状	H4	－	H8	H4	－	未調査	H4	－	未調査	
						定　格	12V60/55W	－	12V35W	12V26W/26W	－	－	12V12W/12W	－	－	
						商品No.	0-02	－	0-22	JA484	－	－	JA384	－	－	
	4		HA25系	H21.12～H26.11		形　状	H4	－	－	H4	－	－	H4	－	－	
						定　格	12V60/55W	－	－	12V26W/26W	－	－	12V12W/12W	－	－	
						商品No.	0-02	－	－	JA484	－	－	JA384	－	－	
	5		HA36S	H26.12～		形　状	H4	－	H8	H4	－	H8	H4	－	H8	
						定　格	12V60/55W	－	12V35W	12V26W/26W	－	12V26W	12V12W/12W	－	12V12W	
						商品No.	0-02	－	0-22	JA484	－	JA488	JA384	－	JA388	
	6	アルト ワークス	HA36S	H27.12～		形　状	HID(D4S)	－	H16	－	－	×	－	－	H16	フォグ：後方スペースがない為、取付不可
						定　格	42V35W	－	12V19W	－	－	×	－	－	12V12W	
						商品No.	3510K	－	0-32	－	－	×	－	－	J-288	
	7	アルト ラパン	HE21S	H14.1～H15.12（マイナー前）		形　状	H4	－	H3a	H4	－	－	H4	－	－	
						定　格	12V60/55W	－	12V35W	12V26W/26W	－	－	12V12W/12W	－	－	
						商品No.	0-02	－	0-23	JA484	－	－	JA384	－	－	
	8			H15.9～H15.12（マイナー後）	SSﾀｲﾌﾟ	形　状	H4	－	H8	H4	－	未調査	H4	－	未調査	
						定　格	12V60/55W	－	12V35W	12V26W/26W	－	－	12V12W/12W	－	－	
						商品No.	0-02	－	0-22	JA484	－	－	JA384	－	－	
	9			H16.1～H20.10（マイナー後）		形　状	H4	－	H3a	H4	－	－	H4	－	－	
						定　格	12V60/55W	－	12V35W	12V26W/26W	－	－	12V12W/12W	－	－	
						商品No.	0-02	－	0-23	JA484	－	－	JA384	－	－	
	10				SSﾀｲﾌﾟ	形　状	H4	－	H8	H4	－	未調査	H4	－	未調査	
						定　格	12V60/55W	－	12V35W	12V26W/26W	－	－	12V12W/12W	－	－	
						商品No.	0-02	－	0-22	JA484	－	－	JA384	－	－	
	11		HE22S	H20.11～H27.5		形　状	H4orHID(D2R)	H1	H8	H4or-	－	未調査	H4or-	－	未調査	
						定　格	12V60/55Wor85V35W	12V55W	12V35W	12V26W/26Wor-	－	－	12V12W/12Wor-	－	－	
						商品No.	0-02or3503K	0-08	0-22	JA484or-	－	－	JA384or-	－	－	
	12		HE33S	H27.6～		形　状	H4orHID(D4S)	－	H8	H4or-	－	未調査	H4or-	－	未調査	
						定　格	12V60/55Wor42V35W	－	12V35W	12V26W/26Wor-	－	－	12V12W/12Wor-	－	－	
						商品No.	0-02or3510K	－	0-22	JA484or-	－	－	JA384or-	－	－	
	13	イグニス	FF21S	H28.1～		形　状	H4orLED	－	H8orLED	H4or-	－	未調査	H4or-	－	未調査	
						定　格	12V60/55Wor	－	12V35Wor	12V26W/26Wor-	－	－	12V12W/12Wor-	－	－	
						商品No.	0-02or	－	0-22or	JA484or-	－	－	JA384or-	－	－	
	14	エスクード	TA/TD#4系	H17.5～H20.5		形　状	H7orHID(D2S)	9005(HB3)	H11	－	9005(HB3)	H11	－	9005(HB3)	H11	
						定　格	12V55Wor85V35W	12V65W(60W)	12V55W	－	12V26W	12V26W	－	12V12W	12V12W	
						商品No.	0-11or3502K	0-05	0-20	－	JA485	JA488	－	JA385	JA388	
	15		TDA/TDB4#系	H20.6～H29.4		形　状	H7orHID(D2S)	9005(HB3)	H11	－	9005(HB3)	H11	－	9005(HB3)	H11	
						定　格	12V55Wor85V35W	12V65W(60W)	12V55W	－	12V26W	12V26W	－	12V12W	12V12W	
						商品No.	0-11or3502K	0-05	0-20	－	JA485	JA488	－	JA385	JA388	
	16		YD/YE21S/YEA1S	H27.10～		形　状	LED	9005(HB3)	H11	－	9005(HB3)	H11	－	9005(HB3)	H11	
						定　格	－	12V65W(60W)	12V55W	－	12V26W	12V26W	－	12V12W	12V12W	
						商品No.	－	0-05	0-20	－	JA485	JA488	－	JA385	JA388	
	17	エブリィ	DA/DB52・62系	H11.1～H17.7	ﾜｺﾞﾝ含む	形　状	H4	－	H3a	H4	－	－	H4	－	－	
						定　格	12V60/55W	－	12V35W	12V26W/26W	－	－	12V12W/12W	－	－	
						商品No.	0-02	－	0-23	JA484	－	－	JA384	－	－	
	18		DA64系	H17.8～H27.1	GA	形　状	H4	－	H8	H4	－	未調査	H4	－	未調査	
						定　格	12V60/55W	－	12V35W	12V26W/26W	－	－	12V12W/12W	－	－	
						商品No.	0-02	－	0-22	JA484	－	－	JA384	－	－	
	19				GA除く	形　状	H4	－	H8	H4	－	未調査	H4	－	未調査	
						定　格	12V60/55W	－	12V35W	12V26W/26W	－	－	12V12W/12W	－	－	
						商品No.	0-02	－	0-22	JA484	－	－	JA384	－	－	
	20		DA64系	H17.8～H27.1	ｼﾞｮｲﾝ	形　状	H4	－	H8	H4	－	未調査	H4	－	未調査	
						定　格	12V60/55W	－	12V35W	12V26W/26W	－	－	12V12W/12W	－	－	
						商品No.	0-02	－	0-22	JA484	－	－	JA384	－	－	

・車種によっては、年式・車両型式・タイプが一致していても、特別仕様車等の条件により、記載されている情報と異なる場合がございます。必ずご購入前に車両に装着されているバルブの形状・定格等をご確認ください。
・この車種適合検索でご案内した内容に従って購入された電球が、万一実際の車両に装着されている電球と形状・定格等が異なっていた場合、弊社では一切の保証ができません。

polarg

メーカー	NO	車名	型式	年式	タイプ・グレード	項目	純正装着 ヘッド ロービーム	純正装着 ヘッド ハイビーム	純正装着 フォグ	ALBALIZE NEO 6500K ヘッド ロービーム	ALBALIZE NEO 6500K ヘッド ハイビーム	ALBALIZE NEO 6500K フォグ	ALBALIZE 6500K ヘッド ロービーム	ALBALIZE 6500K ヘッド ハイビーム	ALBALIZE 6500K フォグ	備考
スズキ	21	エブリィ	DA17V	H27.2～		形　状	H4	－	H8	H4	－	未調査	H4	－	未調査	
						定　格	12V60/55W	－	12V35W	12V26W/26W	－	－	12V12W/12W	－	－	
						商品No.	0-02	－	0-22	JA484	－	－	JA384	－	－	
	22	エブリィ ワゴン	DA64系	H17.8～H22.4（マイナー前）		形　状	H4orHID(D2R)	－	H8	H4or－	－	×	H4or－	－	×	フォグ：後方にスペースが無いため取り付け不可
						定　格	12V60/55Wor85V35W	－	12V35W	12V26W/26Wor－	－	×	12V12W/12Wor－	－	×	
						商品No.	0-02or3503K	－	0-22	JA484or－	－	×	JA384or－	－	×	
	23			H22.5～H27.1（マイナー後）		形　状	H4orHID(D2R)	H1	H8	H4or－	－	×	H4or－	－	×	フォグ：後方にスペースが無いため取り付け不可
						定　格	12V60/55Wor85V35W	12V55W	12V35W	12V26W/26Wor－	－	×	12V12W/12Wor－	－	×	
						商品No.	0-02or3503K	0-08	0-22	JA484or－	－	×	JA384or－	－	×	
	24		DA17W	H27.2～		形　状	H4	－	H16	H4	－	未調査	H4	－	H16	
						定　格	12V60/55W	－	12V19W	12V26W/26W	－	－	12V12W/12W	－	12V12W	
						商品No.	0-02	－	0-32	JA484	－	－	JA384	－	JA388	
	25				HID仕様	形　状	HID(D4R)	H1	H16	－	－	未調査	－	－	H16	
						定　格	42V35W	12V55W	12V19W	－	－	－	－	－	12V12W	
						商品No.	3507K	0-08	0-32	－	－	－	－	－	JA388	
	26	ＭＲワゴン	MF21S	H13.11～H17.12	ﾊﾛｹﾞﾝ仕様	形　状	H4	－	H8	H4	－	×	H4	－	未調査	フォグ：後方スペースがない為、取付不可
						定　格	12V60/55W	－	12V35W	12V26W/26W	－	×	12V12W/12W	－	－	
						商品No.	0-02	－	0-22	JA484	－	×	JA384	－	－	
	27				HID仕様	形　状	HID(D2R)	－	H8	－	－	×	－	－	未調査	フォグ：後方スペースがない為、取付不可
						定　格	85V35W	－	12V35W	－	－	×	－	－	－	
						商品No.	3503K	－	0-22	－	－	×	－	－	－	
	28		MF22S	H18.1～H22.12		形　状	H4	－	H8	H4	－	×	H4	－	未調査	フォグ：後方スペースがない為、取付不可
						定　格	12V60/55W	－	12V35W	12V26W/26W	－	×	12V12W/12W	－	－	
						商品No.	0-02	－	0-22	JA484	－	×	JA384	－	－	
	29		MF33S	H23.1～H28.3		形　状	H4	－	－	H4	－	－	H4	－	－	
						定　格	12V60/55W	－	－	12V26W/26W	－	－	12V12W/12W	－	－	
						商品No.	0-02	－	－	JA484	－	－	JA384	－	－	
	30	エリオ	RB21S	H13.1～H13.10		形　状	H4	－	H3	H4	－	－	H4	－	－	
						定　格	12V60/55W	－	12V55W	12V26W/26W	－	－	12V12W/12W	－	－	
						商品No.	0-02	－	0-13	JA484	－	－	JA384	－	－	
	31		RB21S、RD51S	H13.11～H15.10（マイナー前）		形　状	H4	－	H3	H4	－	－	H4	－	－	
						定　格	12V60/55W	－	12V55W	12V26W/26W	－	－	12V12W/12W	－	－	
						商品No.	0-02	－	0-13	JA484	－	－	JA384	－	－	
	32			H15.11～H16.6（マイナー1回目）		形　状	H4	－	H11	H4	－	未調査	H4	－	未調査	
						定　格	12V60/55W	－	12V55W	12V26W/26W	－	－	12V12W/12W	－	－	
						商品No.	0-02	－	0-20	JA484	－	－	JA384	－	－	
	33			H16.7～H18.5（マイナー2回目）	1500cc	形　状	H4	－	H11	H4	－	未調査	H4	－	未調査	
						定　格	12V60/55W	－	12V55W	12V26W/26W	－	－	12V12W/12W	－	－	
						商品No.	0-02	－	0-20	JA484	－	－	JA384	－	－	
	34				1800cc	形　状	H4	－	H8	H4	－	未調査	H4	－	未調査	
						定　格	12V60/55W	－	12V35W	12V26W/26W	－	－	12V12W/12W	－	－	
						商品No.	0-02	－	0-22	JA484	－	－	JA384	－	－	
	35	エリオ セダン	RA21S、RC51S	H13.11～H16.6		形　状	H4	－	H3	H4	－	－	H4	－	－	
						定　格	12V60/55W	－	12V55W	12V26W/26W	－	－	12V12W/12W	－	－	
						商品No.	0-02	－	0-13	JA484	－	－	JA384	－	－	
	36			H16.7～H19.3	1500cc	形　状	H4	－	H11	H4	－	未調査	H4	－	未調査	
						定　格	12V60/55W	－	12V55W	12V26W/26W	－	－	12V12W/12W	－	－	
						商品No.	0-02	－	0-20	JA484	－	－	JA384	－	－	
	37				1800cc	形　状	H4	－	H8	H4	－	未調査	H4	－	未調査	
						定　格	12V60/55W	－	12V35W	12V26W/26W	－	－	12V12W/12W	－	－	
						商品No.	0-02	－	0-22	JA484	－	－	JA384	－	－	
	38	ＳＸ－４ Ｓ－ＣＲＯＳＳ	YA/YB22S	H27.2～H29.6（マイナー前）		形　状	HID(D4S)	－	H11	－	－	H11	－	－	H11	
						定　格	42V35W	－	12V55W	－	－	12V26W	－	－	12V12W	
						商品No.	3510K	－	0-20	－	－	JA488	－	－	JA388	
	39		YA/YB22S	H29.7～（マイナー後）		形　状	LED	－	H11	－	－	H11	－	－	H11	
						定　格	－	－	12V55W	－	－	12V26W	－	－	12V12W	
						商品No.	－	－	0-20	－	－	JA488	－	－	JA388	
	40	キャリイ	DA63T	H17.8～H25.8		形　状	H4	－	－	未調査	－	－	H4	－	－	
						定　格	12V60/55W	－	－	－	－	－	12V12W/12W	－	－	
						商品No.	0-02	－	－	－	－	－	JA384	－	－	

・車種によっては、年式・車両型式・タイプが一致していても、特別仕様車等の条件により、記載されている情報と異なる場合がございます。必ずご購入前に車両に装着されているバルブの形状・定格等をご確認ください。
・この車種適合検索でご案内した内容に従って購入された電球が、万一実際の車両に装着されている電球と形状・定格等が異なっていた場合、弊社では一切の保証ができません。

polarg

メーカー	NO	車名	型式	年式	タイプ・グレード	項目	純正装着 ヘッド ロービーム	純正装着 ヘッド ハイビーム	純正装着 フォグ	ALBALIZE NEO 6500K ヘッド ロービーム	ALBALIZE NEO 6500K ヘッド ハイビーム	ALBALIZE NEO 6500K フォグ	ALBALIZE 6500K ヘッド ロービーム	ALBALIZE 6500K ヘッド ハイビーム	ALBALIZE 6500K フォグ	備考
スズキ	41	キャリイ	DA16T	H25.9～H28.7		形　状	H4	－	－	未調査	－	－	H4	－	－	
						定　格	12V60/55W	－	－	－	－	－	12V12W/12W	－	－	
						商品No.	0-02	－	－	－	－	－	JA384	－	－	
	42		DA16T	H28.8～H30.4	ﾊﾛｹﾞﾝ仕様	形　状	H4	－	H8	未調査	－	未調査	H4	－	未調査	
						定　格	12V60/55W	－	2V35W	－	－	－	12V12W/12W	－	－	
						商品No.	0-02	－	0-22	－	－	－	JA384	－	－	
	43				HID仕様	形　状	HID(D4S)	－	H16	－	－	未調査	－	－	未調査	
						定　格	42V35W	－	12V19W	－	－	－	－	－	－	
						商品No.	3510K	－	0-32	－	－	－	－	－	－	
	44		DA16T	H30.5～	ﾊﾛｹﾞﾝ仕様	形　状	H4	－	H8	H4	－	未調査	H4	－	未調査	
						定　格	12V60/55W	－	12V35W	12V26W/26W	－	－	12V12W/12W	－	－	
						商品No.	0-02	－	0-22	JA484	－	－	JA384	－	－	
	45				HID仕様	形　状	HID(D4S)	－	H16	－	－	未調査	－	－	未調査	
						定　格	42V35W	－	12V19W	－	－	－	－	－	－	
						商品No.	3510K	－	0-32	－	－	－	－	－	－	
	46	Ｋｅｉ	HN22S	H18.4～H21.8		形　状	H4	－	H3a	H4	－	－	H4	－	－	
						定　格	12V60/55W	－	12V35W	12V26W/26W	－	－	12V12W/12W	－	－	
						商品No.	0-02	－	0-23	JA484	－	－	JA384	－	－	
	47	ジムニー	JB23W	H14.1～H17.9（マイナー1回目）		形　状	H4	－	H8	H4	－	未調査	H4	－	未調査	
						定　格	12V60/55W	－	12V35W	12V26W/26W	－	－	12V12W/12W	－	－	
						商品No.	0-02	－	0-22	JA484	－	－	JA384	－	－	
	48			H17.10～H30.6（マイナー2回目）		形　状	H4	－	H8	H4	－	未調査	H4	－	未調査	
						定　格	12V60/55W	－	12V35W	12V26W/26W	－	－	12V12W/12W	－	－	
						商品No.	0-02	－	0-22	JA484	－	－	JA384	－	－	
	49		JB64	H30.7～		形　状	H4orLED	－	H16orLED	H4or-	－	H16or-	H4or-	－	H16or-	
						定　格	12V60/55Wor	－	12V19Wor	12V26W/26Wor-	－	12V26Wor-	12V12W/12Wor-	－	12V12Wor-	
						商品No.	0-02or	－	0-32or	JA484or-	－	JA488or-	JA384or-	－	JA388or-	
	50	ジムニー シエラ	JB74	H30.7～		形　状	H4orLED	－	H16orLED	×	－	H16or-	H4or-	－	H16or-	ヘッド：バルブ挿入口が狭く干渉する為、取付不可
						定　格	12V60/55Wor	－	12V19Wor	×	－	12V26Wor-	12V12W/12Wor-	－	12V12Wor-	
						商品No.	0-02or	－	0-32or	×	－	JA488or-	JA384or-	－	JA388or-	
	51	スイフト	ZC/ZD11・21系	H16.11～H19.4（マイナー前）	ｽﾎﾟｰﾂ含む	形　状	H4orHID(D2S)	－	H11	H4or-	－	×	H4or-	－	未調査	フォグ：後方スペースがない為、取付不可
						定　格	12V60/55Wor85V35W	－	12V55W	12V26W/26Wor-	－	×	12V12W/12Wor-	－	－	
						商品No.	0-02or3502K	－	0-20	JA484or-	－	×	JA384or-	－	－	
	52		ZC11・71系	H19.5～H22.8（マイナー後）	ｽﾎﾟｰﾂ含む	形　状	H4orHID(D2S)	－	H11	H4or-	－	×	H4or-	－	未調査	フォグ：後方スペースがない為、取付不可
						定　格	12V60/55Wor85V35W	－	12V55W	12V26W/26Wor-	－	×	12V12W/12Wor-	－	－	
						商品No.	0-02or3502K	－	0-20	JA484or-	－	×	JA384or-	－	－	
	53		ZC/ZD72系	H22.9～H25.6（マイナー前）	HID仕様 ｽﾎﾟｰﾂ除く	形　状	HID(D2S)	－	H11	－	－	未調査	－	－	未調査	
						定　格	85V35W	－	12V55W	－	－	－	－	－	－	
						商品No.	3502K	－	0-20	－	－	－	－	－	－	
	54				ﾊﾛｹﾞﾝ仕様 ｽﾎﾟｰﾂ除く	形　状	H4	－	H11	H4	－	未調査	H4	－	未調査	
						定　格	12V60/55W	－	12V55W	12V26W/26W	－	－	12V12W/12W	－	－	
						商品No.	0-02	－	0-20	JA484	－	－	JA384	－	－	
	55			H25.7～H28.12（マイナー後）	ﾊﾛｹﾞﾝ仕様 ｽﾎﾟｰﾂ除く	形　状	H4	－	H11	H4	－	未調査	H4	－	未調査	
						定　格	12V60/55W	－	12V55W	12V26W/26W	－	－	12V12W/12W	－	－	
						商品No.	0-02	－	0-20	JA484	－	－	JA384	－	－	
	56				HID仕様 ｽﾎﾟｰﾂ除く	形　状	HID(D2S)	－	H11	－	－	未調査	－	－	未調査	
						定　格	85V35W	－	12V55W	－	－	－	－	－	－	
						商品No.	3502K	－	0-20	－	－	－	－	－	－	
	57		ZC/ZD72S、ZC32S	H23.11～H28.12	RS・ｽﾎﾟｰﾂ/ﾊﾛｹﾞﾝ仕様	形　状	H4	－	H11	H4	－	H11	H4	－	H11	
						定　格	12V60/55W	－	12V55W	12V26W/26W	－	12V26W	12V12W/12W	－	12V12W	
						商品No.	0-02	－	0-20	JA484	－	JA488	JA384	－	JA388	
	58				RS・ｽﾎﾟｰﾂ/HID仕様	形　状	HID(D2S)	－	H11	－	－	H11	－	－	H11	
						定　格	85V35W	－	12V55W	－	－	12V26W	－	－	12V12W	
						商品No.	3502K	－	0-20	－	－	JA488	－	－	JA388	
	59		ZC33S、ZC/ZD43S、53S、83S、ZC13S	H29.9～	ﾊﾛｹﾞﾝ仕様	形　状	H4	－	H11orLED	H4	－	H11or-	H4	－	H11or-	
						定　格	12V60/55W	－	12V55Wor	12V26W/26W	－	12V26Wor-	12V12W/12W	－	12V12Wor-	
						商品No.	0-02	－	0-20or	JA484	－	JA488or-	JA384	－	JA388or-	
	60				ｽﾎﾟｰﾂ/LED仕様	形　状	LED	LED	H11orLED	－	－	H11or-	－	－	H11or-	
						定　格	－	－	12V55Wor	－	－	12V26Wor-	－	－	12V12Wor-	
						商品No.	－	－	0-20or	－	－	JA488or-	－	－	JA388or-	

・車種によっては、年式・車両型式・タイプが一致していても、特別仕様車等の条件により、記載されている情報と異なる場合がございます。必ずご購入前に車両に装着されているバルブの形状・定格等をご確認ください。
・この車種適合検索でご案内した内容に従って購入された電球が、万一実際の車両に装着されている電球と形状・定格等が異なっていた場合、弊社では一切の保証ができません。

polarg

メーカー	NO	車名	型式	年式	タイプ・グレード	項目	純正装着 ヘッド ロービーム	純正装着 ヘッド ハイビーム	純正装着 フォグ	ALBALIZE NEO 6500K ヘッド ロービーム	ALBALIZE NEO 6500K ヘッド ハイビーム	ALBALIZE NEO 6500K フォグ	ALBALIZE 6500K ヘッド ロービーム	ALBALIZE 6500K ヘッド ハイビーム	ALBALIZE 6500K フォグ	備考
スズキ	61	スペーシア	MK32S	H25.3～H27.4（マイナー前）		形　状	H4orHID(D4R)	H7	－	H4	－	－	H4	－	－	
						定　格	12V60/55Wor42V35W	12V55W	－	12V26W/26W	－	－	12V12W/12W	－	－	
						商品No.	0-02or3507K	0-11	－	JA484	－	－	JA384	－	－	
	62				ｶｽﾀﾑ	形　状	HID(D4S)	－	H8	－	－	×	－	－	未調査	フォグ：後方スペースがない為、取付不可
						定　格	42V35W	－	12V35W	－	－	×	－	－	－	
						商品No.	3510K	－	0-22	－	－	×	－	－	－	
	63		MK42S	H27.5～H30.2（マイナー後）		形　状	H4orHID(D4R)	H7	H8	H4	－	未調査	H4	－	未調査	
						定　格	12V60/55Wor42V35W	12V55W	12V35W	12V26W/26W	－	－	12V12W/12W	－	－	
						商品No.	0-02or3507K	0-11	0-22	JA484	－	－	JA384	－	－	
	64				ｶｽﾀﾑ	形　状	HID(D4S)	－	H16orLED	－	－	×	－	－	H16	フォグ：後方スペースがない為、取付不可
						定　格	42V35W	－	12V19Wor	－	－	×	－	－	12V12W	
						商品No.	3510K	－	0-32or	－	－	×	－	－	JA388	
	65			H28.12～H29.10	ｶｽﾀﾑZ	形　状	HID(D2S)	－	H16orLED	－	－	×	－	－	未調査	フォグ：後方スペースがない為、取付不可
						定　格	85V35W	－	12V19Wor	－	－	×	－	－	－	
						商品No.	3502K	－	0-32or	－	－	×	－	－	－	
	66		MK53S	H29.12～H30.11		形　状	H4orLED	9005(HB3)	H8	未調査	9005(HB3)	×	未調査	9005(HB3)	未調査	フォグ：後方スペースがない為、取付不可
						定　格	12V60/55Wor	12V65W(60W)	12V35W	－	12V26W	×	－	12V12W	－	
						商品No.	0-02or	0-05	0-22	－	JA485	×	－	JA385	－	
	67	セルボ	HG21S	H18.11～H21.12		形　状	H4orHID(D2S)	－	H8	H4or－	－	未調査	H4or－	－	H8	
						定　格	12V60/55Wor85V35W	－	12V35W	12V26W/26Wor－	－	－	12V12W/12Wor－	－	12V12W	
						商品No.	0-02or3502K	－	0-22	JA484or－	－	－	JA384or－	－	JA388	
	68	ソリオ	MA15S	H23.1～H25.10（マイナー前）	ﾊﾛｹﾞﾝ/HID仕様	形　状	H4orHID(D2S)	－	H11	H4or－	－	H11	H4or－	－	H11	
						定　格	12V60/55Wor85V35W	－	12V55W	12V26W/26Wor－	－	12V26W	12V12W/12Wor－	－	12V12W	
						商品No.	0-02or3502K	－	0-20	JA484or－	－	JA488	JA384or－	－	JA388	
	69			H25.11～H27.8（マイナー後）	ﾊﾛｹﾞﾝ/HID仕様	形　状	H4orHID(D2S)	－	H11	H4or－	－	H11	H4or－	－	H11	
						定　格	12V60/55Wor85V35W	－	12V55W	12V26W/26Wor－	－	12V26W	12V12W/12Wor－	－	12V12W	
						商品No.	0-02or3502K	－	0-20	JA484or－	－	JA488	JA384or－	－	JA388	
	70				ﾊﾞﾝﾃﾞｨｯﾄ	形　状	HID(D4S)	－	H11	－	－	H11	－	－	H11	
						定　格	42V35W	－	12V55W	－	－	12V26W	－	－	12V12W	
						商品No.	3510K	－	0-20	－	－	JA488	－	－	JA388	
	71		MA26S・36S	H27.9～		形　状	H4orHID(D4R)	H9	H11	H4or－	－	H11	H4or－	－	H11	
						定　格	12V60/55Wor42V35W	12V65W	12V55W	12V26W/26Wor－	－	12V26W	12V12W/12Wor－	－	12V12W	
						商品No.	0-02or3507K	0-30	0-20	JA484or－	－	JA488	JA384or－	－	JA388	
	72		MA36S		ﾊﾞﾝﾃﾞｨｯﾄ	形　状	LED	－	H11	－	－	H11	－	－	H11	
						定　格	－	－	12V55W	－	－	12V26W	－	－	12V12W	
						商品No.	－	－	0-20	－	－	JA488	－	－	JA388	
	73	ハスラー	MR31S・41S	H26.1～R1.12	ﾊﾛｹﾞﾝ仕様	形　状	H4	－	H8	H4	－	H8	H4	－	H8	
						定　格	12V60/55W	－	12V35W	12V26W/26W	－	12V26W	12V12W/12W	－	12V12W	
						商品No.	0-02	－	0-22	JA484	－	JA488	JA384	－	JA388	
	74				HID仕様	形　状	HID(D4S)	－	H8	－	－	H8	－	－	H8	
						定　格	42V35W	－	12V35W	－	－	12V26W	－	－	12V12W	
						商品No.	3510K	－	0-22	－	－	JA488	－	－	JA388	
	75		MR52S・92S	R2.1～	ﾊﾛｹﾞﾝ仕様	形　状	H4	－	H8	H4	－	H8	H4	－	H8	
						定　格	12V60/55W	－	12V35W	12V26W/26W	－	12V26W	12V12W/12W	－	12V12W	
						商品No.	0-02	－	0-22	JA484	－	JA488	JA384	－	JA388	
	76	パレット	MK21S	H20.1～		形　状	H4orHID(D2S)	－	H8	H4or－	－	H8	H4or－	－	H8	
						定　格	12V60/55Wor85V35W	－	12V35W	12V26W/26Wor－	－	12V26W	12V12W/12Wor－	－	12V12W	
						商品No.	0-02or3502K	－	0-22	JA484or－	－	JA488	JA384or－	－	JA388	
	77	ランディ	C25	H19.1～H19.12（マイナー前）		形　状	H4orHID(D2R)	－	H8	H4or－	－	H8※	H4or－	－	H8※	フォグ：LEDリング付は取付不可
						定　格	12V60/55Wor85V35W	－	12V35W	12V26W/26Wor－	－	12V26W	12V12W/12Wor－	－	12V12W	
						商品No.	0-02or3503K	－	0-22	JA484or－	－	JA488	JA384or－	－	JA388	
	78			H20.1～H22.11（マイナー後）	ﾊﾛｹﾞﾝ仕様	形　状	H11	9005(HB3)	H8	未調査	未調査	H8※	未調査	未調査	H8※	フォグ：LEDリング付は取付不可
						定　格	12V55W	12V65W(60W)	12V35W	－	－	12V26W	－	－	12V12W	
						商品No.	0-20	0-05	0-22	－	－	JA488	－	－	JA388	
	79				HID仕様	形　状	HID(D2S)	H11	H8	－	未調査	H8※	－	未調査	H8※	フォグ：LEDリング付は取付不可
						定　格	85V35W	12V55W	12V35W	－	－	12V26W	－	－	12V12W	
						商品No.	3502K	0-20	0-22	－	－	JA488	－	－	JA388	
	80		C26	H22.12～H28.11		形　状	9006(HB4)orHID(D2R)	9005(HB3)	H8	未調査	未調査	H8※	未調査	未調査	H8※	フォグ：LEDリング付は取付不可
						定　格	12V55W(51W)or85V35W	12V65W(60W)	12V35W	－	－	12V26W	－	－	12V12W	
						商品No.	0-06or3503K	0-05	0-22	－	－	JA488	－	－	JA388	

・車種によっては、年式・車両型式・タイプが一致していても、特別仕様車等の条件により、記載されている情報と異なる場合がございます。必ずご購入前に車両に装着されているバルブの形状・定格等をご確認ください。
・この車種適合検索でご案内した内容に従って購入された電球が、万一実際の車両に装着されている電球と形状・定格等が異なっていた場合、弊社では一切の保証ができません。

polarg

メーカー	NO	車名	型式	年式	タイプ・グレード	項目	純正装着 ヘッド ロービーム	純正装着 ヘッド ハイビーム	純正装着 フォグ	ALBALIZE NEO 6500K ヘッド ロービーム	ALBALIZE NEO 6500K ヘッド ハイビーム	ALBALIZE NEO 6500K フォグ	ALBALIZE 6500K ヘッド ロービーム	ALBALIZE 6500K ヘッド ハイビーム	ALBALIZE 6500K フォグ	備考
スズキ	81	ランディ	C27	H28.12～		形　状	H11orLED	H9	H11	未調査	－	H11※	未調査	－	H11※	フォグ：LEDリング付は取付不可
						定　格	12V55Wor	12V65W	12V55W	－	－	12V26W	－	－	12V12W	
						商品No.	0-20or	0-30	0-20	－	－	JA488	－	－	JA388	
	82	ワゴンＲ	MC11・21系	H10.10～H13.10（マイナー前）		形　状	H4	－	－	H4	－	－	H4	－	－	
						定　格	12V60/55W	－	－	12V26W/26W	－	－	12V12W/12W	－	－	
						商品No.	0-02	－	－	JA484	－	－	JA384	－	－	
	83				RR	形　状	H3c	9005(HB3)	H3a	－	9005(HB3)	－	－	9005(HB3)	－	
						定　格	12V55W	12V65W(60W)	12V35W	－	12V26W	－	－	12V12W	－	
						商品No.	0-14	0-05	0-23	－	JA485	－	－	JA385	－	
	84		MC11・21系	H13.5～H15.8	FCﾀｲﾌﾟ	形　状	H4	－	－	H4	－	－	H4	－	－	
						定　格	12V60/55W	－	－	12V26W/26W	－	－	12V12W/12W	－	－	
						商品No.	0-02	－	－	JA484	－	－	JA384	－	－	
	85			H13.11～H15.8（マイナー後）	2灯式	形　状	H4	－	－	H4	－	－	H4	－	－	
						定　格	12V60/55W	－	－	12V26W/26W	－	－	12V12W/12W	－	－	
						商品No.	0-02	－	－	JA484	－	－	JA384	－	－	
	86				4灯式ﾊﾛｹﾞﾝ仕様	形　状	H3c	9005(HB3)	H3	－	9005(HB3)	－	－	9005(HB3)	－	
						定　格	12V55W	12V65W(60W)	12V35W	－	12V26W	－	－	12V12W	－	
						商品No.	0-14	0-05	0-12	－	JA485	－	－	JA385	－	
	87				4灯式HID仕様	形　状	HID(D2S)	H7	H3	－	－	－	－	－	－	
						定　格	85V35W	12V55W	12V35W	－	－	－	－	－	－	
						商品No.	3502K	0-11	0-12	－	－	－	－	－	－	
	88		MH11・21系	H15.9～H17.8（マイナー前）	ﾊﾛｹﾞﾝ仕様	形　状	H4	－	H8	H4	－	×	H4	－	×	フォグ：レンズに干渉するため取付不可
						定　格	12V60/55W	－	12V35W	12V26W/26W	－	×	12V12W/12W	－	×	
						商品No.	0-02	－	0-22	JA484	－	×	JA384	－	×	
	89				HID仕様	形　状	HID(D2S)	－	H8	－	－	×	－	－	×	フォグ：レンズに干渉するため取付不可
						定　格	85V35W	－	12V35W	－	－	×	－	－	×	
						商品No.	3502K	－	0-22	－	－	×	－	－	×	
	90			H17.9～H20.8（マイナー後）	ﾊﾛｹﾞﾝ仕様	形　状	H4	－	H8	H4	－	×	H4	－	×	フォグ：レンズに干渉するため取付不可
						定　格	12V60/55W	－	12V35W	12V26W/26W	－	×	12V12W/12W	－	×	
						商品No.	0-02	－	0-22	JA484	－	×	JA384	－	×	
	91				HID仕様	形　状	HID(D2S)	－	H8	－	－	×	－	－	×	フォグ：レンズに干渉するため取付不可
						定　格	85V35W	－	12V35W	－	－	×	－	－	×	
						商品No.	3502K	－	0-22	－	－	×	－	－	×	
	92		MH22S		RR ﾊﾛｹﾞﾝ仕様	形　状	H4	－	H8	H4	－	×	H4	－	×	フォグ：レンズに干渉するため取付不可
						定　格	12V60/55W	－	12V35W	12V26W/26W	－	×	12V12W/12W	－	×	
						商品No.	0-02	－	0-22	JA484	－	×	JA384	－	×	
	93				RR HID仕様	形　状	HID(D2S)	－	H8	－	－	×	－	－	×	フォグ：レンズに干渉するため取付不可
						定　格	85V35W	－	12V35W	－	－	×	－	－	×	
						商品No.	3502K	－	0-22	－	－	×	－	－	×	
	94			H19.2～H20.8	ｽﾃｨﾝｸﾞﾚｰ	形　状	HID(D2S)	9005(HB3)	H8	－	未調査	×	－	9005(HB3)	×	フォグ：後方スペースがない為、取付不可
						定　格	85V35W	12V65W(60W)	12V35W	－	－	×	－	12V12W	×	
						商品No.	3502K	0-05	0-22	－	－	×	－	JA385	×	
	95		MH23S	H20.9～H24.8	ﾊﾛｹﾞﾝ仕様	形　状	H4	－	H8	H4	－	未調査	H4	－	未調査	
						定　格	12V60/55W	－	12V35W	12V26W/26W	－	－	12V12W/12W	－	－	
						商品No.	0-02	－	0-22	JA484	－	－	JA384	－	－	
	96				HID仕様	形　状	HID(D2R)	H7	H8	－	－	未調査	－	－	未調査	
						定　格	85V35W	12V55W	12V35W	－	－	－	－	－	－	
						商品No.	3503K	0-11	0-22	－	－	－	－	－	－	
	97				ｽﾃｨﾝｸﾞﾚｰ	形　状	HID(D2S)	－	H8	－	－	×	－	－	未調査	フォグ：後方スペースがない為、取付不可
						定　格	85V35W	－	12V35W	－	－	×	－	－	－	
						商品No.	3502K	－	0-22	－	－	×	－	－	－	
	98		MH34S	H24.9～H26.10（マイナー前）		形　状	H4orHID(D4R)	－	－	H4or－	－	－	H4or－	－	－	
						定　格	12V60/55Wor42V35W	－	－	12V26W/26Wor－	－	－	12V12W/12Wor－	－	－	
						商品No.	0-02or3507K	－	－	JA484or－	－	－	JA384or－	－	－	
	99				ｽﾃｨﾝｸﾞﾚｰ	形　状	HID(D4S)	－	H8	－	－	未調査	－	－	H8	
						定　格	42V35W	－	12V35W	－	－	－	－	－	12V12W	
						商品No.	3510K	－	0-22	－	－	－	－	－	JA388	
	100		MH34S・44S	H26.11～H29.1（マイナー後）		形　状	H4orHID(D4R)	H9	H8	H4or－	－	H8	H4or－	－	H8	
						定　格	12V60/55Wor42V35W	12V65W	12V35W	－	－	12V26W	－	－	12V12W	
						商品No.	0-02or3507K	0-30	0-22	JA484or－	－	JA488	JA384or－	－	JA388	

・車種によっては、年式・車両型式・タイプが一致していても、特別仕様車等の条件により、記載されている情報と異なる場合がございます。必ずご購入前に車両に装着されているバルブの形状・定格等をご確認ください。
・この車種適合検索でご案内した内容に従って購入された電球が、万一実際の車両に装着されている電球と形状・定格等が異なっていた場合、弊社では一切の保証ができません。

polarg

メーカー	NO	車名	型式	年式	タイプ・グレード	項目	純正装着			ALBALIZE NEO 6500K			ALBALIZE 6500K			備考
							ヘッド		フォグ	ヘッド		フォグ	ヘッド		フォグ	
							ロービーム	ハイビーム		ロービーム	ハイビーム		ロービーム	ハイビーム		
スズキ	101	ワゴンR	MH34S・44S	H26.11～H29.1（マイナー後）	ｽﾃｨﾝｸﾞﾚｰ	形　状	HID(D4S)	－	H16orLED	－	－	H16or－	－	－	H16or－	
						定　格	42V35W	－	12V19Wor	12V26W/26Wor－	－	12V26Wor－	12V12W/12Wor－	－	12V12Wor－	
						商品No.	3510K	－	0-32or	－	－	JA488or－	－	－	JA388or－	
	102		MH55S・35S	H29.2～	ﾊﾛｹﾞﾝ仕様	形　状	H4	－	H8orLED	H4	－	未調査	H4	－	未調査	
						定　格	12V60/55W	－	12V35Wor	12V26W/26W	－	－	12V12W/12W	－	－	
						商品No.	0-02	－	0-22or	JA484	－	－	JA384	－	－	
	103				LED仕様	形　状	LED	9005(HB3)	H8orLED	－	未調査	未調査	－	未調査	未調査	
						定　格	－	12V65W(60W)	12V35Wor	－	－	－	－	－	－	
						商品No.	－	0-05	0-22or	－	－	－	－	－	－	
	104	ワゴンR ソリオ	MA34S・64S	H14.6～H15.7（マイナー前）	ﾊﾛｹﾞﾝ2灯式	形　状	H4	－	H3	未調査	－	－	未調査	－	－	
						定　格	12V60/55W	－	12V55W	－	－	－	－	－	－	
						商品No.	0-02	－	0-13	－	－	－	－	－	－	
	105				ﾊﾛｹﾞﾝ4灯式	形　状	9006(HB4)	9005(HB3)	H3a	9006(HB4)	9005(HB3)	－	9006(HB4)	9005(HB3)	－	
						定　格	12V55W(51W)	12V65W(60W)	12V35W	12V12W	12V26W	－	12V12W	12V12W	－	
						商品No.	0-06	0-05	0-23	JA485	JA485	－	JA385	JA385	－	
	106				ﾊﾛｹﾞﾝ4灯式丸型ﾃｰﾙ	形　状	9006(HB4)	9005(HB3)	H3a	9006(HB4)	9005(HB3)	－	9006(HB4)	9005(HB3)	－	
						定　格	12V55W(51W)	12V65W(60W)	12V35W	12V12W	12V26W	－	12V12W	12V12W	－	
						商品No.	0-06	0-05	0-23	JA485	JA485	－	JA385	JA385	－	
	107				HID仕様	形　状	HID(D2S)	9005(HB3)	H3	－	9005(HB3)	－	－	9005(HB3)	－	
						定　格	85V35W	12V65W(60W)	12V55W	－	12V26W	－	－	12V12W	－	
						商品No.	3502K	0-05	0-13	－	JA485	－	－	JA385	－	
	108			H15.8～H17.7（マイナー後）	ﾊﾛｹﾞﾝ仕様	形　状	9006(HB4)	9005(HB3)	H3a	9006(HB4)	9005(HB3)	－	9006(HB4)	9005(HB3)	－	
						定　格	12V55W(51W)	12V65W(60W)	12V35W	12V12W	12V26W	－	12V12W	12V12W	－	
						商品No.	0-06	0-05	0-23	JA485	JA485	－	JA385	JA385	－	
	109				ﾊﾛｹﾞﾝ仕様丸型ﾃｰﾙ	形　状	9006(HB4)	9005(HB3)	H3a	9006(HB4)	9005(HB3)	－	9006(HB4)	9005(HB3)	－	
						定　格	12V55W(51W)	12V65W(60W)	12V35W	12V12W	12V26W	－	12V12W	12V12W	－	
						商品No.	0-06	0-05	0-23	JA485	JA485	－	JA385	JA385	－	
	110				HID仕様	形　状	HID(D2S)	9005(HB3)	H3	－	9005(HB3)	－	－	9005(HB3)	－	
						定　格	85V35W	12V65W(60W)	12V55W	－	12V26W	－	－	12V12W	－	
						商品No.	3502K	0-05	0-13	－	JA485	－	－	JA385	－	